Schema armature di precompressione
Asse principale

Scala 1:20

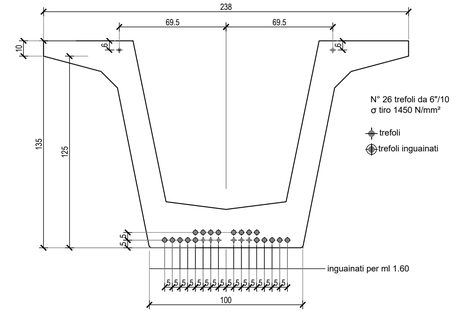

Armatura trave carreggiata sinistra

Scala 1:50

1/2 PROFILO LONGITUDINALE

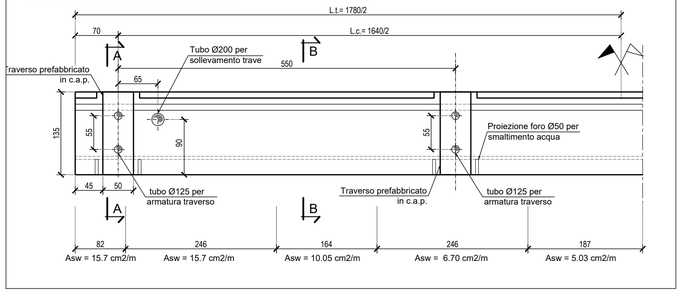

DETTAGLIO TRALICCIO

SCALA 1:10

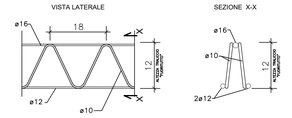

DETTAGLIO DI BORDO ARMATURA PREDALLE AUTOPORTANTE - (1.35x1.50)+(1.35x1.50)

SCALA 1:20

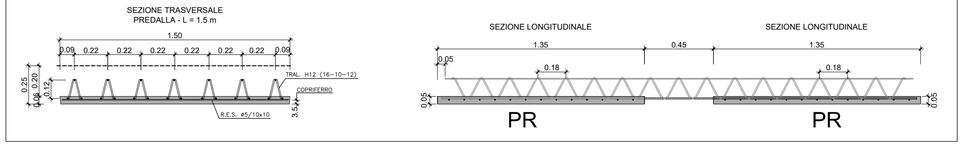

DETTAGLIO TIPO ARMATURA PREDALLE AUTOPORTANTE - (1.35x1.50)

SCALA 1:20

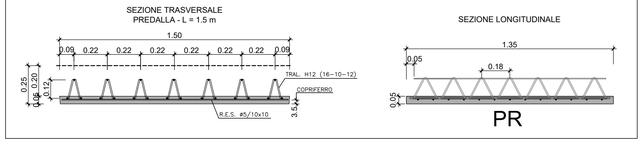

Armatura soletta
Sezione trasversale in campata

Scala 1:50

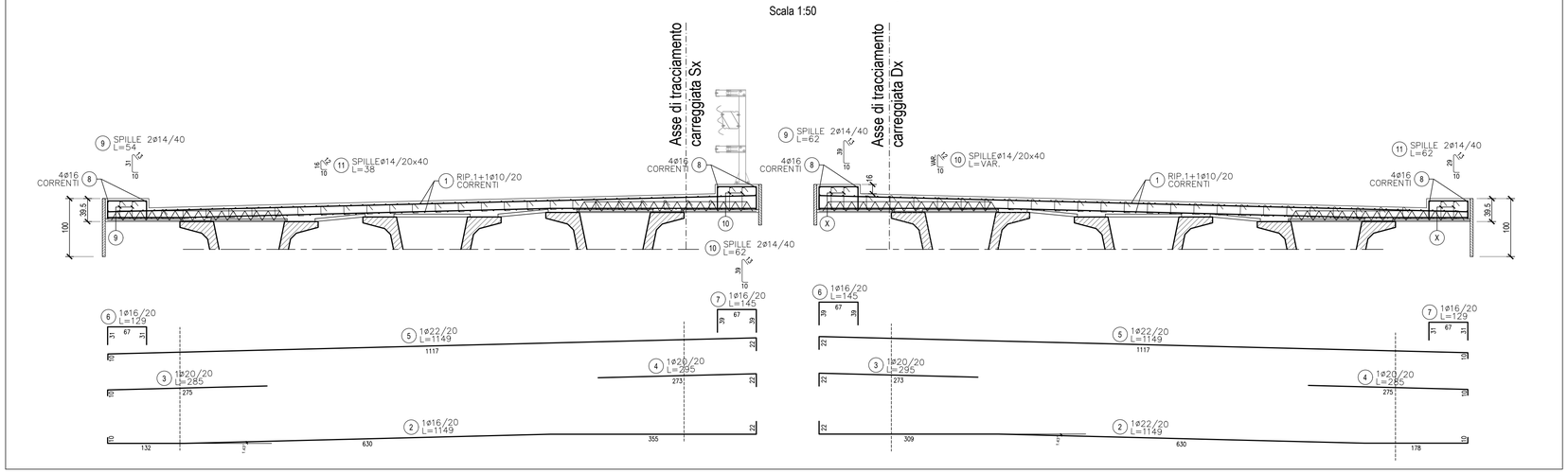

NOTE:
1) Per la tabella materiali fare riferimento all'elaborato T04EG04GENSC01.

2) Per i dettagli relativi alle barriere di sicurezza e le relative classi di contenimento vedere le sezioni tipo stradali e gli elaborati "Segnaletiche e barriere di sicurezza";

3) Per il sistema di smaltimento acque di piattaforma vedere le planimetrie idrauliche e gli elaborati di sezioni tipo;

anas
GRUPPO FS ITALIANE

Direzione Progettazione e Realizzazione Lavori

ITINERARIO RAGUSA-CATANIA

Collegamento viario compreso tra lo Svincolo della S.S. 514 "di Chiaramonte" con la S.S. 115 e lo Svincolo della S.S. 194 "Ragusana"

LOTTO 4 - Dallo svincolo n. 8 "Francofonte" (compreso) allo svincolo della "Ragusana"(escluso)

PROGETTO ESECUTIVO

COD. PA898

PROGETTAZIONE: ATI SINTAGMA - GP INGEGNERIA - COOPROGETTI -GDG - ICARIA - OMNISERVICE

PROGETTISTA RESPONSABILE DELL'INTEGRAZIONE DELLE PRESTAZIONI SPECIALISTICHE:
Dott. Ing. Nando Granieri
Ordine degli Ingegneri della Prov. di Perugia n° A351

INGEGNERI DELLA PROVINCIA DI PERUGIA
Sezione A
DOTTORE INGEGNERE
NANDO GRANIERI
SETTORE CIVILE E AMBIENTALE
SETTORE INDUSTRIALE
SETTORE DELL'INFORMAZIONE

IL GEOLOGO:
Dott. Geol. Giorgio Cerquiglini
Ordine dei Geologi della Regione Umbria n° 108

IL COORDINATORE PER LA SICUREZZA IN FASE DI PROGETTAZIONE:
Dott. Ing. Filippo Pambianco
Ordine degli Ingegneri della Provincia di Perugia n° A1373

VISTO IL RESPONSABILE DEL PROCEDIMENTO
Dott. Ing. Luigi Mupo

IL GRUPPO DI PROGETTAZIONE:

MANDATARIA:
Sintagma
Dott. Ing. N.Granieri, Dott. Ing. F.Durastanti, Dott. Ing. V.Truffini, Dott. Arch. A.Bracchini, Dott. Ing. L.Nani, Dott. Ing. M.Abram, Dott. Ing. F.Pambianco, Dott. Ing. M.Briganti Botta, Dott. Ing. L.Gagliardini, Dott. Geol. G.Cerquiglini

MANDANTI:
GPI INGEGNERIA
Dott. Ing. G.Guiducci, Dott. Ing. A.Signorelli, Dott. Ing. E.Moscatelli, Dott. Ing. A.Belà, Dott. Ing. G.Lucibello, Dott. Arch. G.Guastella, Dott. Geol. M.Leonardi, Dott. Ing. G.Parente
COOPROGETTI
Dott. Arch. E.A.E.Crimi, Dott. Ing. M.Panfili, Dott. Arch. P.Ghirelli, Dott. Ing. D.Pelle, Dott. Ing. L.Ragnacci, Dott. Arch. A.Strati, Archeol. M.G.Liseno
GEOTECHNICAL DESIGN GROUP
Dott. Ing. D.Cariaccini, Dott. Ing. S.Sacconi, Dott. Ing. C.Consorti, Dott. Ing. F.Aloe, Dott. Ing. A.Salvemini
ICARIA società di ingegneria
Dott. Ing. V.Rotisciani, Dott. Ing. G.Pulli, Dott. Ing. F.Macchioni, Dott. Ing. G.Verini Supplizi, Dott. Ing. V.Piunno, Geom. C.Sugaroni
OMNISERVICE INGEGNERIA
Dott. Ing. P.Agnello

IL RESPONSABILE DI PROGETTO:
ORDINE degli INGEGNERI
INGEGNERE
Federico DURASTANTI
Settore Civile e Ambientale
Settore Industriale
Settore dell'Informazione
A 644
Provincia di TERNI

OPERE D'ARTE MINORI
ATTRAVERSAMENTO IDRAULICO DAL KM 10+264 AL KM 10+280
Armature - Travi

CODICE PROGETTO (PROGETTO / LIV. PROG. / N. PROG.)	NOME FILE	REVISIONE	SCALA:
LO408Z E 2101	T04OM02STRAR01B CODICE ELAB. T04OM02STRAR01	B	1:50/20

REV.	DESCRIZIONE	DATA	REDATTO	VERIFICATO	APPROVATO
B	Revisione a seguito istruttoria Anas	Set 2021	V. Ingrao	F. Durastanti	N.Granieri
A	Emissione	Giu 2021	V. Ingrao	F. Durastanti	N.Granieri