PLANIMETRIA DI PROGETTO
SCALA 1:1000

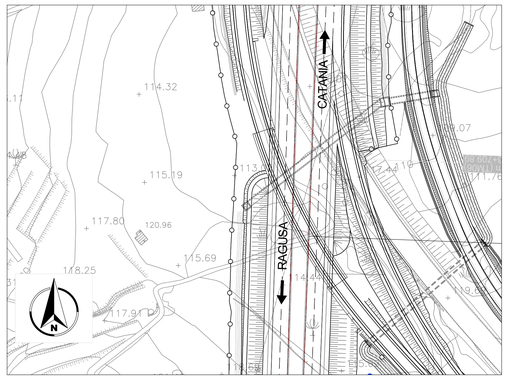

PLANIMETRIA
SCALA 1:200

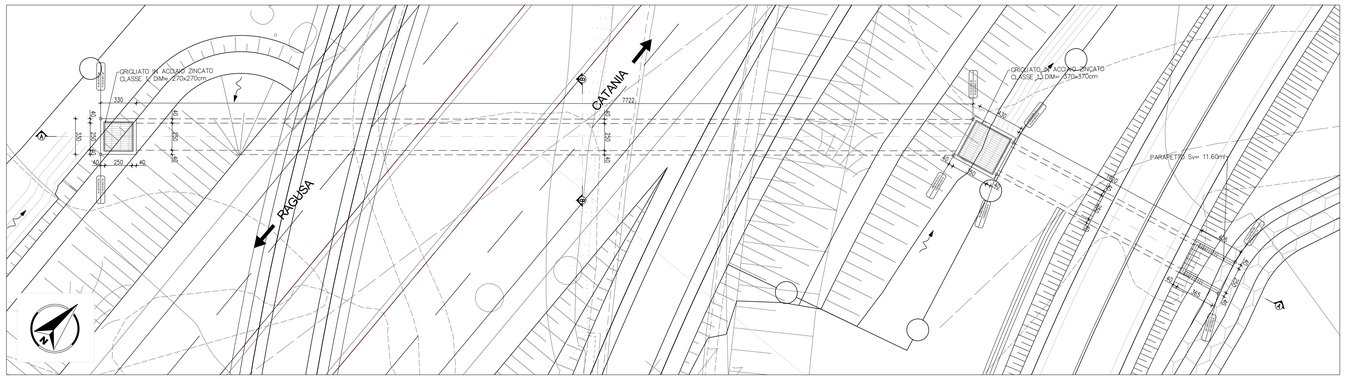

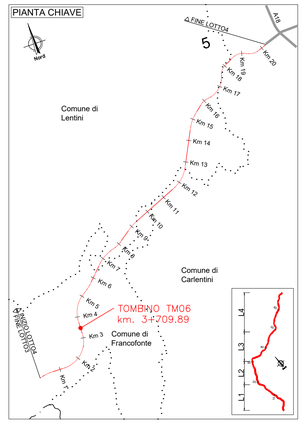

PIANTA
SCALA 1:100

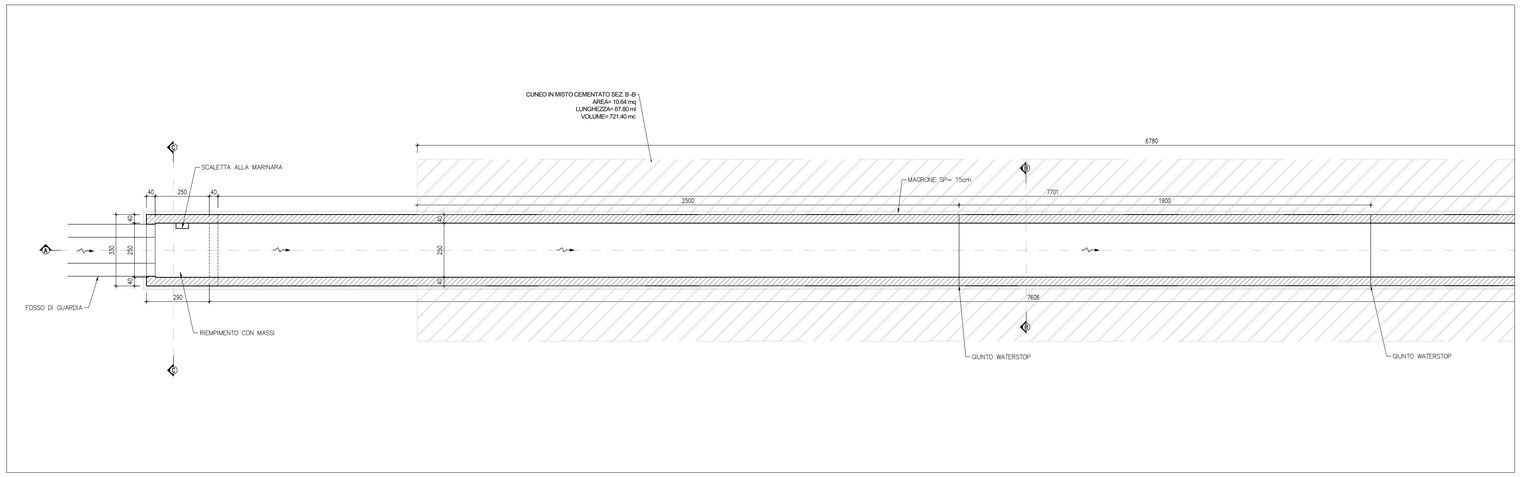

SEZIONE C-C
SCALA 1:50

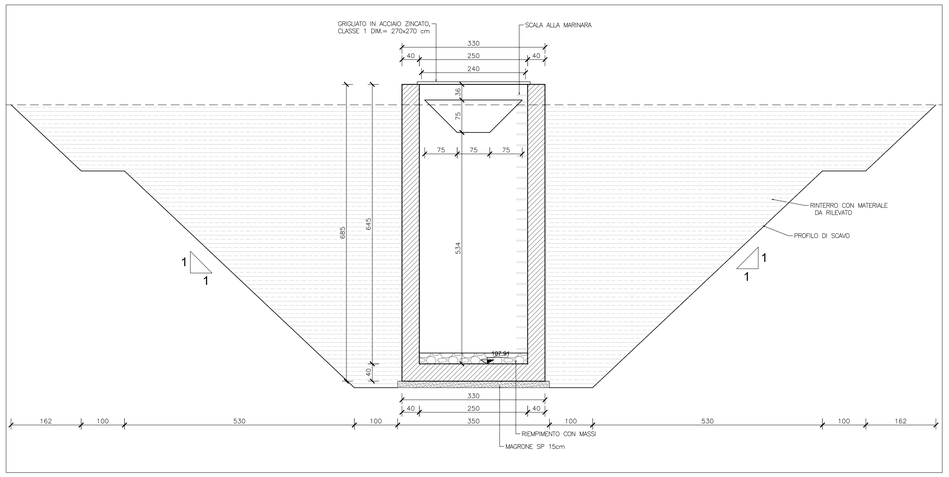

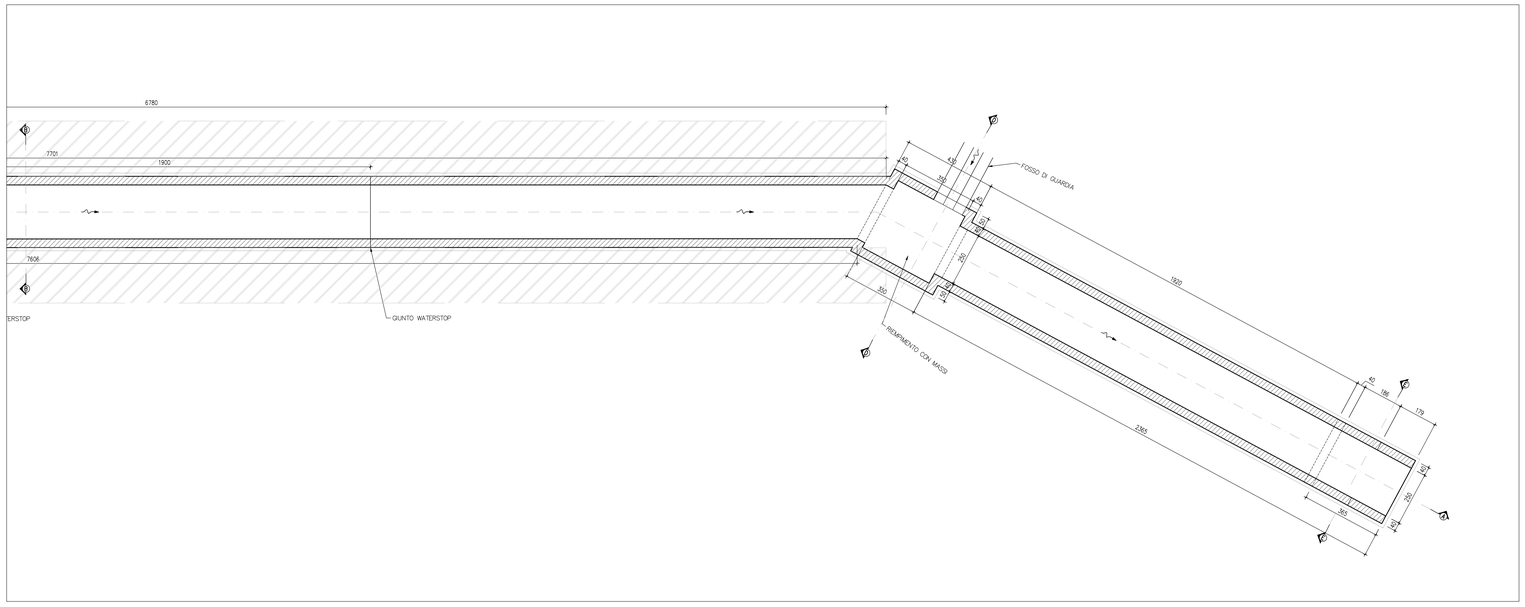

anas
GRUPPO FS ITALIANE

Direzione Progettazione e Realizzazione Lavori

ITINERARIO RAGUSA-CATANIA

Collegamento viario compreso tra lo Svincolo della S.S. 514 "di Chiaramonte" con la S.S. 115 e lo Svincolo della S.S. 194 "Ragusana"

LOTTO 3 - Dallo svincolo n. 5 "Grammichele" (compreso) allo svincolo n. 8 "Francofonte" (escluso)

PROGETTO ESECUTIVO — COD. PA897

PROGETTAZIONE: ATI SINTAGMA - GP INGEGNERIA - COOPROGETTI -GDG - ICARIA - OMNISERVICE

PROGETTISTA RESPONSABILE DELL'INTEGRAZIONE DELLE PRESTAZIONI SPECIALISTICHE:
Dott. Ing. Nando Granieri
Ordine degli Ingegneri della Prov. di Perugia n° A351

PROVINCIA DELLA PROVINCIA DI PERUGIA — Dott. Ingegnere NANDO GRANIERI — Settore: Ingegneria Civile e Ambientale — Specializzazione: Infrastrutture per i Trasporti

IL GEOLOGO:
Dott. Geol. Giorgio Cerquiglini
Ordine dei Geologi della Regione Umbria n° 108

IL COORDINATORE PER LA SICUREZZA IN FASE DI PROGETTAZIONE:
Dott. Ing. Filippo Pambianco
Ordine degli Ingegneri della Provincia di Perugia n° A1373

VISTO IL RESPONSABILE DEL PROCEDIMENTO
Dott. Ing. Luigi Mupo

IL GRUPPO DI PROGETTAZIONE:

MANDATARIA: Sintagma
Dott. Ing. N.Granieri — Dott. Ing. M.Abram
Dott. Ing. F.Macchioni — Dott. Ing. A.Giovannozzo
Dott. Ing. V.Truffini — Dott. Ing. M.Morganti Borba
Dott. Arch. A.Bracchini — Dott. Ing. L.Gagliardini
Dott. Ing. L.Nani — Dott. Geol. G.Cerquiglini

MANDANTI:
GPI INGEGNERIA — Dott. Ing. G.Guiducci, Dott. Ing. A.Signorelli, Dott. Ing. M.Bartolomeo, Dott. Ing. A.Bela — Dott. Ing. G.Lucibello, Dott. Arch. G.Guastella, Dott. Ing. G.Pennacchio, Dott. Ing. G.Parente
COOPROGETTI — Dott. Arch. E.A.E.Crimi, Dott. Ing. M.Pavilli, Dott. Arch. P.Chirelli, Dott. Ing. D.Pelle — Dott. Ing. I.Ragnacci, Dott. Arch. A.Sirati, Archeol. M.G.Liserio
GEOTECHNICAL DESIGN GROUP — Dott. Ing. D.Carlaccini, Dott. Ing. C.Cardarelli, Dott. Ing. C.Consorti — Dott. Ing. F.Aloe, Dott. Ing. A.Salvemini
ICARIA società di ingegneria — Dott. Ing. V.Rotisciani, Dott. Ing. G.Fruli, Dott. Ing. F.Macchioni — Dott. Ing. G.Verre Supplizi, Dott. Ing. V.Punno, Geom. C.Sugaroni
OMNISERVICE INGEGNERIA — Dott. Ing. P.Agnello

IL RESPONSABILE DI PROGETTO:
ORDINE degli INGEGNERI — INGEGNERE — Vincenzo ROTISCIANI — Sez. A — N° 1878 — Provincia di TERNI

OPERE D'ARTE MINORI
TOMBINO SCATOLARE 2X2 AL KM 3+710
Pianta, profili e sezioni - Tav. 1/2

CODICE PROGETTO (PROGETTO / LIV. PROG. / N. PROG.)	NOME FILE	REVISIONE	SCALA:
LO408Z E 2101	TD4TM06STRD101C — CODICE ELAB. T04TM06STRD101	C	Varie

REV.	DESCRIZIONE	DATA	REDATTO	VERIFICATO	APPROVATO
C	Revisione a seguito di Rapporto di Verifica	Novembre 2021	F.Macchioni	V. Rotisciani	N.Granieri
B	Revisione a seguito istruttoria Anas	Sett. 2021	F.Macchioni	V.Rotisciani	N.Granieri
A	Emissione	Giugno 2021	F.Macchioni	V. Rotisciani	N.Granieri