TM06 MANUFATTO A VALLE

PIANTA SPICCATO PARETI

SCALA 1:50

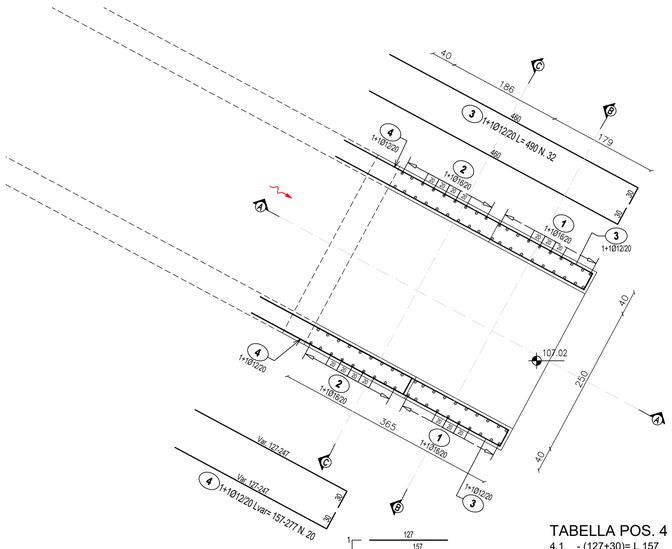

TABELLA POS. 4

4.1	- (127+30)= L 157	N° 4
4.2	- (157+30)= L 187	N° 4
4.3	- (187+30)= L 217	N° 4
4.4	- (217+30)= L 247	N° 4
4.5	- (247+30)= L 277	N° 4

SEZIONE C-C

SCALA 1:50

TABELLA POS. 2

2.1	- (125+30)= L 155	N° 4
2.2	- (139+30)= L 169	N° 4
2.3	- (152+30)= L 182	N° 4
2.4	- (165+30)= L 195	N° 4
2.5	- (179+30)= L 209	N° 4
2.6	- (192+30)= L 222	N° 4
2.7	- (205+30)= L 235	N° 4
2.8	- (219+30)= L 249	N° 4
2.9	- (232+30)= L 262	N° 4

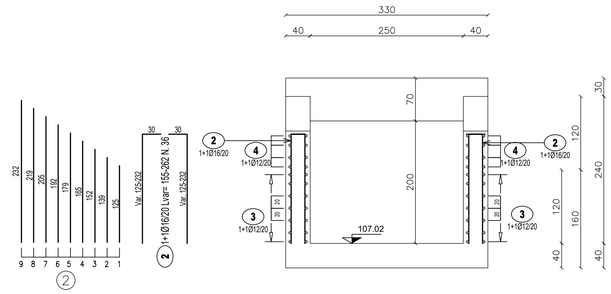

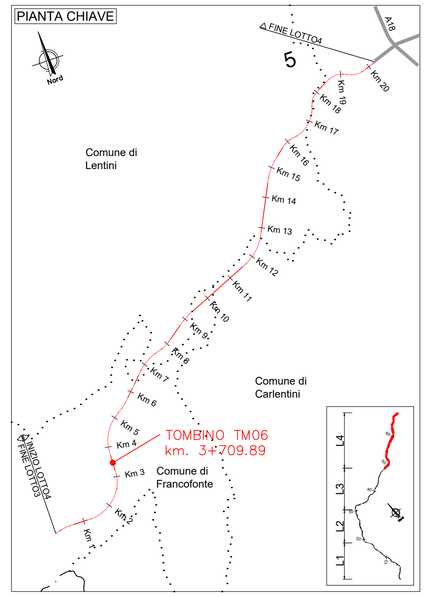

SEZIONE B-B

SCALA 1:50

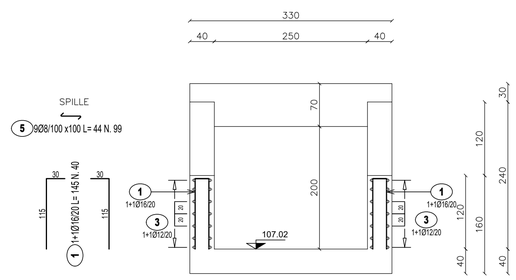

SEZIONE A-A

SCALA 1:50

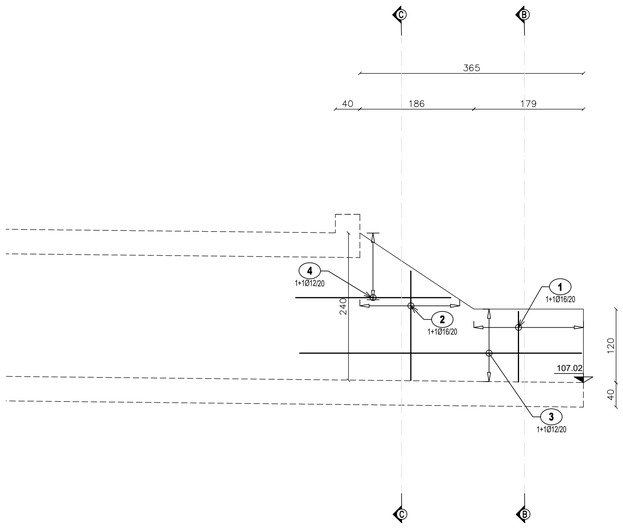

LISTA FERRI: ELEVAZIONE							
Pos.	Dia Ø	Ferri	Totale Ferri	Lung.(cm)	kg/m	Sagomatura	Tot. Kg
1	16	1+1	40	145	1.578	30 / 115	91.5
2	16	1+1	36	Var.155-262	1.578	30 / 179	118.4
3	12	1+1	12	490	0.888	30 / 460	52.2
4	12	1+1	20	Var.157-277	0.888	30 / 30	38.5
5	8	9	99	44	0.394	30 / 30	17.2
						TOTALE PESO Kg.	317.9

anas
GRUPPO FS ITALIANE

Direzione Progettazione e Realizzazione Lavori

ITINERARIO RAGUSA-CATANIA

Collegamento viario compreso tra lo Svincolo della S.S. 514 "di Chiaramonte" con la S.S. 115 e lo Svincolo della S.S. 194 "Ragusana"

LOTTO 4 - Dallo svincolo n. 8 "Francofonte" (compreso) allo svincolo della "Ragusana"(escluso)

PROGETTO ESECUTIVO — COD. PA898

PROGETTAZIONE: ATI SINTAGMA - GP INGEGNERIA - COOPROGETTI -GDG - ICARIA - OMNISERVICE

PROGETTISTA RESPONSABILE DELL'INTEGRAZIONE DELLE PRESTAZIONI SPECIALISTICHE:
Dott. Ing. Nando Granieri
Ordine degli Ingegneri della Prov. di Perugia n° A351

ORDINE DEGLI INGEGNERI DELLA PROVINCIA DI PERUGIA — Dottore Ingegnere NANDO GRANIERI — SETTORE CIVILE E AMBIENTALE, SETTORE INDUSTRIALE, SETTORE DELL'INFORMAZIONE

IL GEOLOGO:
Dott. Geol. Giorgio Cerquiglini
Ordine dei Geologi della Regione Umbria n° 108

IL COORDINATORE PER LA SICUREZZA IN FASE DI PROGETTAZIONE:
Dott. Ing. Filippo Pambianco
Ordine degli Ingegneri della Provincia di Perugia n° A1373

VISTO IL RESPONSABILE DEL PROCEDIMENTO
Dott. Ing. Luigi Mupo

IL GRUPPO DI PROGETTAZIONE:

MANDATARIA: Sintagma
Dott. Ing. N.Granieri, Dott. Ing. F.Durastanti, Dott. Ing. V.Truffini, Dott. Arch. A.Bracchini, Dott. Ing. L.Nani, Dott. Ing. M.Abram, Dott. Ing. F.Pambianco, Dott. Ing. M.Briganti Botta, Dott. Ing. L.Gagliardini, Dott. Geol. G.Cerquiglini

MANDANTI:
GP INGEGNERIA: Dott. Ing. G.Guiducci, Dott. Ing. A.Signorelli, Dott. Ing. E.Moscatelli, Dott. Ing. A.Bela, Dott. Ing. G.Lucibello, Dott. Arch. G.Guastella, Dott. Geol. M.Leonardi, Dott. Ing. G.Parente
COOPROGETTI: Dott. Arch. E.A.E.Crimi, Dott. Ing. M.Panfili, Dott. Arch. P.Ghirelli, Dott. Ing. D.Pelle, Dott. Ing. L.Ragnacci, Dott. Arch. A.Strati, Archeol. M.G.Liseno
GEOTECHNICAL DESIGN GROUP: Dott. Ing. D.Carlaccini, Dott. Ing. S.Sacconi, Dott. Ing. C.Consorti, Dott. Ing. F.Aloe, Dott. Ing. A.Salvemini
ICARIA società di ingegneria: Dott. Ing. V.Rotisciani, Dott. Ing. G.Pulli, Dott. Ing. F.Macchioni, Dott. Ing. G.Verini Supplizi, Dott. Ing. V.Piunno, Geom. C.Sugaroni
OMNISERVICE: Dott. Ing. P.Agnello

IL RESPONSABILE DI PROGETTO: ORDINE degli INGEGNERI — INGEGNERE Vladimiro ROTISCIANI — iscritto all'albo professionale dell'Ordine degli Ingegneri della Provincia di TERNI — A 876

OPERE D'ARTE MINORI
TOMBINO SCATOLARE 2X2 AL KM 3+710
Armature - Tav. 5/5

CODICE PROGETTO (PROGETTO / LIV. PROG. / N. PROG.)	NOME FILE	REVISIONE	SCALA:
LO408Z E 2101	T047M06STRAR05B CODICE ELAB. T04TM06STRAR05	B	Varie

REV.	DESCRIZIONE	DATA	REDATTO	VERIFICATO	APPROVATO
B	Revisione a seguito di Rapporto di Verifica	Novembre 2021	F.Macchioni	V. Rotisciani	N.Granieri
A	Emissione	Giugno 2021	F.Macchioni	V. Rotisciani	N.Granieri