PIANTA
SCALA 1:100

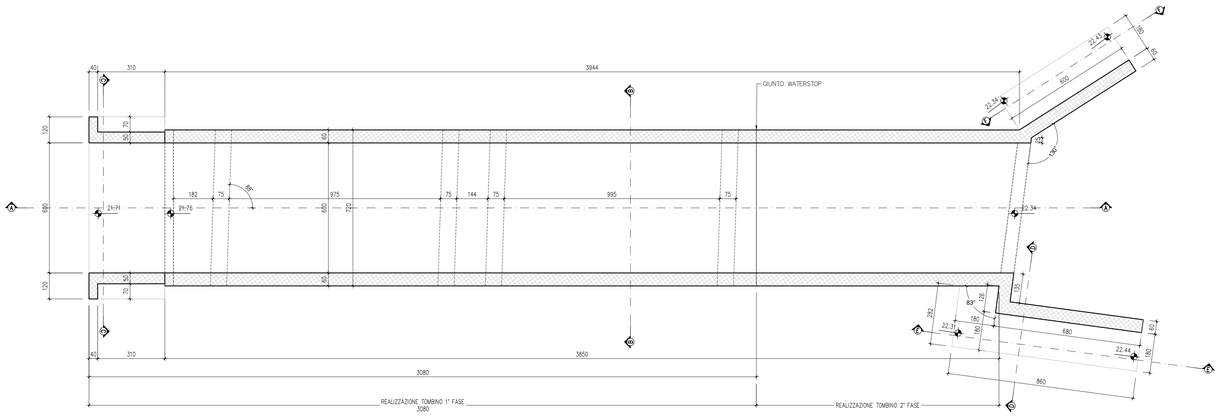

SEZIONE A-A
SCALA 1:100

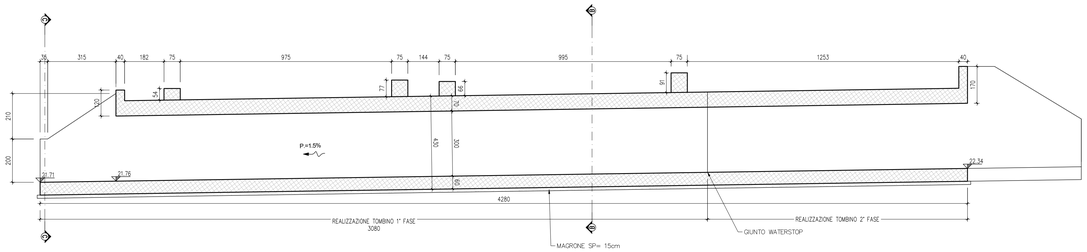

SEZIONE B-B
SCALA 1:50

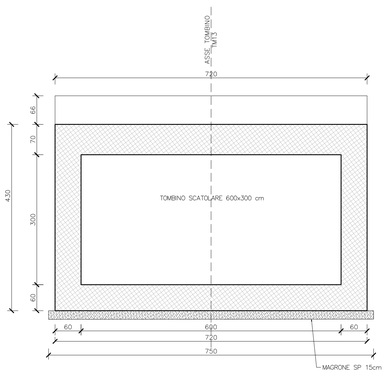

SEZIONE C-C
SCALA 1:50

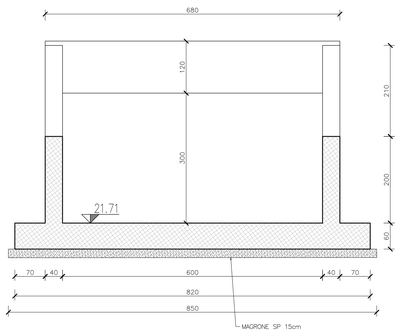

SEZIONE D-D
SCALA 1:50

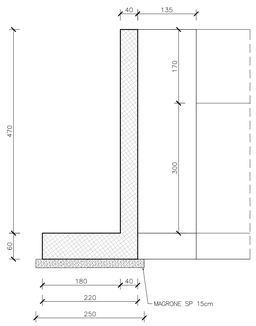

SEZIONE E-E
SCALA 1:50

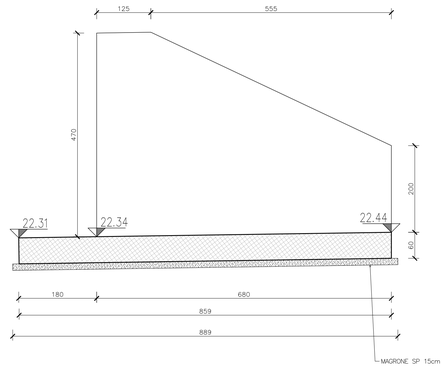

SEZIONE F-F
SCALA 1:50

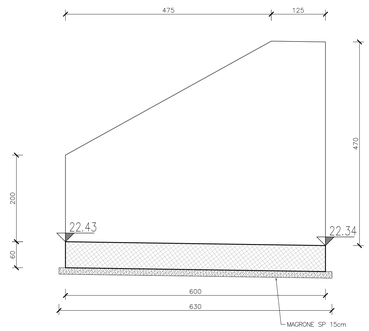

PIANTA CHIAVE

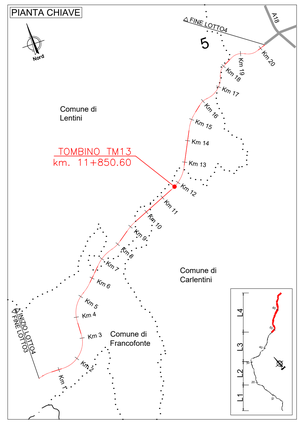

PART. GIUNTO WATER-STOP
SCALA 1:20

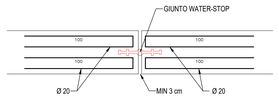

anas
GRUPPO FS ITALIANE

Direzione Progettazione e Realizzazione Lavori

ITINERARIO RAGUSA-CATANIA

Collegamento viario compreso tra lo Svincolo della S.S. 514 "di Chiaramonte" con la S.S. 115 e lo Svincolo della S.S. 194 "Ragusana"

LOTTO 4 - Dallo svincolo n. 8 "Francofonte" (compreso) allo svincolo della "Ragusana"(escluso)

PROGETTO ESECUTIVO — COD. PA898

PROGETTAZIONE: ATI SINTAGMA - GP INGEGNERIA - COOPROGETTI -GDG - ICARIA - OMNISERVICE

PROGETTISTA RESPONSABILE DELL'INTEGRAZIONE DELLE PRESTAZIONI SPECIALISTICHE:
Dott. Ing. Nando Granieri
Ordine degli Ingegneri della Prov. di Perugia n° A351

ORDINE DELLA PROVINCIA DI PERUGIA — INGEGNERE — Sezione A — N. 351 — DOTTORE INGEGNERE NAUNDO GRANIERI — SETTORI CIVILE E AMBIENTALE — SETTORE INDUSTRIALE — DPI 1052 DEL DPR 137/2012

IL GEOLOGO:
Dott. Geol. Giorgio Cerquiglini
Ordine dei Geologi della Regione Umbria n° 108

IL COORDINATORE PER LA SICUREZZA IN FASE DI PROGETTAZIONE:
Dott. Ing. Filippo Pambianco
Ordine degli Ingegneri della Provincia di Perugia n° A1373

VISTO IL RESPONSABILE DEL PROCEDIMENTO
Dott. Ing. Luigi Mupo

IL GRUPPO DI PROGETTAZIONE:

MANDATARIA:
Sintagma — Dott. Ing. N.Granieri, Dott. Ing. V.Cavasenni, Dott. Ing. V.Truffini, Dott. Arch. A.Bracchini, L.Nani, Dott. Ing. M.Morani, Dott. Ing. F.Pambianco, Dott. Ing. M.Briganti Botta, Dott. Ing. L.Gagliardini, Dott. Geol. G.Cerquiglini

MANDANTI:
GP INGEGNERIA — Dott. Ing. G.Guiducci, Dott. Ing. A.Signorelli, Dott. Ing. E.Moscatelli, Dott. Ing. A.Bella, Dott. Ing. G.Lucibello, Dott. Arch. G.Guadalti, Dott. Geol. M.Leonardi, Dott. Ing. G.Parente
COOPROGETTI — Dott. Arch. E.A.E.Crimi, Dott. Ing. P.Cipolli, Dott. Agr. M.Zavelani, Dott. Ing. D.Pelle, Dott. Ing. L.Ragnacci, Dott. Arch. A.Grua, Archeol. M.G.Liseno
GEOTECHNICAL DESIGN GROUP — Dott. Ing. D.Cardaccia, Dott. Ing. S.Sacconi, Dott. Ing. C.Consorti, Dott. Ing. F.Alice, Dott. Ing. A.Salvemini
ICARIA — Dott. Ing. V.Rotisciani, Dott. Ing. G.Verrini Supplizi, Dott. Ing. G.Pulli, Dott. Ing. V.Piunno, Dott. Ing. F.Macchioni, Geom. C.Sugarioni
OMNISERVICE — Dott. Ing. P.Agnello

IL RESPONSABILE DI PROGETTO:
ORDINE degli INGEGNERI — INGEGNERE — Vladimiro ROTISCIANI — Sezione A — N. A1378 — Settore Civile e Ambientale

OPERE D'ARTE MINORI
TOMBINO SCATOLARE AL KM 11+851
Carpenterie

CODICE PROGETTO	NOME FILE	REVISIONE	SCALA:
PROGETTO: LO408Z — LIV. PROG.: E — N. PROG.: 2101	T04TM13STRCP01A — CODICE ELAB.: T04TM13STRCP01	A	Varie

REV.	DESCRIZIONE	DATA	REDATTO	VERIFICATO	APPROVATO
A	Emissione	Giugno 2021	F.Macchioni	V. Rotisciani	N.Granieri