## SEZIONE X-X
SCALA 1:50

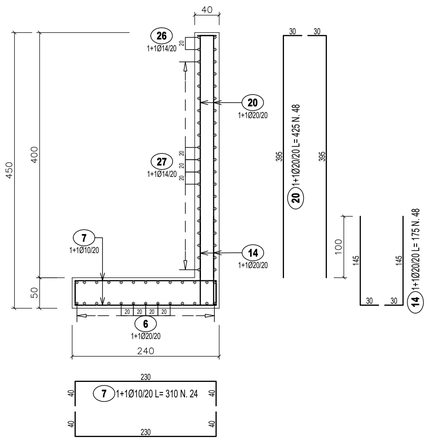


## SEZIONE C-C
SCALA 1:50

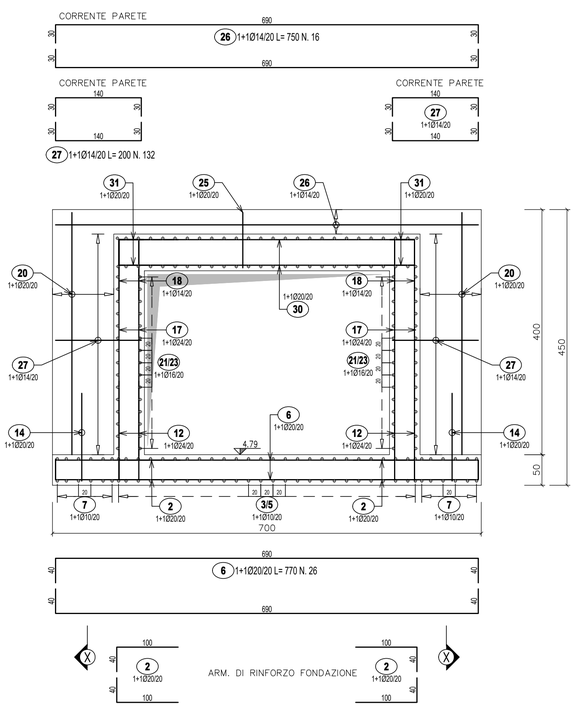


## SEZIONE B-B
SCALA 1:50

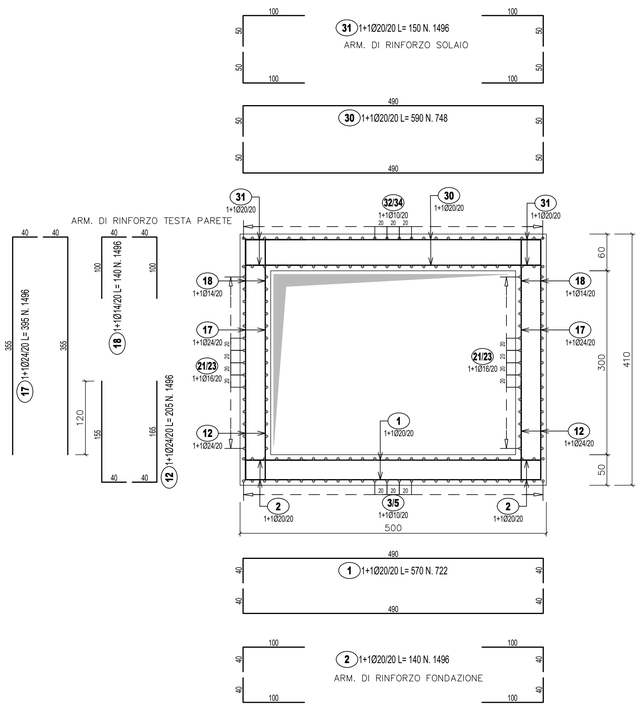


CAVALLOTTI SOLETTA COPERTURA

35 2Ø16/100 x100 L= 174 N. 600

SPILLE

36 9Ø8/100 x100 L= 54 N. 4250

CAVALLOTTI FONDAZIONE TOMBINO

15 2Ø16/100 x100 L= 154 N. 300

PIANTA CHIAVE

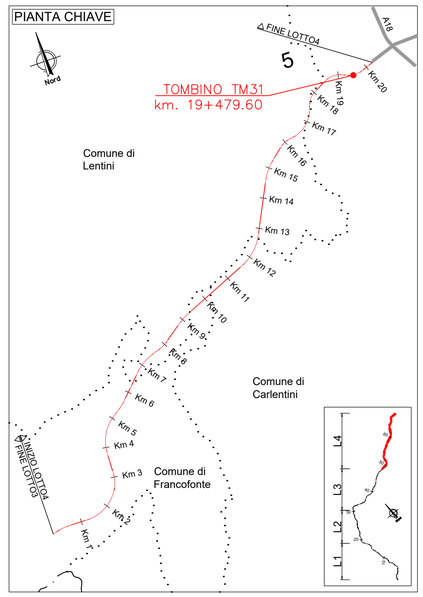


## SEZIONE D-D
SCALA 1:50

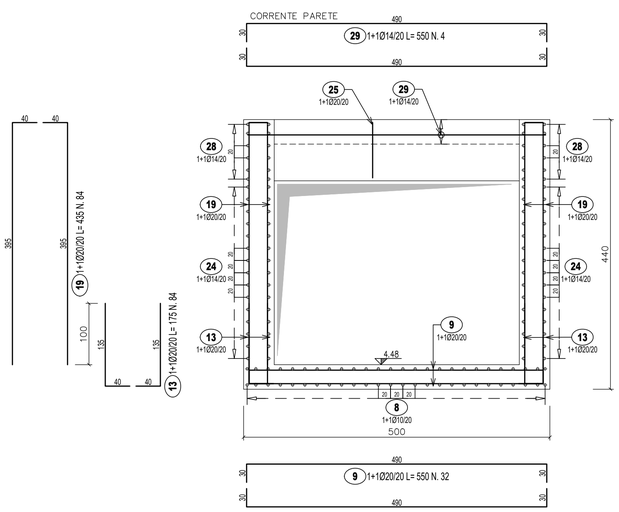


## SEZIONE E-E
SCALA 1:50

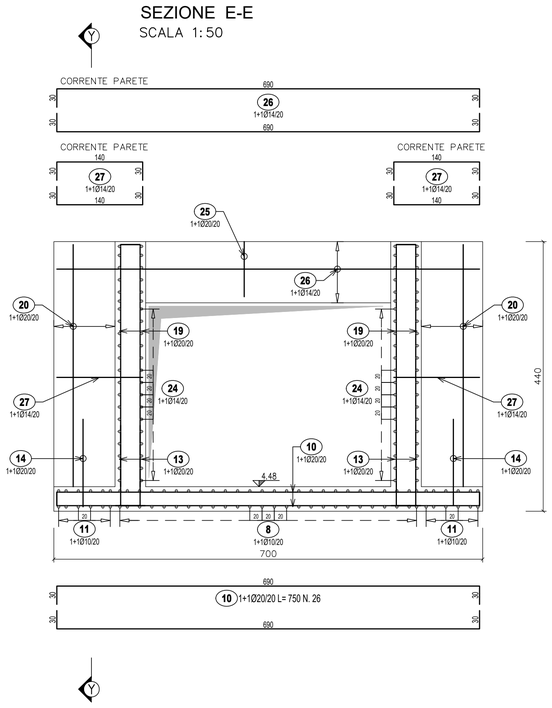


## SEZIONE Y-Y
SCALA 1:50

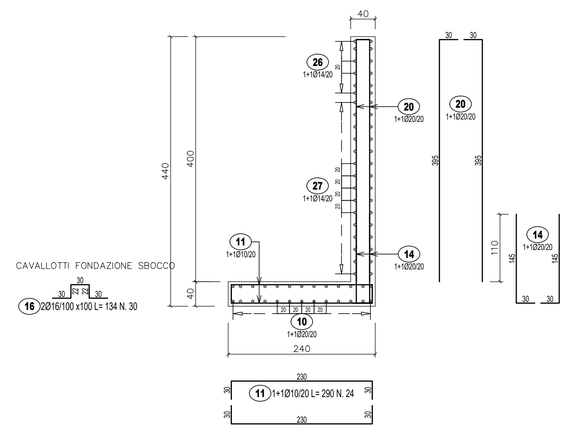


anas
GRUPPO FS ITALIANE

*Direzione Progettazione e Realizzazione Lavori*

# ITINERARIO RAGUSA-CATANIA

Collegamento viario compreso tra lo Svincolo della S.S. 514 "di Chiaramonte" con la S.S. 115 e lo Svincolo della S.S. 194 "Ragusana"

LOTTO 4 - Dallo svincolo n. 8 "Francofonte" (compreso) allo svincolo della "Ragusana"(escluso)

## PROGETTO ESECUTIVO

COD. PA898

PROGETTAZIONE: ATI SINTAGMA - GP INGEGNERIA - COOPROGETTI -GDG - ICARIA - OMNISERVICE


PROGETTISTA RESPONSABILE DELL'INTEGRAZIONE DELLE PRESTAZIONI SPECIALISTICHE:
Dott. Ing. Nando Granieri
Ordine degli Ingegneri della Prov. di Perugia n° A351

IL GEOLOGO:
Dott. Geol. Giorgio Cerquiglini
Ordine dei Geologi della Regione Umbria n° 108

IL COORDINATORE PER LA SICUREZZA IN FASE DI PROGETTAZIONE:
Dott. Ing. Filippo Pambianco
Ordine degli Ingegneri della Provincia di Perugia n° A1373

VISTO IL RESPONSABILE DEL PROCEDIMENTO
Dott. Ing. Luigi Mupo

IL GRUPPO DI PROGETTAZIONE:

MANDATARIA:
Sintagma — Dott. Ing. N.Granieri, F.Durastanti, F.Truffini, A.Bracchini, L.Nari; Dott. Ing. M.Abram, F.Pambianco, M.Briganti Botta, L.Cagliardini, G.Cerquiglini

MANDANTI:
GP INGEGNERIA — Dott. Ing. G.Guiducci, A.Signorelli, E.Moscatelli, A.Belà; Dott. Ing. G.Lucibello, Dott. Arch. G.Guastella, Dott. Geol. M.Leonardi, Dott. Ing. G.Parente
COOPROGETTI — Dott. Arch. E.A.E.Crimi, Dott. Ing. M.Panfili, Dott. Arch. P.Ghirelli, Dott. Ing. D.Pelle; Dott. Ing. L.Ragnacci, Dott. Arch. A.Strati, Archeol. M.G.Liseno
GEOTECHNICAL DESIGN GROUP — Dott. Ing. D.Carlaccini, S.Sacconi, C.Consorti; Dott. Ing. F.Aloe, A.Salvemini
ICARIA società di ingegneria — Dott. Ing. V.Rotisciani, G.Pulli, F.Macchioni; Dott. Ing. G.Verini Supplizi, V.Piunno, Geom. C.Sugaroni
OMNISERVICE — Dott. Ing. P.Agnello

IL RESPONSABILE DI PROGETTO: INGEGNERE
ORDINE degli INGEGNERI Vladimiro ROTISCIANI sezione A settore civile e ambientale, industriale, dell'informazione A 876 Provincia di TERNI


## OPERE D'ARTE MINORI
## TOMBINO SCATOLARE 3X2.5 AL KM 19+480
## Armature - Tav. 2/2

| CODICE PROGETTO (PROGETTO / LIV. PROG. / N. PROG.) | NOME FILE | REVISIONE | SCALA: |
|---|---|---|---|
| LO408Z E 2101 | T047M31STRAR02B<br>CODICE ELAB. T04TM31STRAR02 | B | 1:50 |

| REV. | DESCRIZIONE | DATA | REDATTO | VERIFICATO | APPROVATO |
|---|---|---|---|---|---|
| B | Revisione a seguito di Rapporto di Verifica | Novembre 2021 | F.Macchioni | V. Rotisciani | N.Granieri |
| A | Emissione | Giugno 2021 | F.Macchioni | V. Rotisciani | N.Granieri |