CARPENTERIA OS04 - PROFILO

Scala 1:50

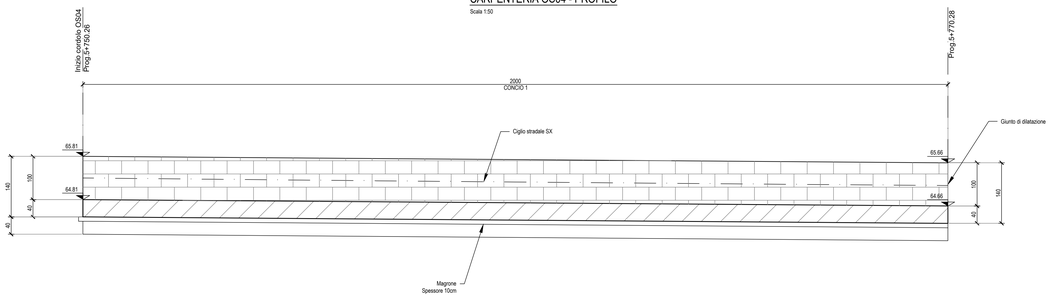

CONCIO 1 - SEZIONE TIPO

Scala 1:20

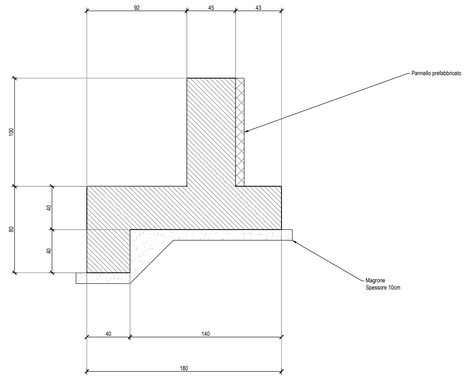

CARPENTERIA OS04 - PROFILO

Scala 1:50

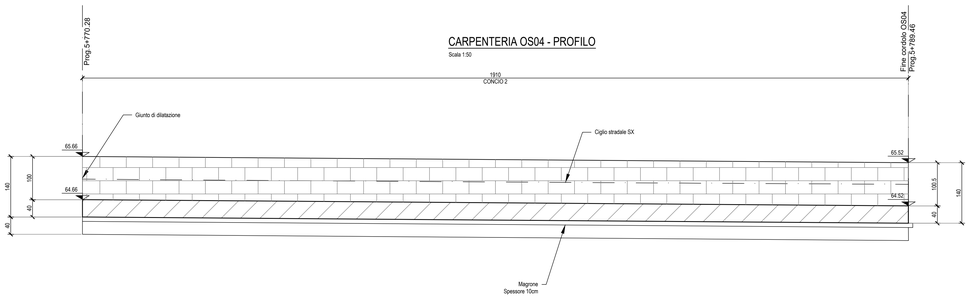

CONCIO 2 - SEZIONE TIPO

Scala 1:20

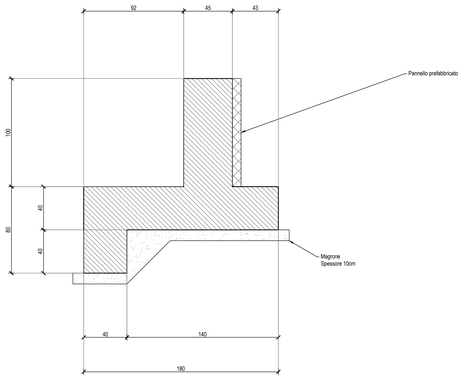

QUADRO D'UNIONE

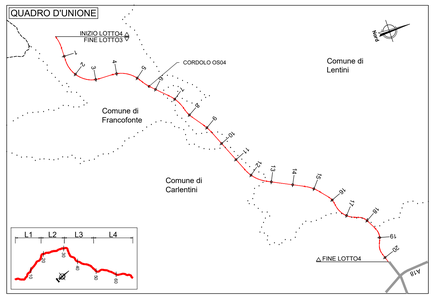

NOTE:
1) Per la tabella materiali fare riferimento all'elaborato T04ES01GENSC01.
2) La fritura viene eseguita con pannelli prefabbricati in c.a. con rivestimento in mattice collocati in posizione tale da garantire gli spessori strutturali riportati in carpenteria e saranno completati da armatura sporgente da annegare nel calcestruzzo da gettare nella parte posteriore del pannello.
3) Per i dettagli relativi alle barriere di sicurezza e le relative classi di contenimento vedere le sezioni tipo stradali e gli elaborati "Segnaletiche e barriere di sicurezza";
4) Per il sistema di smaltimento acque di piattaforma ed i relativi dettagli vedere le planimetrie idrauliche e gli elaborati di sezioni tipo.

ARMATURA CONCIO 1

Scala 1:20

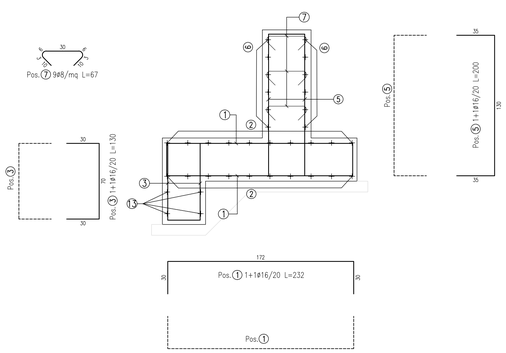

ELEMENTO: CONCIO 1					N.ELEMENTI: 1
POSIZIONE	N. PEZZI	ø [mm]	L [cm]	L. TOT [m]	PESO [kg]	SCHEMA PIEGATURA (misure al filo esterno)
1	200	16	232.0	464.00	732.19	172
2	36	12	1200.0	432.00	383.62	1200
3	200	16	130.0	260.00	410.28	70 30 30
4	8	12	1200.0	96.00	85.25	1200
5	200	16	200.0	400.00	631.20	30 30 130
6	24	12	1200.0	288.00	255.74	1200
7	180	8	67.0	120.54	47.61	30 30 30 30
PESO TOTALE:					2545.89	

ARMATURA CONCIO 2

Scala 1:20

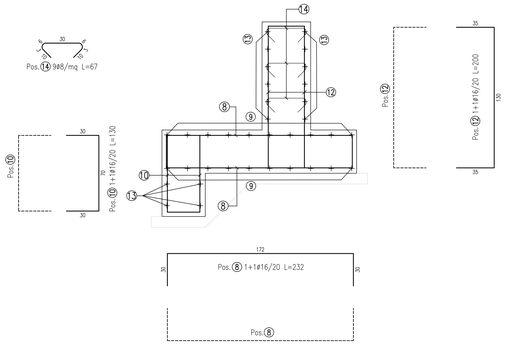

ELEMENTO: CONCIO 2					N.ELEMENTI: 1
POSIZIONE	N. PEZZI	ø [mm]	L [cm]	L. TOT [m]	PESO [kg]	SCHEMA PIEGATURA (misure al filo esterno)
8	192	16	232.0	445.44	702.90	172
9	36	12	1200.0	432.00	383.62	1200
10	192	16	130.0	249.60	393.87	70 30 30
11	8	12	1200.0	96.00	85.25	1200
12	192	16	200.0	384.00	605.95	30 30 130
13	24	12	1200.0	288.00	255.74	1200
14	170	8	67.0	113.84	44.97	30 30 30 30
PESO TOTALE:					2472.30	

anas
GRUPPO FS ITALIANE

Direzione Progettazione e Realizzazione Lavori

ITINERARIO RAGUSA-CATANIA

Collegamento viario compreso tra lo Svincolo della S.S. 514 "di Chiaramonte" con la S.S. 115 e lo Svincolo della S.S. 194 "Ragusana"

LOTTO 4 - Dallo svincolo n. 8 "Francofonte" (compreso) allo svincolo della "Ragusana"(escluso)

PROGETTO ESECUTIVO

COD. PA898

PROGETTAZIONE: ATI SINTAGMA - GP INGEGNERIA - COOPROGETTI -GDG - ICARIA - OMNISERVICE

PROGETTISTA RESPONSABILE DELL'INTEGRAZIONE DELLE PRESTAZIONI SPECIALISTICHE:
Dott. Ing. Nando Granieri
Ordine degli Ingegneri della Prov. di Perugia n° A351

ORDINE DEGLI INGEGNERI DELLA PROVINCIA DI PERUGIA
Dott. Ing. NANDO GRANIERI
SETTORE CIVILE E AMBIENTALE
SETTORE INDUSTRIALE
SETTORE DELL'INFORMAZIONE

IL GEOLOGO:
Dott. Geol. Giorgio Cerquiglini
Ordine dei Geologi della Regione Umbria n° 108

IL COORDINATORE PER LA SICUREZZA IN FASE DI PROGETTAZIONE:
Dott. Ing. Filippo Pambianco
Ordine degli Ingegneri della Provincia di Perugia n° A1373

VISTO IL RESPONSABILE DEL PROCEDIMENTO
Dott. Ing. Luigi Mupo

IL GRUPPO DI PROGETTAZIONE:

MANDATARIA:
Sintagma — Dott. Ing. N.Granieri, Dott. Ing. M.Abram, Dott. Ing. A.Bellucci, Dott. Ing. G.Bonifacio, Dott. Ing. V.Truffini, Dott. Ing. M.Briganti Botta, Dott. Arch. A.Bracchini, Dott. Ing. L.Gagliardini, Dott. Ing. L.Nani, Dott. Geol. G.Cerquiglini

MANDANTI:
GP Ingegneria — Dott. Ing. G.Guiducci, Dott. Ing. G.Lucibello, Dott. Ing. S.Signorelli, Dott. Arch. G.Guastella, Dott. Ing. M.Pennacchietti, Dott. Ing. A.Bellucci, Dott. Ing. G.Paturzo, Dott. Ing. G.Palumbo
Cooprogetti — Dott. Arch. E.A.E.Crimi, Dott. Ing. L.Ragnacci, Dott. Ing. M.Panitti, Dott. Arch. A.Strati, Dott. Arch. P.Gherardi, Archeol. M.G.Liseno, Dott. Ing. G.Pelle
GEOSTUDIO — Dott. Ing. D.Carbonini, Dott. Ing. F.Aloe, Dott. Ing. S.Sarconi, Dott. Ing. A.Salvemini, Dott. Ing. C.Consorti
ICARIA (società di ingegneria) — Dott. Ing. V.Robociani, Dott. Ing. G.Vertri Supplizi, Dott. Ing. G.Putti, Dott. Ing. V.Puorro, Dott. Ing. F.Macchioni, Geom. C.Sugaroni
OMNISERVICE — Dott. Ing. P.Agnello

IL RESPONSABILE DI PROGETTO:
ORDINE DEGLI INGEGNERI DELLA PROVINCIA DI TERNI
Dott. Ing. FABIO CASTELLANI
Iscritto all'albo al n. A 544

OPERE DI SOSTEGNO
CORDOLO PER BARRIERA ACUSTICA DAL KM 5+570 AL KM 5+609
Carpenteria ed armatura

CODICE PROGETTO		NOME FILE	REVISIONE	SCALA:
PROGETTO: LO408Z — LIV. PROG.: E — N. PROG.: 2101		T04OS04STRCA01B	B	Varie
		CODICE ELAB.: T04OS04STRCA01		

REV.	DESCRIZIONE	DATA	REDATTO	VERIFICATO	APPROVATO
B	Revisione a seguito di Rapporto di Verifica	Nov. 2021	M. Crea	F. Durastanti	N.Granieri
A	Emissione	Giu. 2021	M. Crea	F. Durastanti	N.Granieri