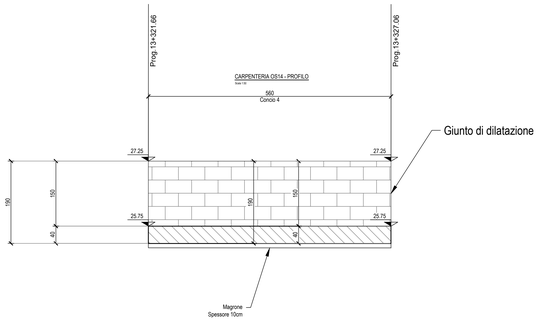

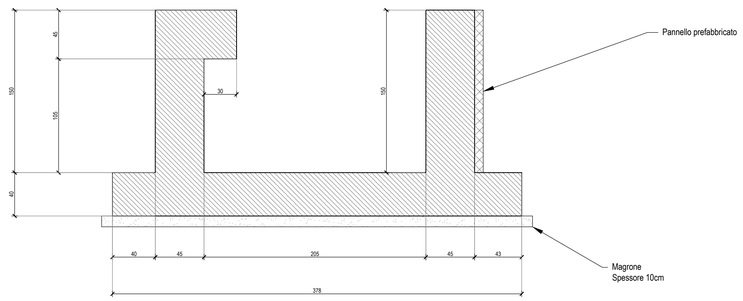

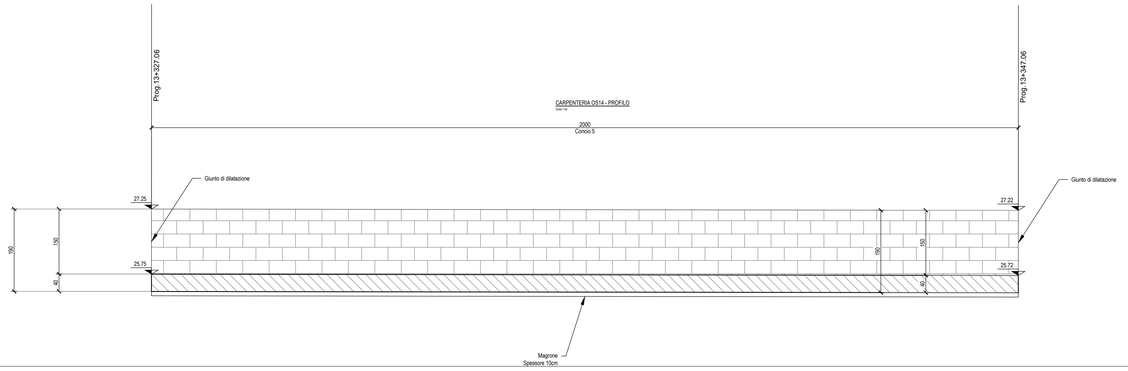

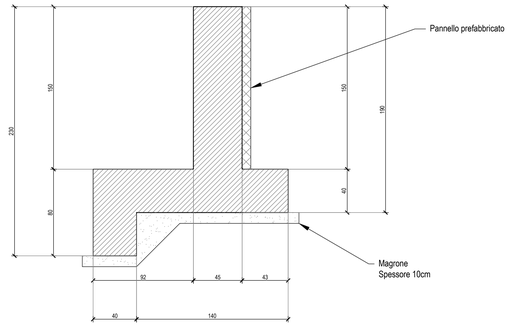

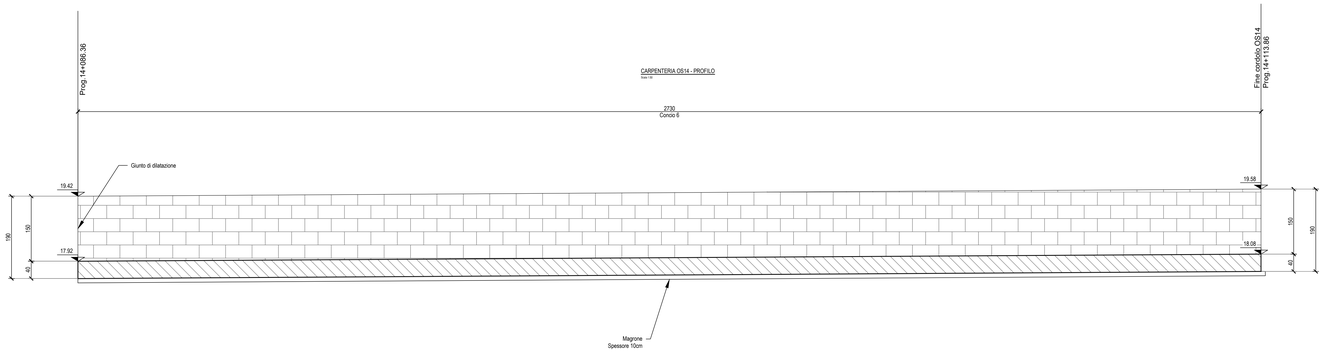

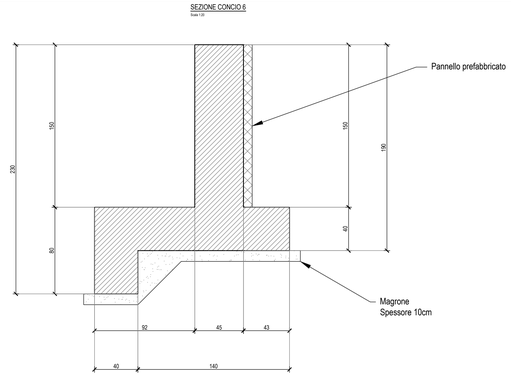

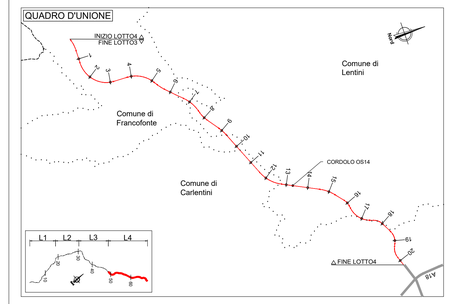

NOTE:
1) Per la tabella materiali fare riferimento all'elaborato
T04EG01GENSC01;
2) La finitura viene eseguita con pannelli prefabbricati in c.a. con investimento in matrice collocati in posizione tale da garantire gli spessori strutturali riportati in carpenteria e saranno completati da armatura sporgente da annegare nel calcestruzzo da gettare nella parte posteriore del parnevlo;
3) Per i dettagli relativi alle barriere di sicurezza e le relative classi di contenimento vedere le sezioni tipo stradali e gli elaborati "Segnaletiche e barriere di sicurezza";
4) Per il sistema di smaltimento acque di piattaforma ed i relativi dettagli vedere le planimetrie idrauliche e gli elaborati di sezioni tipo;

OS21- ARMATURA CONCIO 1
Scala 1:10

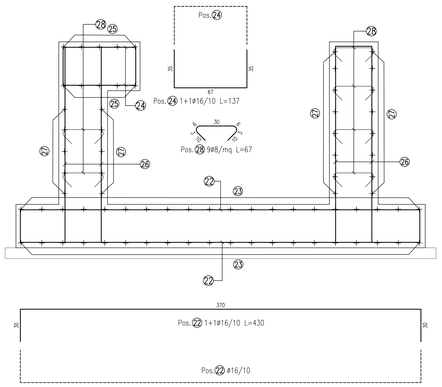

ELEMENTO: CONCIO 4					N.ELEMENTI: 1	
POSIZIONE	N. PEZZI	ø [mm]	L [cm]	L. TOT [m]	PESO [kg]	SCHEMA PIEGATURA (misure al filo esterno)
22	112	16	429.7	481.32	759.52	369.8
23	38	12	550.0	209.00	185.59	550
24	112	16	137.0	153.44	242.13	67
25	10	12	550.0	55.00	48.84	550
26	224	16	250.0	560.00	883.68	180
27	26	12	550.0	143.00	126.98	550
28	220	8	67.0	147.32	58.19	30 30
PESO TOTALE:					2304.93	

OS14 - ARMATURA CONCIO 5
Scala 1:10

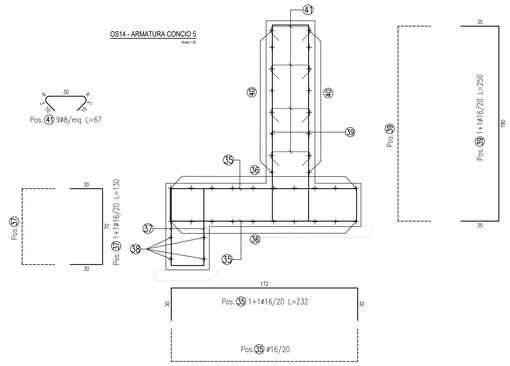

ELEMENTO: CONCIO 5					N.ELEMENTI: 1	
POSIZIONE	N. PEZZI	ø [mm]	L [cm]	L. TOT [m]	PESO [kg]	SCHEMA PIEGATURA (misure al filo esterno)
35	200	16	232.0	464.00	732.19	172
36	36	12	1200.0	432.00	383.62	1200
37	200	16	130.0	260.00	410.28	70
38	8	12	1200.0	96.00	85.25	1200
39	200	16	250.0	500.00	789.00	180
40	32	12	1200.0	384.00	340.99	1200
41	270	8	67.0	180.80	71.42	30 30
PESO TOTALE:					2812.75	

NB: la tabella ferri si riferisce al singolo concio

OS14 - ARMATURA CONCIO 5
Scala 1:10

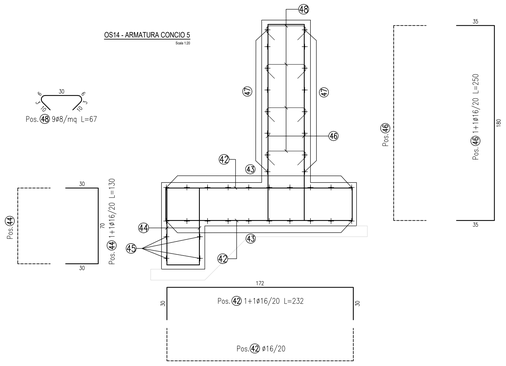

ELEMENTO: CONCIO 6					N.ELEMENTI: 1	
POSIZIONE	N. PEZZI	ø [mm]	L [cm]	L. TOT [m]	PESO [kg]	SCHEMA PIEGATURA (misure al filo esterno)
42	274	16	232.0	635.68	1003.10	172
43	54	12	1200.0	648.00	575.42	1200
44	274	16	130.0	356.20	562.08	70
45	12	12	1200.0	144.00	127.87	1200
46	274	16	250.0	685.00	1080.93	180
47	48	12	1200.0	576.00	511.49	1200
48	368	8	67.0	246.43	97.34	30 30
PESO TOTALE:					3958.23	

anas
GRUPPO FS ITALIANE

Direzione Progettazione e Realizzazione Lavori

ITINERARIO RAGUSA-CATANIA

Collegamento viario compreso tra lo Svincolo della S.S. 514 "di Chiaramonte" con la S.S. 115 e lo Svincolo della S.S. 194 "Ragusana"

LOTTO 4 - Dallo svincolo n. 8 "Francofonte" (compreso) allo svincolo della "Ragusana"(escluso)

PROGETTO ESECUTIVO

COD. PA898

PROGETTAZIONE: ATI SINTAGMA - GP INGEGNERIA - COOPROGETTI -GDG - ICARIA - OMNISERVICE

PROGETTISTA RESPONSABILE DELL'INTEGRAZIONE DELLE PRESTAZIONI SPECIALISTICHE:
Dott. Ing. Nando Granieri
Ordine degli Ingegneri della Prov. di Perugia n° A351

IL GEOLOGO:
Dott. Geol. Giorgio Cerquiglini
Ordine dei Geologi della Regione Umbria n° 108

IL COORDINATORE PER LA SICUREZZA IN FASE DI PROGETTAZIONE:
Dott. Ing. Filippo Pambianco
Ordine degli Ingegneri della Provincia di Perugia n° A1373

VISTO IL RESPONSABILE DEL PROCEDIMENTO
Dott. Ing. Luigi Mupo

IL GRUPPO DI PROGETTAZIONE:

MANDATARIA:
Sintagma
Dott. Ing. N.Granieri — Dott. Ing. M.Abram
Dott. Ing. F.Durastanti — Dott. Ing. F.Pambianco
Dott. Ing. V.Vinciguerra — Dott. Ing. M.Rosario Balsamo
Dott. Arch. A.Bruschini — Dott. Ing. L.Gagliardini
Dott. Ing. L.Nani — Dott. Geol. G.Cerquiglini

MANDANTI:
GP Ingegneria
Dott. Ing. G.Giudicci — Dott. Ing. G.Lucibello
Dott. Ing. A.Signorelli — Dott. Arch. G.Guastella
Dott. Ing. A.Moscatelli — Dott. Geol. M.Bernardi
Dott. Ing. L.Ferri — Dott. Ing. S.Sesti
Dott. Arch. E.A.E.Cirino — Dott. Ing. L.Ragnanzi
Dott. Ing. M.Panitti — Dott. Arch. A.Sfrallo
Dott. Arch. P.Ghirelli — Archeol. M.G.Liseno
Dott. Ing. D.Pietra
Dott. Ing. G.Carlaccini — Dott. Ing. F.Aloe
Dott. Ing. G.Cassiani — Dott. Ing. A.Salvemini
Dott. Ing. C.Consorti
Dott. Ing. V.Rodaciani — Dott. Ing. G.Vanni Suppilo
Dott. Ing. F.Ciarlanti — Dott. Ing. A.Pambianco
Dott. Ing. F.Macchioni — Geom. C.Dugarono
Icaria studio di ingegneria
Dott. Ing. P.Agnello
Omniservice

TTO:

OPERE DI SOSTEGNO
CORDOLO PER BARRIERA ACUSTICA DaL KM 13+257 AL KM 14+114
Carpenteria ed armatura - Tav. 2 di 2

CODICE PROGETTO			NOME FILE	REVISIONE	SCALA:
PROGETTO	LIV. PROG.	N. PROG.	T04OS14STRCA02B		
LO408Z	E	2101	CODICE ELAB. T04OS14STRCA02	B	Varie

REV.	DESCRIZIONE	DATA	REDATTO	VERIFICATO	APPROVATO
B	Revisione a seguito istruttoria Anas	Set 2021	M. Crea	F. Durastanti	N.Granieri
A	Emissione	Giu 2021	M. Crea	F. Durastanti	N.Granieri