CARPENTERIA CONCIO 1 - PIANTA SPICCATO

Scala 1:50

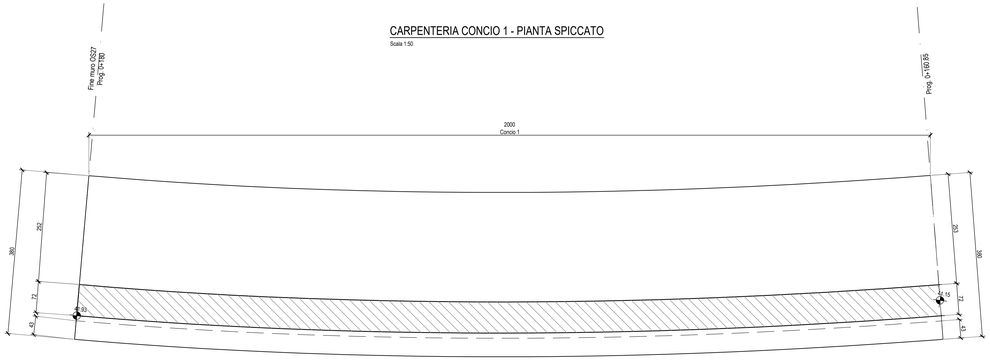

CARPENTERIA CONCIO 2 - PIANTA SPICCATO

Scala 1:50

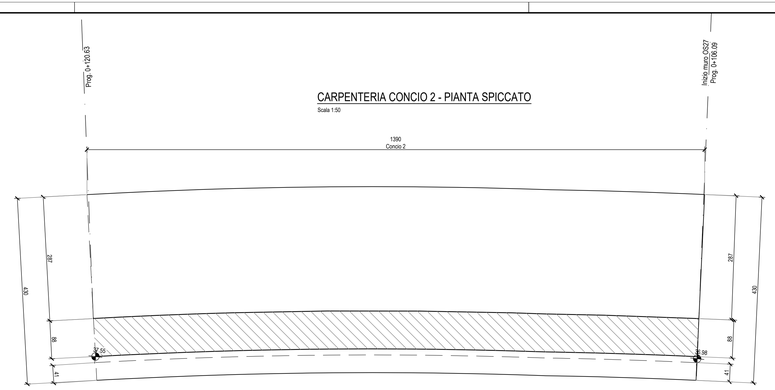

CARPENTERIA CONCIO 1 - PROFILO

Scala 1:50

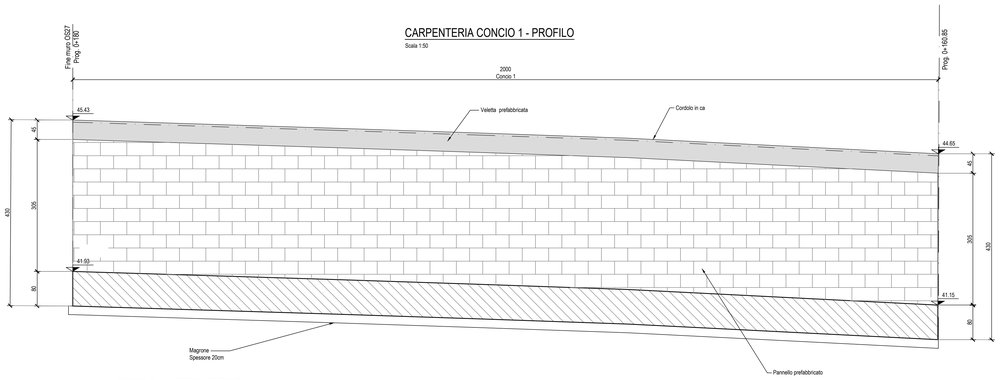

CARPENTERIA CONCIO 2 - PROFILO

Scala 1:50

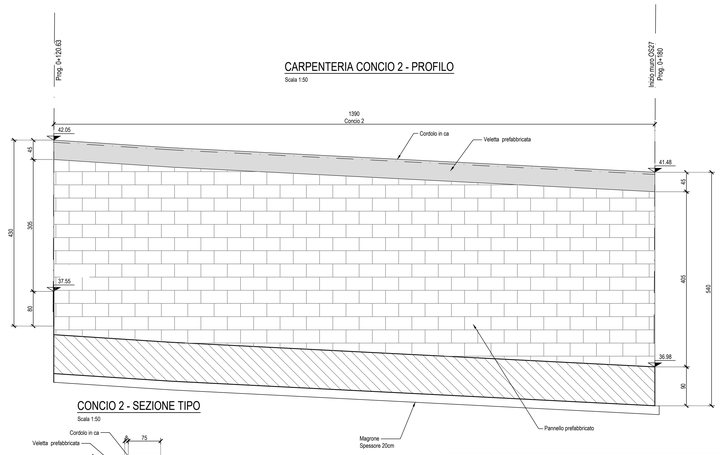

CONCIO 1 - SEZIONE TIPO

Scala 1:50

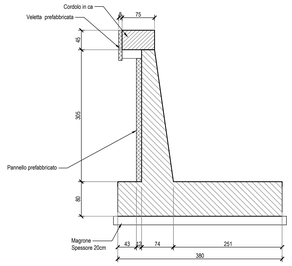

CONCIO 2 - SEZIONE TIPO

Scala 1:50

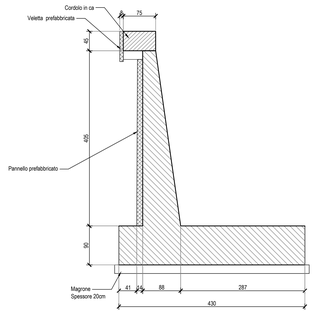

DETTAGLIO TIPO "4" GIUNTO FONDAZIONE

Scala 1:25

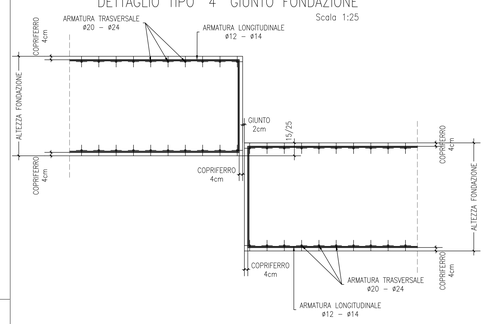

DETTAGLIO TIPO TESTA FONDAZIONE

Scala 1:25

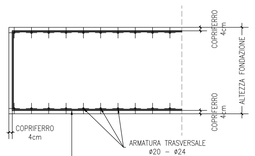

DETTAGLIO TIPO "1" GIUNTO FONDAZIONE

Scala 1:25

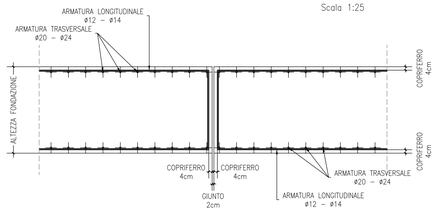

ARMATURA CONCIO 1

Scala 1:50

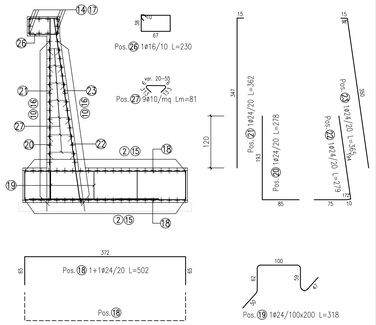

ELEMENTO: CONCIO 1					N.ELEMENTI: 1	
POSIZIONE	N. PEZZI	ø [mm]	L [cm]	L. TOT [m]	PESO [kg]	SCHEMA PIEGATURA (misure al filo esterno)
18	200	24	502.0	1004.00	3565.20	372
19	30	24	318.2	95.46	338.97	100 / 83.1
20	100	24	278.5	278.46	988.81	193.5
21	100	24	361.5	361.54	1283.83	346.5
22	100	24	278.7	278.69	989.63	164.1
23	100	24	364.5	364.51	1294.38	349.5
26	200	16	230.0	460.00	725.88	110 / 67
27	540	10	-- x --	438.83	270.76	67 / 67
28	60	14	1200.0	720.00	869.76	1200
29	64	14	1200.0	768.00	927.74	1200
30	20	24	1200.0	240.00	852.24	1200
			PESO TOTALE:		12107.20	

NB: la tabella ferri si riferisce al singolo concio

ARMATURA CONCIO 2

Scala 1:50

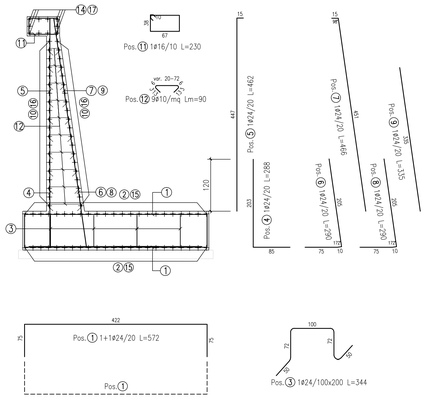

ELEMENTO: CONCIO 2					N.ELEMENTI: 1	
POSIZIONE	N. PEZZI	ø [mm]	L [cm]	L. TOT [m]	PESO [kg]	SCHEMA PIEGATURA (misure al filo esterno)
1	140	24	572.0	800.80	2843.64	422
2	44	14	1200.0	528.00	637.82	1200
3	26	24	344.0	89.44	317.60	100 / 83.1
4	70	24	288.5	201.92	717.03	203.5
5	70	24	461.5	323.08	1147.25	446.5
6	70	24	289.6	202.75	719.96	205
7	70	24	465.5	325.87	1157.17	450.5
8	70	24	289.6	202.75	719.96	205
9	70	24	335.5	234.84	833.90	335.5
10	32	14	1200.0	384.00	463.87	1200
11	139	16	230.0	319.70	504.49	110 / 67
12	468	10	-- x --	420.10	259.20	67 / 67
14	10	24	1200.0	120.00	426.12	1200
15	44	14	260.0	114.40	138.20	260
16	32	14	260.0	83.20	100.51	260
17	10	24	260.0	26.00	92.33	260
			PESO TOTALE:		11079.05	

QUADRO D'UNIONE

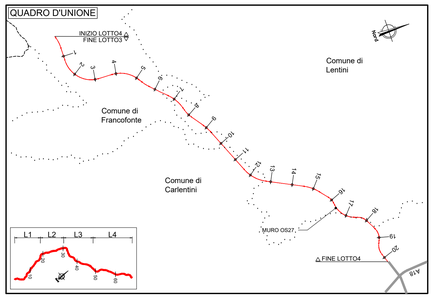

NOTE:
1) Per la tabella materiali fare riferimento all'elaborato T04EG01GENSC01;
2) La finitura viene eseguita con pannelli prefabbricati in c.a. con rivestimento in matrice collocati in posizione tale da garantire gli spessori strutturali riportati in carpenteria e saranno completati da armatura sporgente da annegare nel calcestruzzo da gettare nella parte posteriore del pannello.
3) Per i dettagli relativi alle barriere di sicurezza e le relative classi di contenimento vedere le sezioni tipo stradali e gli elaborati "Segnaletiche e barriere di sicurezza";
4) Per il sistema di smaltimento acque di piattaforma ed i relativi dettagli vedere le planimetrie stradiche e gli elaborati di sezioni tipo;

anas
GRUPPO FS ITALIANE

Direzione Progettazione e Realizzazione Lavori

ITINERARIO RAGUSA-CATANIA

Collegamento viario compreso tra lo Svincolo della S.S. 514 "di Chiaramonte" con la S.S. 115 e lo Svincolo della S.S. 194 "Ragusana"

LOTTO 4 - Dallo svincolo n. 8 "Francofonte" (compreso) allo svincolo della "Ragusana"(escluso)

PROGETTO ESECUTIVO — COD. PA898

PROGETTAZIONE: ATI SINTAGMA - GP INGEGNERIA - COOPROGETTI -GDG - ICARIA - OMNISERVICE

PROGETTISTA RESPONSABILE DELL'INTEGRAZIONE DELLE PRESTAZIONI SPECIALISTICHE:
Dott. Ing. Nando Granieri
Ordine degli Ingegneri della Prov. di Perugia n° A351

ORDINE DEGLI INGEGNERI DELLA PROVINCIA DI PERUGIA
Dott. Ing. Nando Granieri
SETTORE A - CIVILE E AMBIENTALE
SETTORE B - INDUSTRIALE
SETTORE C - DELL'INFORMAZIONE
ISCRITTO N. 351

IL GRUPPO DI PROGETTAZIONE:

MANDATARIA:
Sintagma — Dott. Ing. N.Granieri, Dott. Ing. N.Durastanti, Dott. Ing. V.Truffini, Dott. Arch. A.Bracchini, Dott. Ing. L.Nani; Dott. Ing. M.Abram, Dott. Ing. F.Pambianco, Dott. Ing. M.Brigardi Botta, Dott. Ing. L.Gaglianone, Dott. Geol. G.Cerquiglini

MANDANTI:
GP INGEGNERIA — Dott. Ing. G.Guiducci, Dott. Ing. D.Moscatelli, Dott. Ing. A.Bela; Dott. Ing. G.Lucibello, Dott. Ing. M.Cecchini, Dott. Geol. M.Leonardi, Dott. Ing. G.Parente
COOPROGETTI — Dott. Arch. C.A.E.Crimi, Dott. Ing. M.Panfili, Dott. Ing. G.Pietrini, Dott. Ing. D.Pieke; Dott. Ing. L.Ragnacci, Dott. Arch. A.Strati, Archeol. M.Di Liberto
GEOTECHNICAL DESIGN GROUP — Dott. Ing. D.Carlaccini, Dott. Ing. S.Saccoro, Dott. Ing. C.Consorti; Dott. Ing. F.Aloe, Dott. Ing. A.Salvemini
ICARIA società di ingegneria — Dott. Ing. D.Bartolucci, Dott. Ing. D.Pulli, Dott. Ing. F.Macchioni; Dott. Ing. G.Verini Supplizi, Dott. Ing. V.Piunno, Geom. C.Sugaroni
OMNISERVICE ENGINEERING — Dott. Ing. P.Agnello

IL GEOLOGO:
Dott. Geol. Giorgio Cerquiglini
Ordine dei Geologi della Regione Umbria n° 108

IL COORDINATORE PER LA SICUREZZA IN FASE DI PROGETTAZIONE:
Dott. Ing. Filippo Pambianco
Ordine degli Ingegneri della Provincia di Perugia n° A1373

IL RESPONSABILE DEL PROCEDIMENTO:
Dott. Ing. Luigi Mupo
ORDINE DEGLI INGEGNERI PROVINCIA DI TERNI
Ing. LUIGI MUPO
Settore Civile e Ambientale
Settore Industriale
Settore dell'Informazione
Iscritto al Albo A 644

VISTO IL RESPONSABILE DEL PROCEDIMENTO
Dott. Ing. Luigi Mupo

OPERE DI SOSTEGNO

MURO IN CA SU RAMPA DI SVINCOLO SV10 - R1 da km 0+106.09 a km 0+180.00

Pianta, prospetto ed armatura

CODICE PROGETTO				NOME FILE	REVISIONE	SCALA:
PROGETTO	LIV. PROG.	N. PROG.		T04OS27STRD01B		
L0408Z	E	2101	CODICE ELAB.	T04OS27STRD101	B	1:50

REV.	DESCRIZIONE	DATA	REDATTO	VERIFICATO	APPROVATO
B	Revisione a seguito istruttoria Anas	Set 2021	M. Crea	F. Durastanti	N.Granieri
A	Emissione	Giu 2021	M. Crea	F. Durastanti	N.Granieri