CONCIO 1 - PIANTA SPICCATO

Scala 1:100

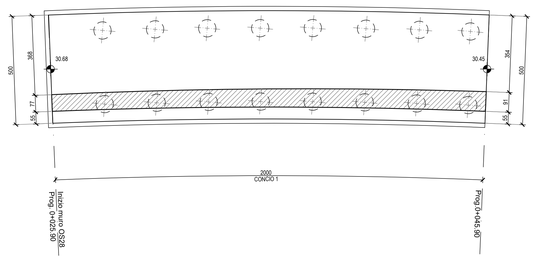

CONCIO 2 - PIANTA SPICCATO

Scala 1:100

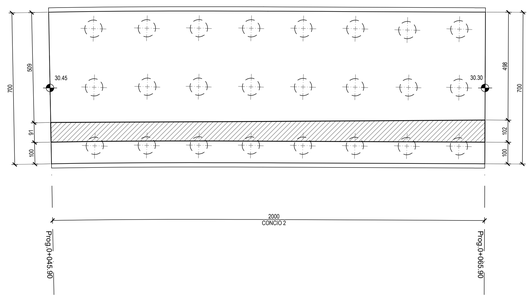

CONCIO 3 - PIANTA SPICCATO

Scala 1:100

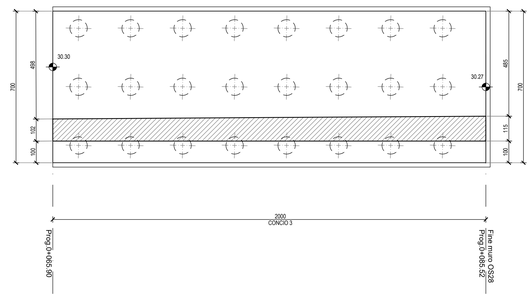

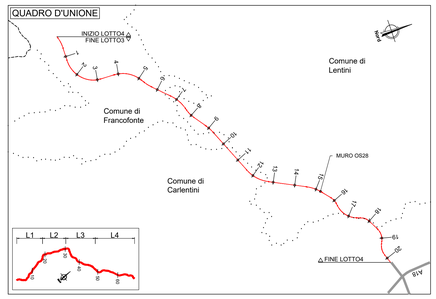

CONCIO 1 - PROFILO

Scala 1:100

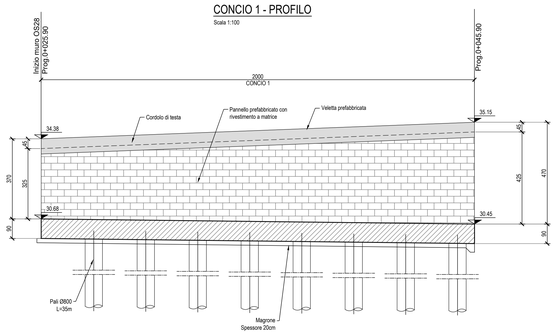

CONCIO 2 - PROFILO

Scala 1:100

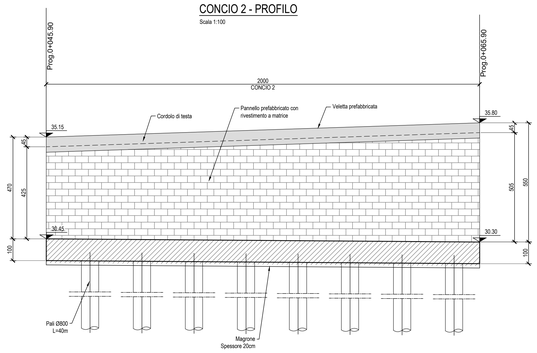

CONCIO 3 - PROFILO

Scala 1:100

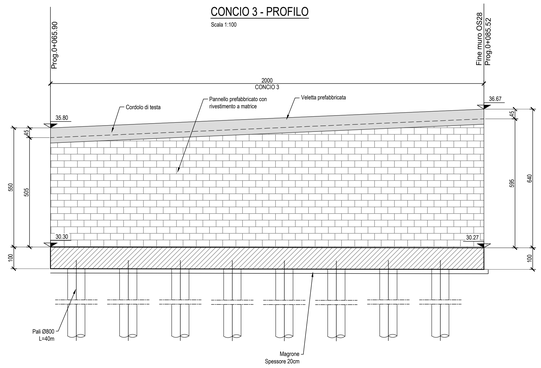

NOTE:
1) Per la tabella materiali fare riferimento all'elaborato T04EG01GENSC01;
2) La finitura viene eseguita con pannelli prefabbricati in c.a. con rivestimento in matrice collocati in posizione tale da garantire gli spessori strutturali riportati in carpenteria e saranno completati da armatura sporgente da annegare nel calcestruzzo da gettare nella parte posteriore del pannello.
3) Per i dettagli relativi alle barriere di sicurezza e le relative classi di contenimento vedere le sezioni tipo stradali e gli elaborati "Segnaletiche e barriere di sicurezza";
4) Per il sistema di smaltimento acque di piattaforma ed i relativi dettagli vedere la planimetrie idrauliche e gli elaborati di sezioni tipo;

CONCIO 1 - SEZIONE TIPO

Scala 1:50

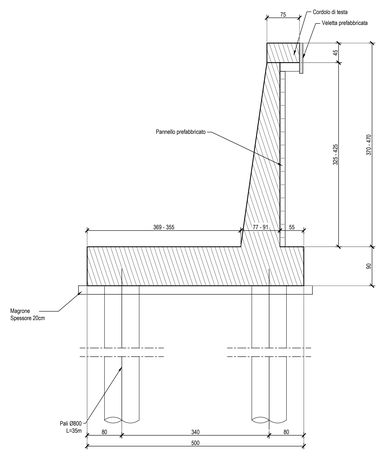

CONCIO 1 - SEZIONE TIPO

Scala 1:50

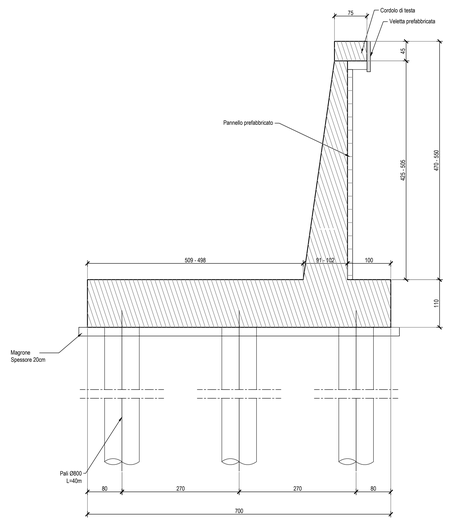

CONCIO 1 - SEZIONE TIPO

Scala 1:50

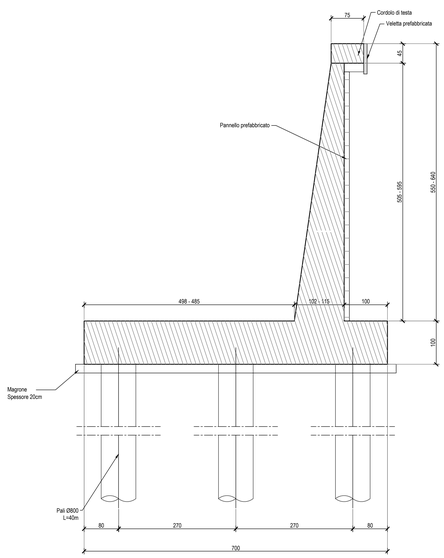

anas
GRUPPO FS ITALIANE

Direzione Progettazione e Realizzazione Lavori

ITINERARIO RAGUSA-CATANIA

Collegamento viario compreso tra lo Svincolo della S.S. 514 "di Chiaramonte" con la S.S. 115 e lo Svincolo della S.S. 194 "Ragusana"

LOTTO 4 - Dallo svincolo n. 8 "Francofonte" (compreso) allo svincolo della "Ragusana"(escluso)

PROGETTO ESECUTIVO — COD. PA898

PROGETTAZIONE: ATI SINTAGMA - GP INGEGNERIA - COOPROGETTI -GDG - ICARIA - OMNISERVICE

PROGETTISTA RESPONSABILE DELL'INTEGRAZIONE DELLE PRESTAZIONI SPECIALISTICHE:
Dott. Ing. Nando Granieri
Ordine degli Ingegneri della Prov. di Perugia n° A351

ORDINE DELLA PROVINCIA DI PERUGIA — Dott. Ing. NANDO GRANIERI — SETTORE CIVILE E AMBIENTALE — SETTORE INDUSTRIALE — SETTORE DELL'INFORMAZIONE

IL GEOLOGO:
Dott. Geol. Giorgio Cerquiglini
Ordine dei Geologi della Regione Umbria n° 108

IL COORDINATORE PER LA SICUREZZA IN FASE DI PROGETTAZIONE:
Dott. Ing. Filippo Pambianco
Ordine degli Ingegneri della Provincia di Perugia n° A1373

VISTO IL RESPONSABILE DEL PROCEDIMENTO
Dott. Ing. Luigi Mupo

IL GRUPPO DI PROGETTAZIONE:

MANDATARIA: Sintagma
Dott. Ing. N.Granieri — Dott. Ing. M.Abram
Dott. Ing. G.Fabrizio — Dott. Ing. M.Francesco
Dott. Ing. V.Truffini — Dott. Ing. M.Morganti Botta
Dott. Arch. A.Bracchini — Dott. Ing. L.Gagliardini
Dott. Ing. L.Nani — Dott. Geol. G.Cerquiglini

MANDANTI:
GP INGEGNERIA — Dott. Ing. G.Guiducci, Dott. Ing. A.Signorelli, Dott. Ing. A.Bartolucci, Dott. Ing. A.Bela, Dott. Arch. E.A.E.Crimi, Dott. Ing. M.Pavoffi, Dott. Arch. P.Ghinelli, Dott. Ing. D.Pelle — Dott. Ing. G.Guastella, Dott. Ing. G.Pellegrino, Dott. Ing. G.Parente, Dott. Ing. L.Ragnacci, Dott. Arch. A.Sirab, Archeol. M.G.Liseno
COOPROGETTI — Dott. Ing. D.Cartascino, Dott. Ing. C.Cavallari, C.Consorti — Dott. Ing. F.Aise, Dott. Ing. A.Salvemini
GEOTECHNICAL DESIGN GROUP — Dott. Ing. V.Rotisciani, Dott. Ing. G.Putti, Dott. Ing. F.Macchioni — Dott. Ing. G.Vierini Duppitzl, Dott. Ing. V.Piunno, Geom. C.Sugamoni
ICARIA società di ingegneria — Dott. Ing. P.Agnello
OMNISERVICE ENGINEERING

TTO:
ORDINE degli INGEGNERI — Dott. Ing. Luigi MUPO — Settore Civile e Ambientale — Settore Industriale — Settore dell'Informazione — A 644 — Provincia di Terni

OPERE DI SOSTEGNO
MURO IN CA - DA KM 0+026 A KM 0+085 SEC. 127
Pianta e prospetto

CODICE PROGETTO (PROGETTO / LIV. PROG. / N. PROG.)	NOME FILE	REVISIONE	SCALA:
LO408Z E 2101	CODICE ELAB. T04OS28STRDI01 (TO4GS28STRDI01A)	A	VARIE

REV.	DESCRIZIONE	DATA	REDATTO	VERIFICATO	APPROVATO
A	Emissione	Nov 2021	M.Crea	F. Durastanti	N.Granieri