## CONCIO 1 - PIANTA SPICCATO

Scala 1:100

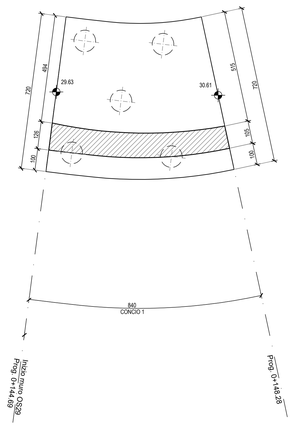


## CONCIO 2 - PIANTA SPICCATO

Scala 1:100

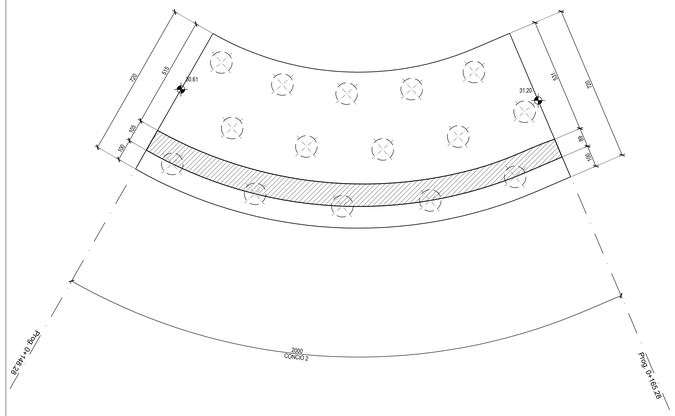


## CONCIO 3 - PIANTA SPICCATO

Scala 1:100

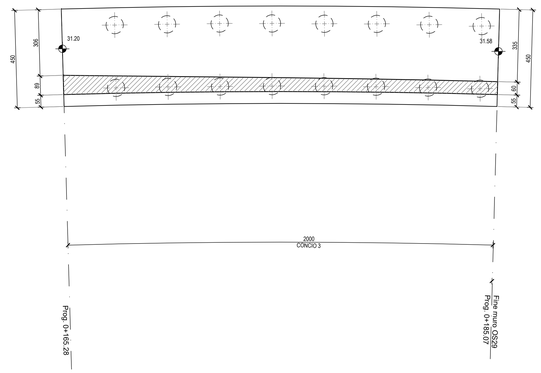


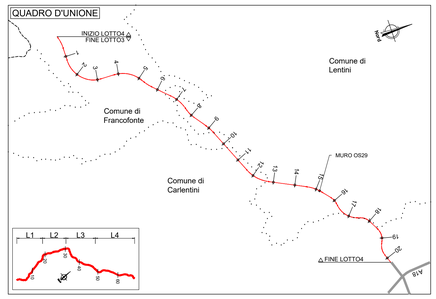


## CONCIO 1 - PROFILO

Scala 1:100

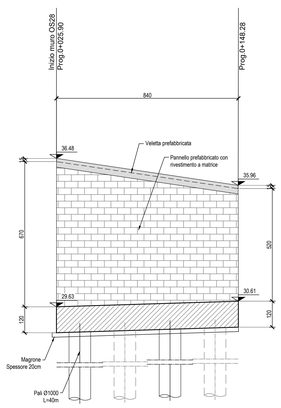


## CONCIO 2 - PROFILO

Scala 1:100

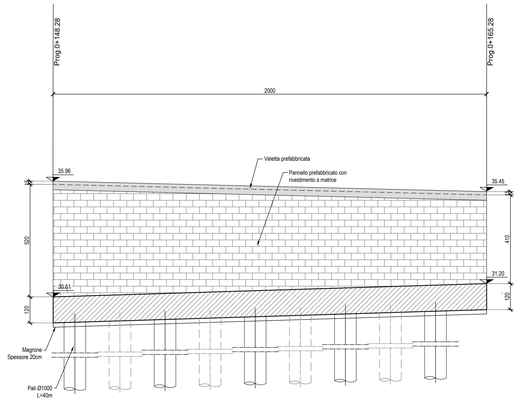


## CONCIO 3 - PROFILO

Scala 1:100

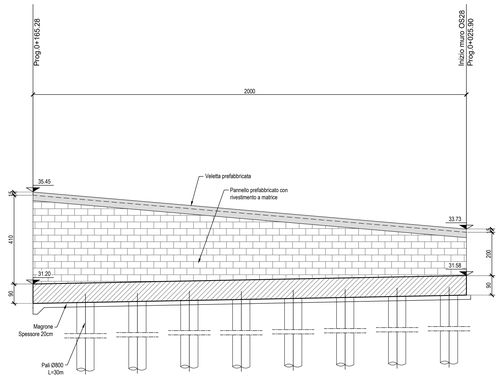


NOTE:
1) Per la tabella materiali fare riferimento all'elaborato T04ES01GENSC01;
2) La finitura viene eseguita con pannelli prefabbricati in c.a. con rivestimento in matrice collocati in posizione tale da garantire gli spessori strutturali riportati in carpenteria e saranno completati da armatura sporgente da annegare nel calcestruzzo da gettare nella parte posteriore del pannello.
3) Per i dettagli relativi alle barriere di sicurezza e le relative classi di contenimento vedere le sezioni tipo stradali e gli elaborati "Segnaletiche e barriere di sicurezza";
4) Per il sistema di smaltimento acque di piattaforma ed i relativi dettagli vedere le planimetrie idrauliche e gli elaborati di sezioni tipo;

## CONCIO 1 - SEZIONE TIPO

Scala 1:100

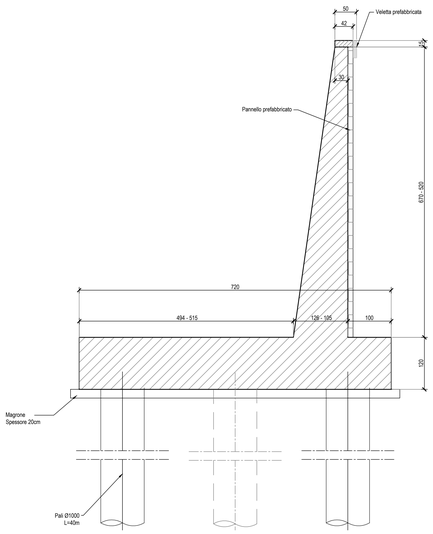


## CONCIO 2- SEZIONE TIPO

Scala 1:100

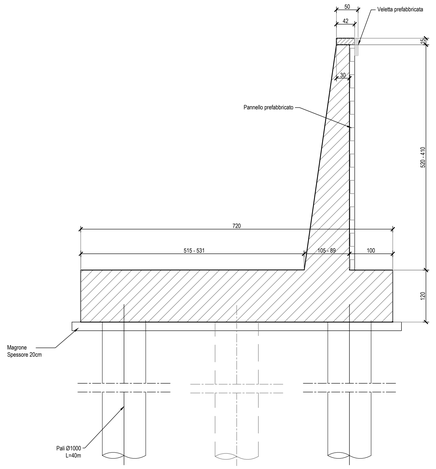


## CONCIO 3 - SEZIONE TIPO

Scala 1:100

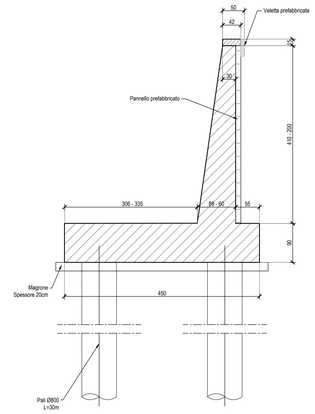


anas
GRUPPO FS ITALIANE

*Direzione Progettazione e Realizzazione Lavori*

**ITINERARIO RAGUSA-CATANIA**

Collegamento viario compreso tra lo Svincolo della S.S. 514 "di Chiaramonte" con la S.S. 115 e lo Svincolo della S.S. 194 "Ragusana"

LOTTO 4 - Dallo svincolo n. 8 "Francofonte" (compreso) allo svincolo della "Ragusana"(escluso)

PROGETTO ESECUTIVO — COD. PA898

PROGETTAZIONE: ATI SINTAGMA - GP INGEGNERIA - COOPROGETTI -GDG - ICARIA - OMNISERVICE

PROGETTISTA RESPONSABILE DELL'INTEGRAZIONE DELLE PRESTAZIONI SPECIALISTICHE:
Dott. Ing. Nando Granieri
Ordine degli Ingegneri della Prov. di Perugia n° A351

PROVINCIA DI PERUGIA — ORDINE DEGLI INGEGNERI — Sezione A — Settore a, b, c, d, e, f, g — INGEGNERE NANDO GRANIERI — Iscrizione Albo n. 351

IL GEOLOGO:
Dott. Geol. Giorgio Cerquiglini
Ordine dei Geologi della Regione Umbria n° 108

IL COORDINATORE PER LA SICUREZZA IN FASE DI PROGETTAZIONE:
Dott. Ing. Filippo Pambianco
Ordine degli Ingegneri della Provincia di Perugia n° A1373

VISTO IL RESPONSABILE DEL PROCEDIMENTO
Dott. Ing. Luigi Mupo

IL GRUPPO DI PROGETTAZIONE:

MANDATARIA: Sintagma

| | | | |
|---|---|---|---|
| Dott. Ing. | N.Granieri | Dott. Ing. | M.Abram |
| Dott. Ing. | F.Durastanti | Dott. Ing. | F.Pambianco |
| Dott. Ing. | V.Piunno | Dott. Ing. | G.Battista Botta |
| Dott. Arch. | A.Bracchini | Dott. Ing. | L.Gagliardini |
| Dott. Ing. | L.Nani | Dott. Geol. | G.Cerquiglini |

MANDANTI: GPI INGEGNERIA

| | | | |
|---|---|---|---|
| Dott. Ing. | G.Guiducci | Dott. Ing. | G.Lucibello |
| Dott. Ing. | M.Piccinelli | Dott. Ing. | M.Lucarella |
| Dott. Ing. | E.Malavolti | Dott. Arch. | M.Luisetti |
| Dott. Ing. | A.Belli | Dott. Ing. | G.Petrella |
| Dott. Arch. | E.A.E.Cirino | Dott. Ing. | L.Ragnacci |
| Dott. Ing. | M.Parrilli | Dott. Arch. | A.Strati |
| Dott. Arch. | M.Cinelli | Architett. | M.G.Liserre |
| Dott. Ing. | D.Fabiani | | |

COOPROGETTI

| | | | |
|---|---|---|---|
| Dott. Ing. | D.Cariaccioni | Dott. Ing. | F.Aloe |
| Dott. Ing. | S.Sacconi | Dott. Ing. | A.Salvemini |
| Dott. Ing. | C.Consorti | | |
| Dott. Ing. | V.Robiciani | Dott. Ing. | Q.Ivano Supplizi |
| Dott. Ing. | G.Pulli | Dott. Ing. | V.Piunno |
| Dott. Ing. | F.Macchioni | Geom. | C.Sugaroni |

GEOSYSTEMS — GEOTECHNICAL DESIGN GROUP

ICARIA società di ingegneria

OMNISERVICE ENGINEERING — Dott. Ing. P.Agnello

TTO:

ORDINE DEGLI INGEGNERI — Dott. Ing. Nando Granieri — Settore a, b, c, d, e, f, g — INGEGNERE — Iscrizione Albo n. A 844 — Provincia di TERNI

OPERE DI SOSTEGNO
MURO IN CA - DA KM 0+145 A KM 0+185 SEC. 127
Pianta e prospetto

| CODICE PROGETTO (PROGETTO / LIV. PROG. / N. PROG.) | NOME FILE T04OS29STRDI01A | REVISIONE | SCALA: |
|---|---|---|---|
| LO408Z E 2101 | CODICE ELAB. T04OS29STRDI01 | A | VARIE |

| REV. | DESCRIZIONE | DATA | REDATTO | VERIFICATO | APPROVATO |
|---|---|---|---|---|---|
| A | Emissione | Nov 2021 | M.Creo | F. Durastanti | N.Granieri |