PARTICOLARE SCAVO PER POLIFERA CONTENIMENTO CAVI ELETTRICI ILLUMINAZIONE PUBBLICA IN TERRENO VEGETALE

SEZIONE AD UN TUBO

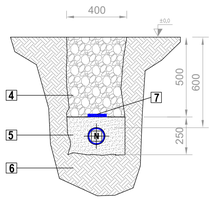

SEZIONE PER POLIFERA CONTENIMENTO CAVI ELETTRICI ILLUMINAZIONE PUBBLICA IN ATTRAVERSAMENTI STRADALI

SEZIONE AD UN TUBO

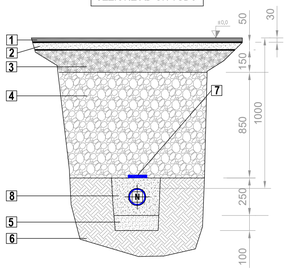

FONDAZIONE PALI ILLUMINAZIONE SU TERRENO IN RILEVATO

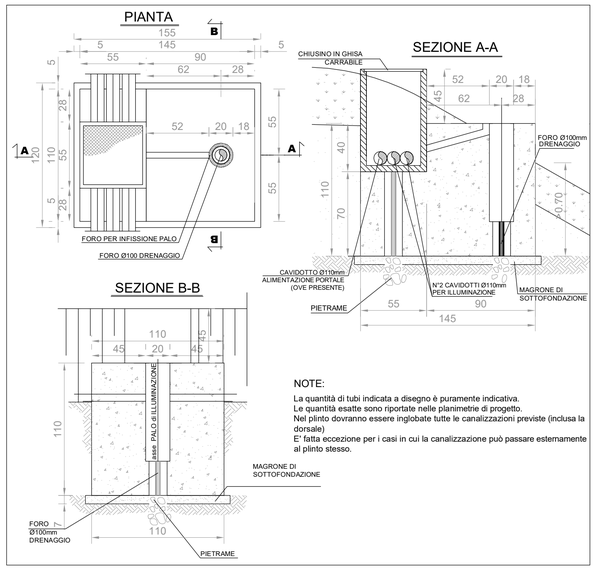

NOTE:

La quantità di tubi indicata a disegno è puramente indicativa.
Le quantità esatte sono riportate nelle planimetrie di progetto.
Nel plinto dovranno essere inglobate tutte le canalizzazioni previste (inclusa la dorsale)
E' fatta eccezione per i casi in cui la canalizzazione può passare esternamente al plinto stesso.

DERIVAZIONE LINEA MONTANTE IN POZZETTO CON TUBAZIONE SINGOLA

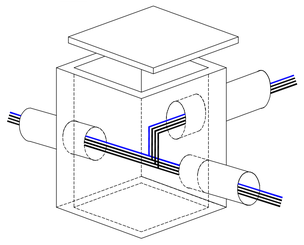

FONDAZIONE PALI ILLUMINAZIONE CON POZZETTO IN RILEVATO

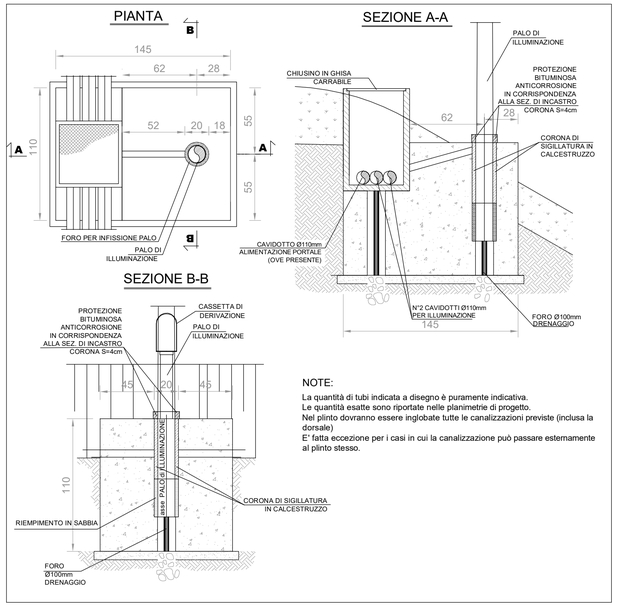

NOTE:

La quantità di tubi indicata a disegno è puramente indicativa.
Le quantità esatte sono riportate nelle planimetrie di progetto.
Nel plinto dovranno essere inglobate tutte le canalizzazioni previste (inclusa la dorsale)
E' fatta eccezione per i casi in cui la canalizzazione può passare esternamente al plinto stesso.

FONDAZIONE PALI ILLUMINAZIONE CON POZZETTO IN TRINCEA

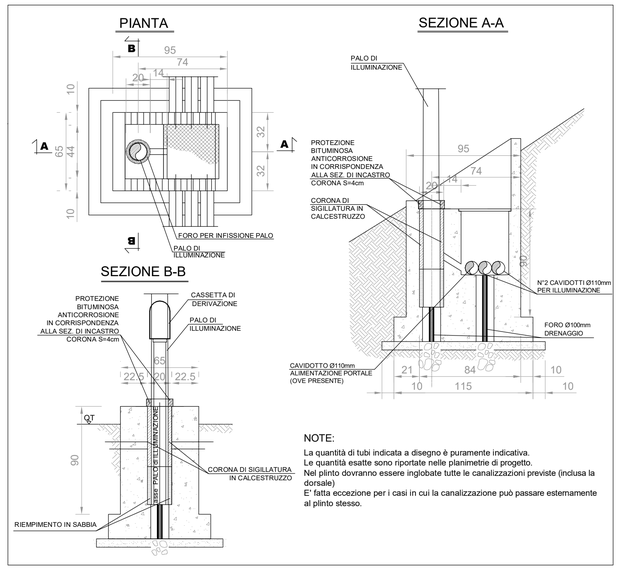

NOTE:

La quantità di tubi indicata a disegno è puramente indicativa.
Le quantità esatte sono riportate nelle planimetrie di progetto.
Nel plinto dovranno essere inglobate tutte le canalizzazioni previste (inclusa la dorsale)
E' fatta eccezione per i casi in cui la canalizzazione può passare esternamente al plinto stesso.

PARTICOLARE POZZETTO PREFABBRICATO PER ISPEZIONE E DERIVAZIONE POLIFERE PUBBLICA ILLUMINAZIONE SU TERRENO VEGETALE

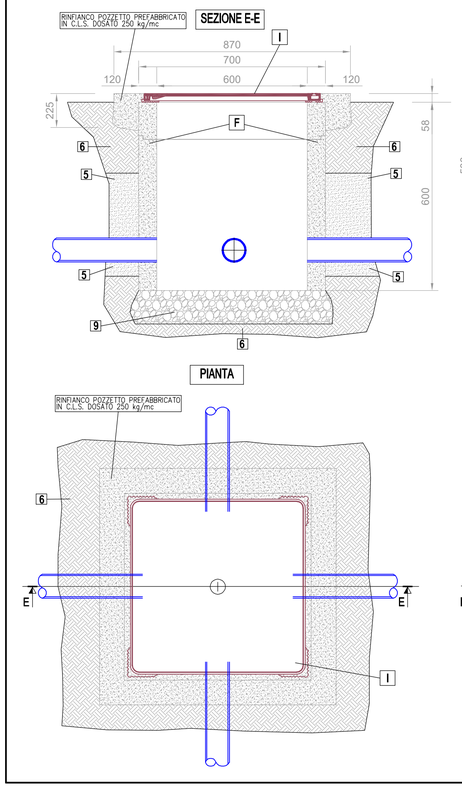

PARTICOLARE POZZETTO PREFABBRICATO PER ISPEZIONE E DERIVAZIONE POLIFERE PUBBLICA ILLUMINAZIONE SU PIAZZALI, PIAZZOLE ATTRAVERSAMENTI

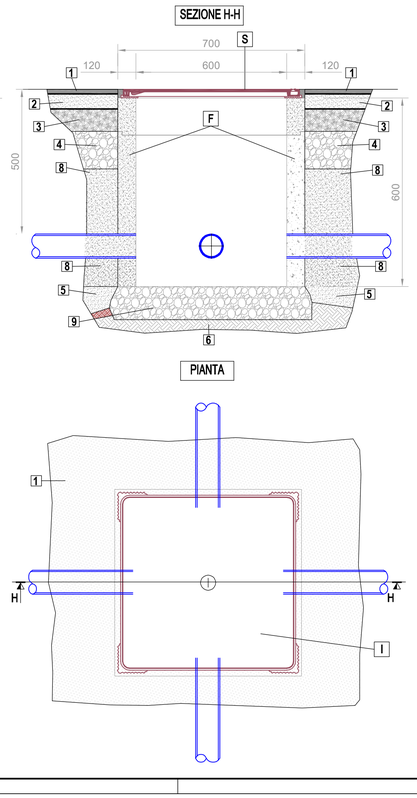

LEGENDA

F	Pozzetto prefabbricato in calcestruzzo vibrocompresso per ispezione e derivazione cavidotti b.t. costituito da un prismatico a base con fondo aperto ed elemento di prolunga. Dimensioni interne 600x600mm, altezza 600mm, spessore 120mm.
G	Setto separatore interno al pozzetto da inserire nei tratti di percorrenza dove esiste la presenza di impianti elementari da formiture diverse costituito da tramezzo in mattone o similari
I	Chiusino di ispezione cavi b.t. uso stradale e zone non transitabili in cemento armato classe C250, costituito da telaio autocentrante sul telaio, telaio a struttura alveolare, giunto in Polietilene antirumore e antibasculamento, marchiato a rilievo con: norme di riferimento (UNI EN 124), marchio fabbricante e sigla definita di certificazione. Dimensioni telaio 700x700mm, luce netta 600x600mm.
N	Cavidotti per passaggio cavi b.t. ILLUMINAZIONE ESTERNA a doppio strato in Polietilene strutturato ad alta densità, corrugato esternamente e con parete interna liscia, costruito con processo di coestrusione, resistenza allo schiacciamento 750 N, resistenza elettrica di isolamento 100 MOhm, rigidità elettrica 800 kV/cm, giuntabile a manicotto, conforme alle norme NQ e CEI EN 50086-1-2-4. Disponibile in rotoli con cavo tirasonda Diametro 110mm

NOTA

SE NON SPECIFICATO IN QUESTA TAVOLA, PER IL NUMERO DEI TUBI, IL TIPO, IL LORO DIAMETRO E GLI INGRESSI NEL POZZETTO DI DERIVAZIONE VEDI LE TAVOLE DEDICATE

1. usura in conglomerato bituminoso chiuso
2. binder in conglomerato bituminoso chiuso
3. base in conglomerato bituminoso chiuso
4. fondazione in misto granulare non legato
5. sabbia di fiume costipata
6. sottofondo in terra stabilizzata in sito (Evo > 80 MPa) o terreno vegetale
7. nastro di guardia in PVC colore blu' posato in tutto il percorso della polifera
8. rinfianco tubazioni in getto calcestruzzo dosato a 250 kg/m3
9. ghiaione di fiume per drenaggio acque piovane

— mano di attacco in emulsione bituminosa

PARTICOLARE STAFFA A BICCHIERE PER POSA PALO ILLUMINAZIONE ESTERNA SU VIADOTTO O MURO A RETTA

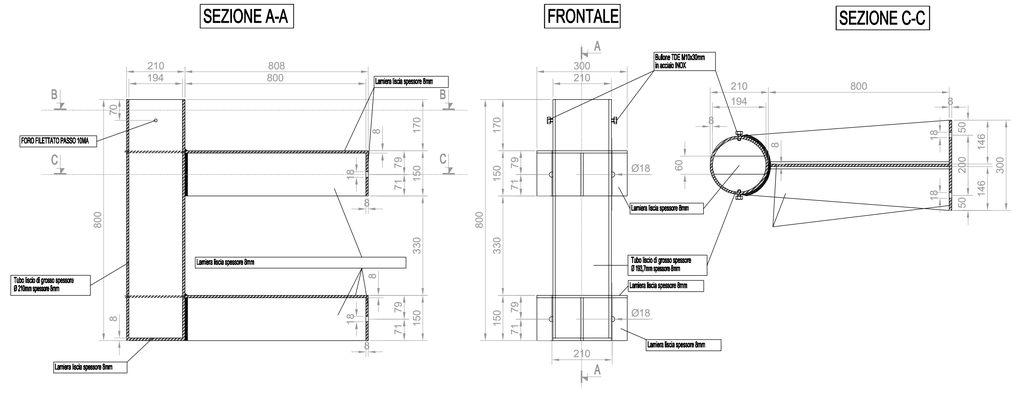

anas
GRUPPO FS ITALIANE

Direzione Progettazione e Realizzazione Lavori

ITINERARIO RAGUSA-CATANIA

Collegamento viario compreso tra lo Svincolo della S.S. 514 "di Chiaramonte" con la S.S. 115 e lo Svincolo della S.S. 194 "Ragusana"

LOTTO 4 - Dallo svincolo n. 8 "Francofonte" (compreso) allo svincolo della "Ragusana"(escluso)

PROGETTO ESECUTIVO

COD. PA898

PROGETTAZIONE: ATI SINTAGMA - GP INGEGNERIA - COOPROGETTI -GDG - ICARIA - OMNISERVICE

PROGETTISTA RESPONSABILE DELL'INTEGRAZIONE DELLE PRESTAZIONI SPECIALISTICHE:
Dott. Ing. Nando Granieri
Ordine degli Ingegneri della Prov. di Perugia n° A351

IL GEOLOGO:
Dott. Geol. Giorgio Cerquiglini
Ordine dei Geologi della Regione Umbria n° 108

IL COORDINATORE PER LA SICUREZZA IN FASE DI PROGETTAZIONE:
Dott. Ing. Filippo Pambianco
Ordine degli Ingegneri della Provincia di Perugia n° A1373

VISTO IL RESPONSABILE DEL PROCEDIMENTO
Dott. Ing. Luigi Mupo

IL GRUPPO DI PROGETTAZIONE:

MANDATARIA:
Sintagma
Dott. Ing. N.Granieri, Dott. Ing. F.Durastanti, Dott. Ing. V.Truffini, Dott. Arch. A.Bracchini, Dott. Ing. L.Nani, Dott. Ing. M.Abram, Dott. Ing. F.Pambianco, Dott. Ing. M.Briganti Botta, Dott. Ing. L.Gagliardini, Dott. Geol. G.Cerquiglini

MANDANTI:
GP INGEGNERIA
Dott. Ing. G.Guiducci, Dott. Ing. G.Signorelli, Dott. Ing. E.Moscatelli, Dott. Ing. A.Bella, Dott. Ing. G.Lucibello, Dott. Arch. G.Guastella, Dott. Geol. M.Leonardi, Dott. Ing. G.Parente
cooprogetti
Dott. Arch. E.A.E.Crimi, Dott. Ing. M.Parrilli, Dott. Arch. P.Ghirelli, Dott. Ing. D.Pelle, Dott. Ing. L.Ragnacci, Dott. Arch. A.Striati, Arched. M.G.Liseno
GEOTECHNICAL DESIGN GROUP
Dott. Ing. D.Cartaccini, Dott. Ing. S.Sacconi, Dott. Ing. C.Consorti, Dott. Ing. F.Abbe, Dott. Ing. A.Salvemini
ICARIA società di ingegneria
Dott. Ing. V.Rotisciani, Dott. Ing. G.Pulli, Dott. Ing. F.Macchioni, Dott. Ing. G.Verini Supplizi, Dott. Ing. V.Piunno, Geom. C.Sugaroni
OMNISERVICE ENGINEERING
Dott. Ing. P.Agnello

IL RESPONSABILE DI PROGETTO:
ORDINE DEGLI INGEGNERI DELLA PROVINCIA DI TERNI
INGEGNERE Fabio CASTELLI
Sez. A Settore A Iscrizione n. A 844
Provincia di TERNI

IMPIANTI TECNOLOGICI - SVINCOLO 11 INTERCONNESSIONE A18
Particolari costruttivi opere edili: posa tubazioni interrate, pozzetti di ispezione, sezione scavi

CODICE PROGETTO (PROGETTO / LIV. PROG. / N. PROG.)	NOME FILE	REVISIONE	SCALA:
LO408Z E 2101	T04IM06IMPSZ01A CODICE ELAB. T04IM06IMPSZ01	A	Varie

REV.	DESCRIZIONE	DATA	REDATTO	VERIFICATO	APPROVATO
A	Emissione	Giu 2021	M.De Tursi	F. Durastanti	N.Granieri