PLANIMETRIA FONDAZIONE
Scala 1:50

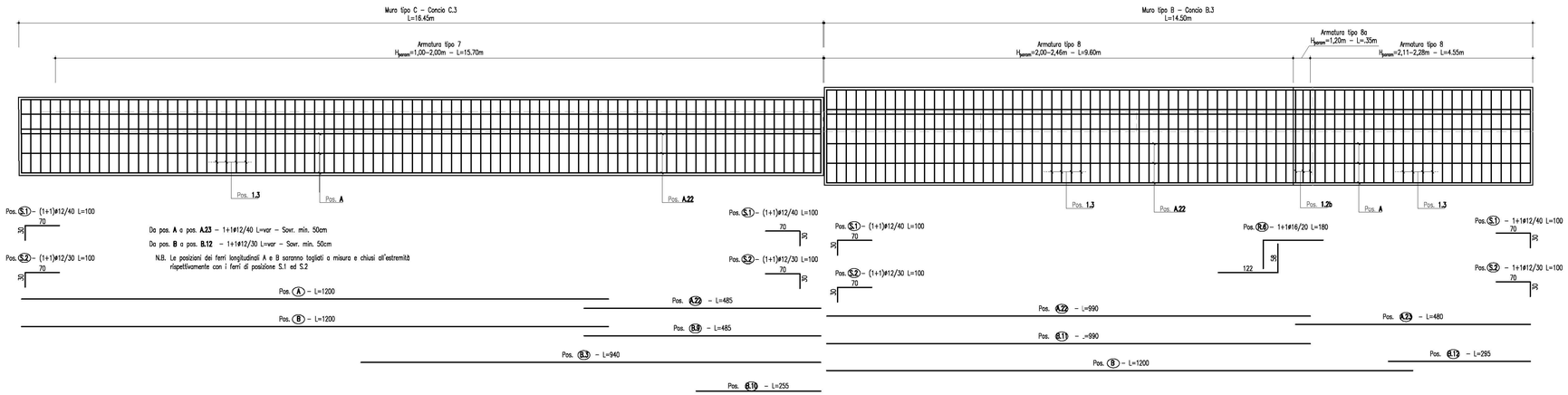

PROSPETTO
Scala 1:50

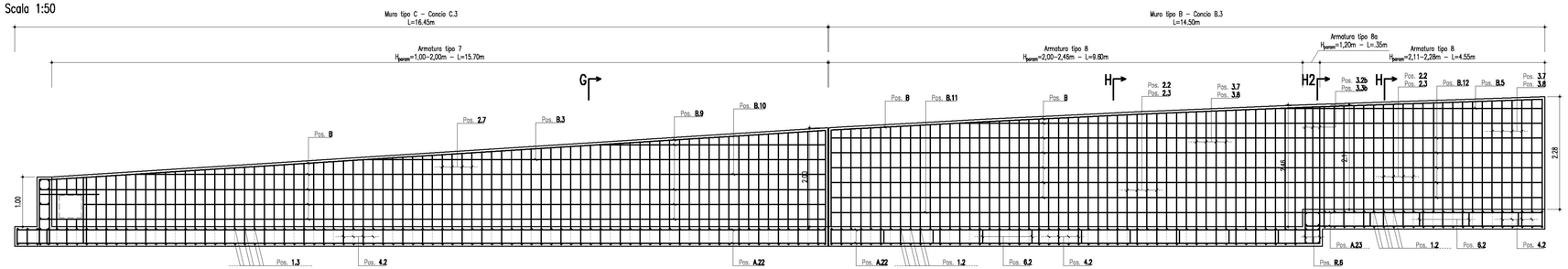

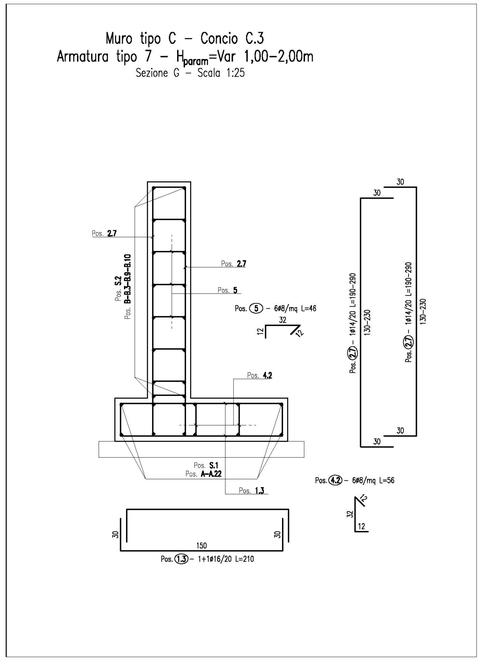

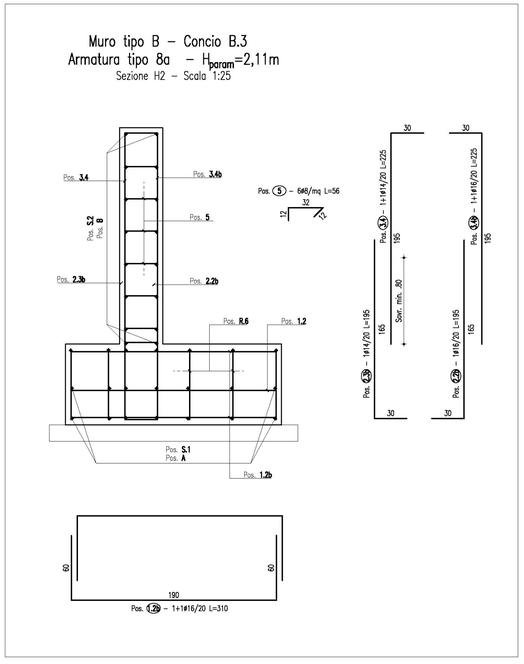

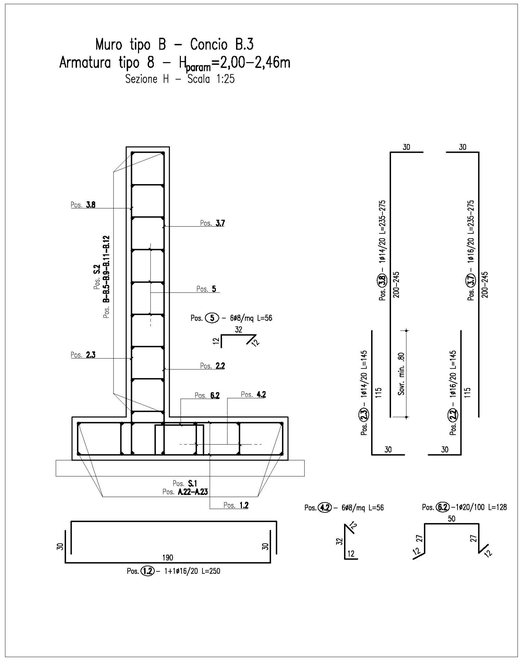

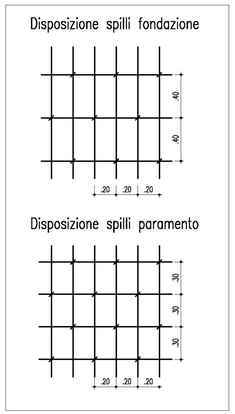

CALCESTRUZZO (UNI EN 206–1):

MAGRONI:
- *CLASSE DI RESISTENZA C12/15*

STRUTTURE DI FONDAZIONE MURI GETTATI IN OPERA:
- *CLASSE DI RESISTENZA C25/30 (UNI EN 206–1)*
- *CLASSE DI ESPOSIZIONE XC2 (UNI EN 206–1)*
- *CLASSE DI CONSISTENZA S4 (UNI 9418)*
- *COPRIFERRO 40mm*
- *GRANULOMETRIA MASSIMA DEGLI INERTI 30 MM (UNI 12620)*

STRUTTURE IN ELEVAZIONE CONTROTERRA GETTATE IN OPERA:
- *CLASSE DI RESISTENZA C25/30 (UNI EN 206–1)*
- *CLASSE DI ESPOSIZIONE XC2 (UNI EN 206–1)*
- *CLASSE DI CONSISTENZA S4 (UNI 9418)*
- *COPRIFERRO 40mm*
- *GRANULOMETRIA MASSIMA DEGLI INERTI 30 MM (UNI 12620)*

ACCIAIO PER C.A.:
- *B 450 C Controllato in stabilimento saldabile*

NOTA:
- *Per i dettagli relativi alle opere idriche di inizio/fine muro, si rimando agli elaborati specifici validi per tutte le opere*

ANAS S.p.A.
DIREZIONE REGIONALE PER LA SICILIA

PA 12/09
CORRIDOIO PLURIMODALE TIRRENICO - NORD EUROPA
ITINERARIO AGRIGENTO - CALTANISSETTA - A19
S.S. N° 640 "DI PORTO EMPEDOCLE"
AMMODERNAMENTO E ADEGUAMENTO ALLA CAT. B DEL D.M. 5.11.2001
Dal km 44+000 allo svincolo con l'A19

VARIANTE TECNICA N°4
ai sensi dell'art. 176, comma 5, secondo periodo lettera "a" e lettera "b", del D.Lgs. N. 163/2006 e Art. 11 del CSA-NG

CONTRAENTE GENERALE
Empedocle s.c.p.a.

DIRETTORE DEI LAVORI
Ing. CARLO DAMIANI

OPERE D'ARTE MINORI
MURI IN C.A.
MU.100 - Muro di sostegno imbocco lato A19 GN Caltanisetta

Empedocle s.c.p.a.

Armatura paramenti e fondazioni

Codice Unico Progetto (CUP) : F91B09000070001
Codice Elaborato: 4056-76
PA12_09 - V 1 2 5 G N 2 0 4 M U 0 0 6 B X 0 0 6 B — Scala: Varie

REV.	DATA	DESCRIZIONE	REDATTO	VERIFICATO	APPROVATO	AUTORIZZATO
F						
E						
D						
C						
B	Aprile 2021	AGGIORNAMENTO CARTIGLIO			A. ANTONELLI	A. FINAMORE
A	Dicembre 2018	EMISSIONE			A. ANTONELLI	P. PAGLINI

Il Progettista: Ordine degli Ingegneri della Provincia di Ragusa – Dott. Ing. Alberto Arnaldi – N. 308
Il Consulente Specialista:
Il Geologo: Ordine Regionale dei Geologi di Sicilia – Dott. Geol. Luigi Curcuruto – n. 966
Il Coordinatore per la sicurezza: Ordine degli Ingegneri Provincia di Bari – Ing. Carlo Pellegrini – n. 4148
Il Direttore dei Lavori: Ordine degli Ingegneri Provincia di Palermo – Ingegnere Carlo Damiani – iscritto all'albo al n. 344

Responsabile del procedimento: Ing. LUIGI MUPO