VISTA C–C
(SCALA 1:25)

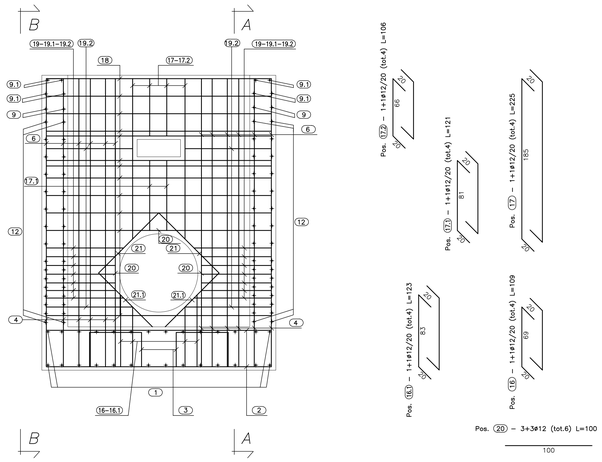

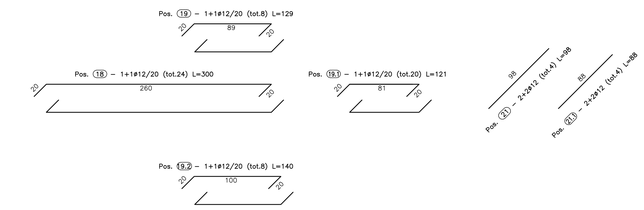

VISTA A–A
(SCALA 1:25)

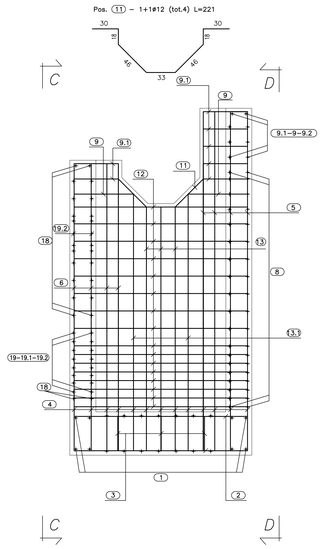

VISTA D–D
(SCALA 1:25)

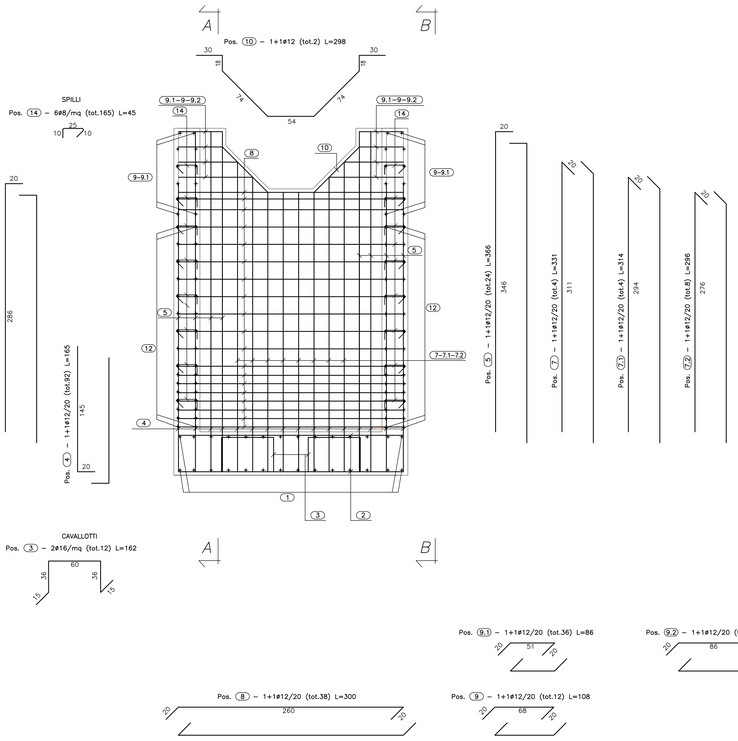

VISTA B–B
(SCALA 1:25)

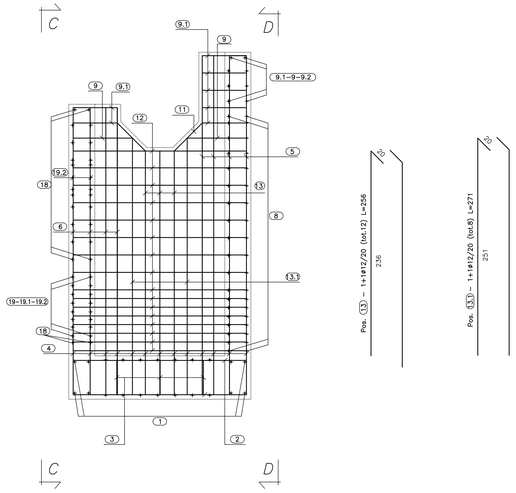

PIANTA FONDAZIONE
(SCALA 1:25)

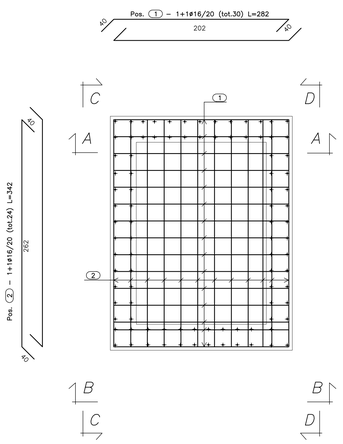

PIANTA SPICCATO
(SCALA 1:25)

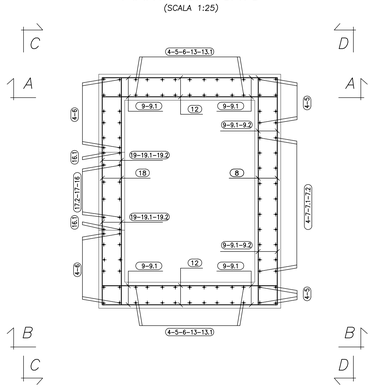

CALCESTRUZZO (UNI EN 206–1/UNI 11104):
MAGRONI:
- CLASSE DI RESISTENZA C12/15

STRUTTURE DI FONDAZIONE/ELEVAZIONE:
- CLASSE DI RESISTENZA C32/40 (UNI EN 206–1)
- CLASSE DI ESPOSIZIONE XA2–XC4 (UNI EN 206–1)
- CLASSE DI CONSISTENZA S4 (UNI EN 12350–2)
- COPRIFERRO 40mm.
- RAPPORTO MAX A/C=0.50
- CLASSE DI CONTENUTO IN CLORURI: CL 0.20

DIAMETRO MAX DEGLI AGGREGATI 32 mm

ACCIAIO PER C.A.:
- B450C SALDABILE CONTROLLATO IN STABILIMENTO
- fy/fyk≤1.25
- ft/fy≥1.15
- ft/fy<1.35

ACCIAIO PER TUBI ARMCO:
- TIPOLOGIA Fe 360 B
- BULLONI Classe 8.8
- ZINCATURA applicata a caldo con incidenza non inferiore a 305 g/mq per faccia

NOTE:
- La sovrapposizione minima delle armature, ove non specificato, è pari a 40 diametri.

ANAS S.p.A.
DIREZIONE REGIONALE PER LA SICILIA

PA 12/09
CORRIDOIO PLURIMODALE TIRRENICO - NORD EUROPA
ITINERARIO AGRIGENTO - CALTANISSETTA - A19
S.S. N° 640 "DI PORTO EMPEDOCLE"
AMMODERNAMENTO E ADEGUAMENTO ALLA CAT. B DEL D.M. 5.11.2001
Dal km 44+000 allo svincolo con l'A19

VARIANTE TECNICA N°4
ai sensi dell'art. 176, comma 5, secondo periodo lettera "a" e lettera "b", del D.Lgs. N. 163/2006 e Art. 11 del CSA-NG

CONTRAENTE GENERALE
Empedocle 2 s.c.p.a.

DIRETTORE DEI LAVORI
Ing. CARLO DAMIANI

LAVORI DI RISANAMENTO
DELLA VIA BORREMANS
DEL COMUNE DI CALTANISSETTA

TOMBINI
TOMBINO T.01 DN 800_ pr 0+658.40
ARMATURA IMBOCCO

Empedocle 2 s.c.p.a.

Codice Unico Progetto (CUP) : F91B09000070001
Codice Elaborato: 6757- 45
PA12_09 - V 0 0 0 G E 2 0 4 U P 0 5 H B X 0 0 2 B
Scala: 1:25

REV.	DATA	DESCRIZIONE	REDATTO	VERIFICATO	APPROVATO	AUTORIZZATO
F						
E						
D						
C						
B	Aprile 2021	AGGIORNAMENTO CARTIGLIO	G. QUARANTA	S. QUARANTA	A. ANTONELLI	A. FINAMORE
A	Dicembre 2018	EMISSIONE	G. QUARANTA	A. ANTONELLI	A. ANTONELLI	P. PAGLINI

Il Progettista: ORDINE DEGLI INGEGNERI DELLA PROVINCIA DI PALERMO – DOTT. ING. ALBERTO MUSCARELLA – N. 3206
Il Consulente Progettista: ORDINE DEGLI INGEGNERI DELLA PROVINCIA DI PALERMO – N. 6-1681 – Dott. Ing. Salvatore Quaranta
Il Geologo: ORDINE DEGLI GEOLOGI DELLA SICILIA – DOTT. GEOL. ELIO CLIMUTO – n. 960
Il Coordinatore per la sicurezza: ORDINE DEGLI INGEGNERI DELLA PROVINCIA DI PALERMO – DOTT. ING. LUIGI MUPO – N. 6141 – Coordinatore per la sicurezza in fase di esecuzione
Il Direttore dei Lavori: ORDINE DEGLI INGEGNERI DELLA PROVINCIA DI PALERMO – DOTTORE INGEGNERE CARLO DAMIANI – N. 5238 – DIRETTORE DEI LAVORI – D.D. DDL N. 344

Responsabile del procedimento: Ing. LUIGI MUPO