PIANTA FONDAZIONE
(SCALA 1:25)

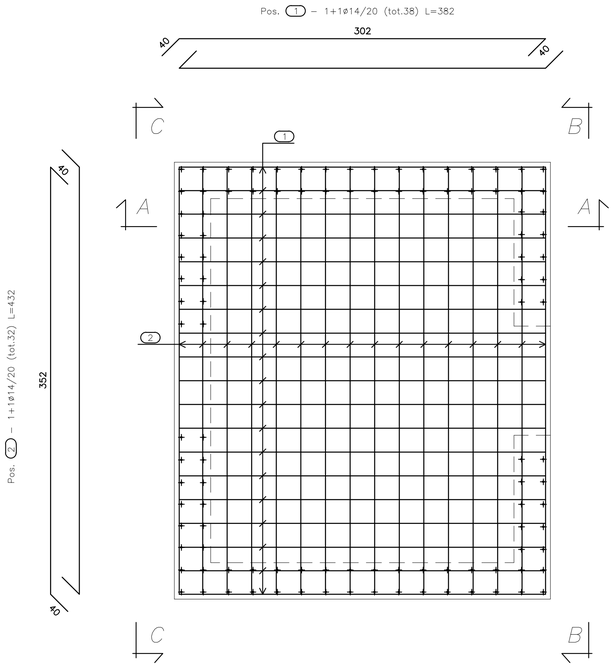

PIANTA SPICCATO
(SCALA 1:25)

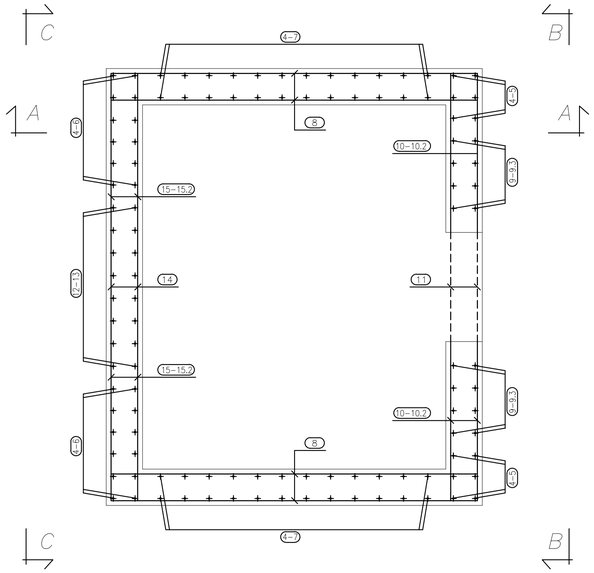

SEZ. A–A
(SCALA 1:25)

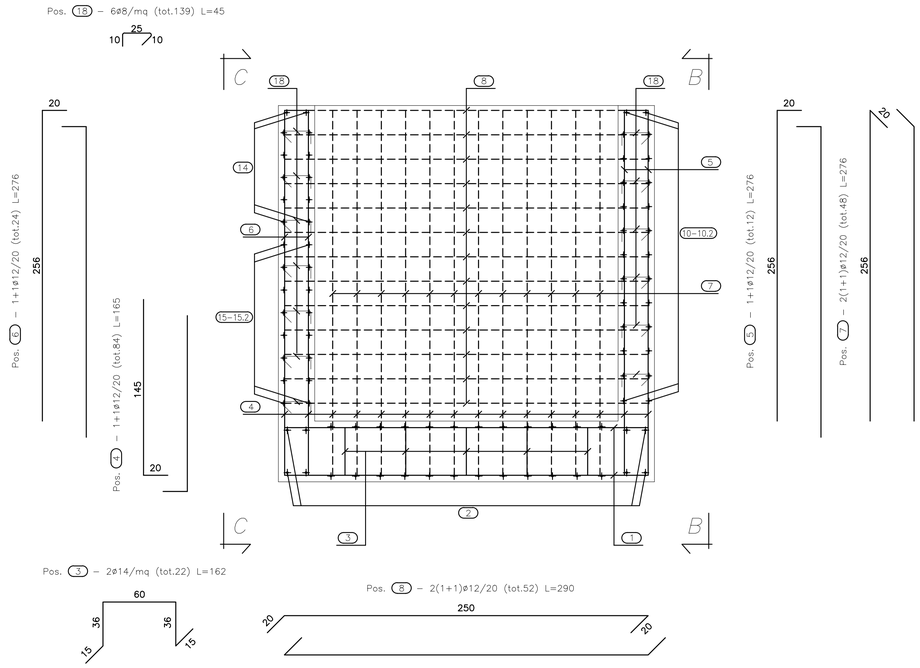

VISTA. B–B
(SCALA 1:25)

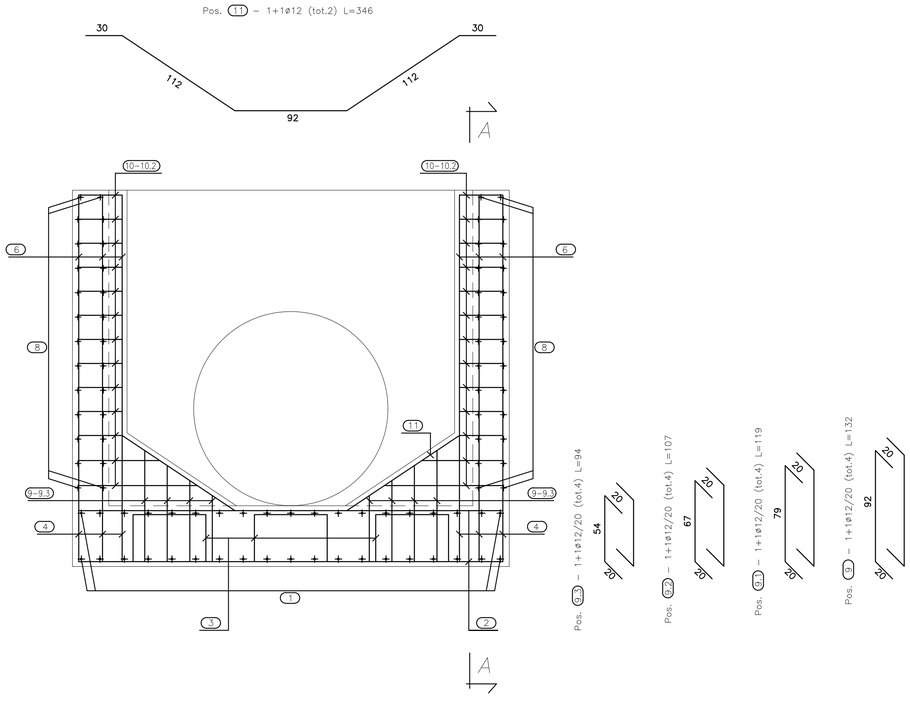

VISTA. C–C
(SCALA 1:25)

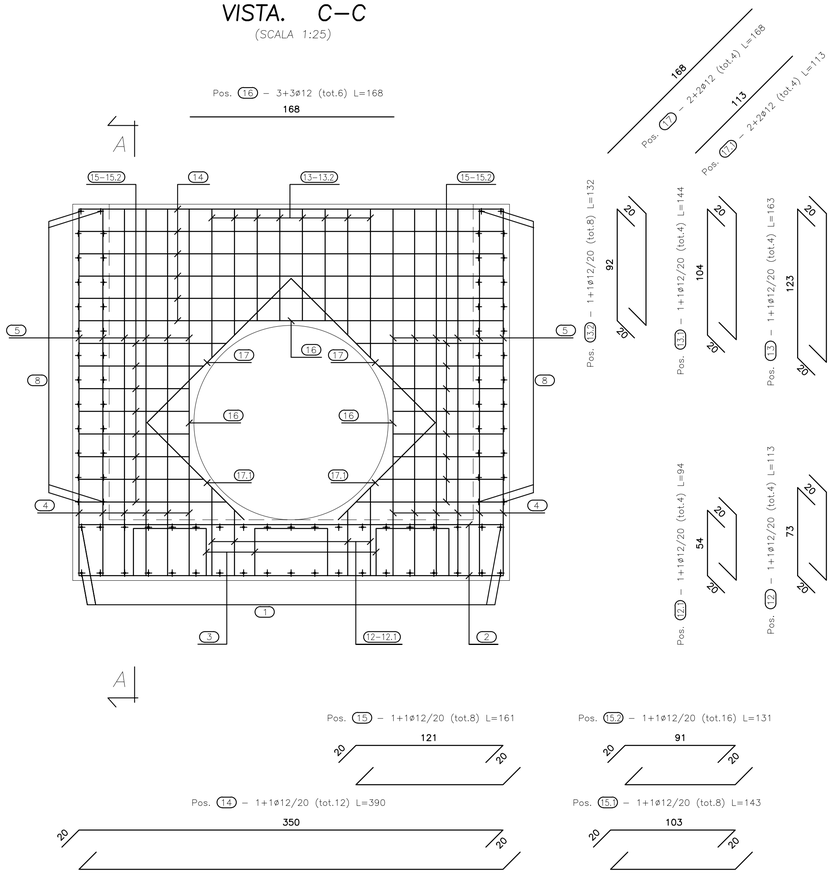

ANAS S.p.A.
DIREZIONE REGIONALE PER LA SICILIA

PA 12/09
CORRIDOIO PLURIMODALE TIRRENICO - NORD EUROPA
ITINERARIO AGRIGENTO - CALTANISSETTA - A19
S.S. N° 640 "DI PORTO EMPEDOCLE"
AMMODERNAMENTO E ADEGUAMENTO ALLA CAT. B DEL D.M. 5.11.2001
Dal km 44+000 allo svincolo con l'A19

VARIANTE TECNICA N°4
ai sensi dell'art. 176, comma 5, secondo periodo lettera "a" e lettera "b", del D.Lgs. N. 163/2006 e Art. 11 del CSA-NG

CONTRAENTE GENERALE
Empedocle 2 s.c.p.a.

DIRETTORE DEI LAVORI
Ing. CARLO DAMIANI

SISTEMAZIONI IDRAULICHE IMPLUVI
OPERE IDRAULICHE
OPERE IDRAULICHE SVINCOLO A19
Tombino DN1500 Strada Comunale Spina
Armatura Sbocco

Empedocle 2 s.c.p.a.

Codice Unico Progetto (CUP) : F91B09000070001
Codice Elaborato: 6769
PA12_09 - V | 2 5 0 T O 2 4 3 S V 0 6 H B Z 0 1 1 A | Scala: 1:25

REV.	DATA	DESCRIZIONE	REDATTO	VERIFICATO	APPROVATO	AUTORIZZATO
F						
E						
D						
C						
B						
A	Aprile 2021	EMISSIONE			A. ANTONELLI	A. FINAMORE

Il Progettista: ORDINE DEGLI INGEGNERI DELLA PROVINCIA DI PALERMO – DOTT. ING. ALBERTO ANTONELLI N° 308
Il Consulente Specialista:
Il Geologo: ORDINE REGIONALE DEI GEOLOGI DI SICILIA – Geol. ENRICO CURCURUTO n. 966
Il Coordinatore per la sicurezza: ORDINE DEGLI INGEGNERI PROVINCIA DI BARI – INGEGNERE VINCENZO FELLEGRINI – COORDINATORE SICUREZZA E SISTEMI INFORMAZIONE – N° 4148
Il Direttore dei Lavori: ORDINE DEGLI INGEGNERI PROVINCIA DI PALERMO – INGEGNERE CARLO DAMIANI – ISCRITTO ALL'ALBO DEL COLL. N. 344

Responsabile del procedimento: Ing. LUIGI MUPO