Sezione C1-C1

(1 : 50)

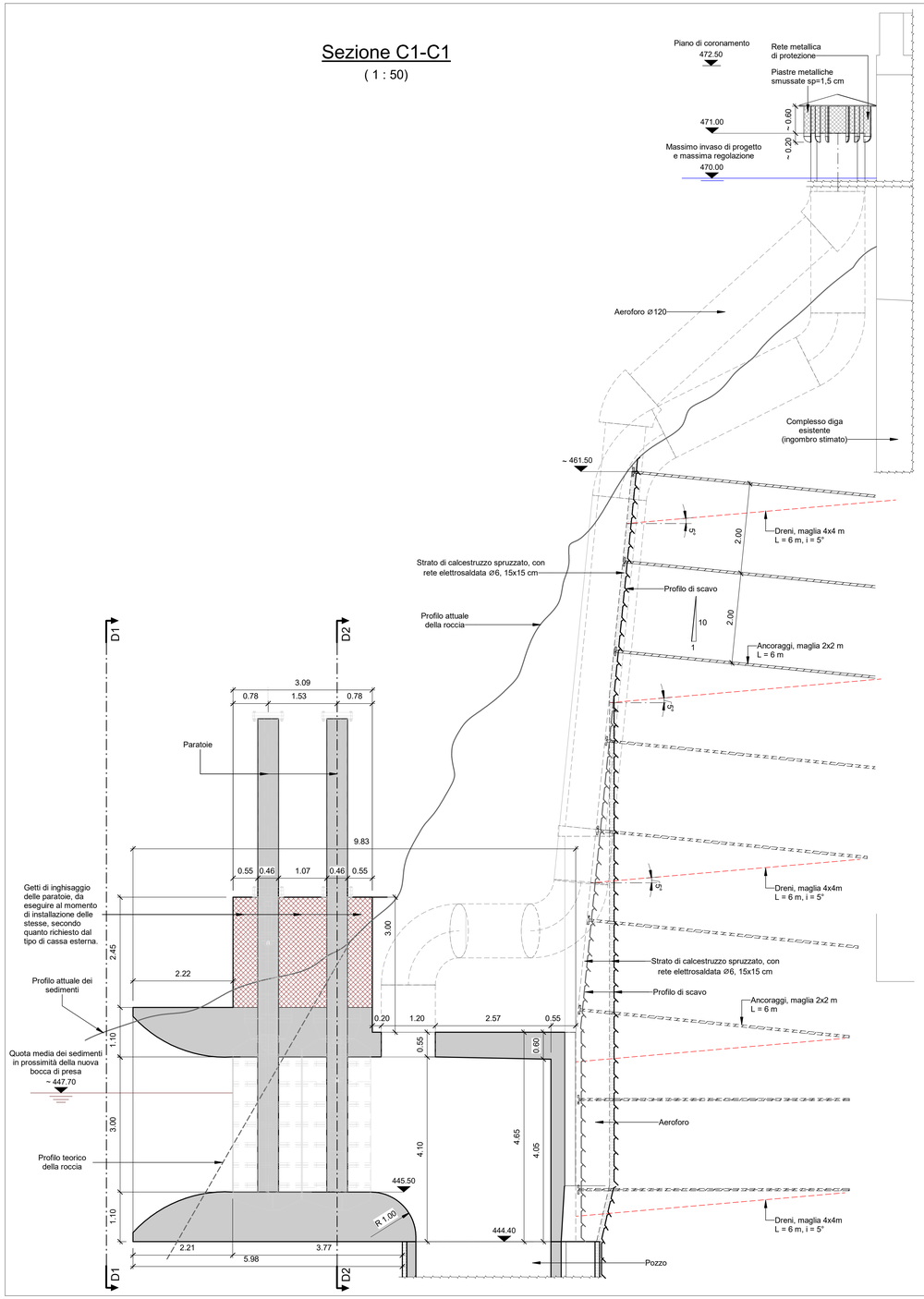

Sezione D1-D1

(1 : 50)

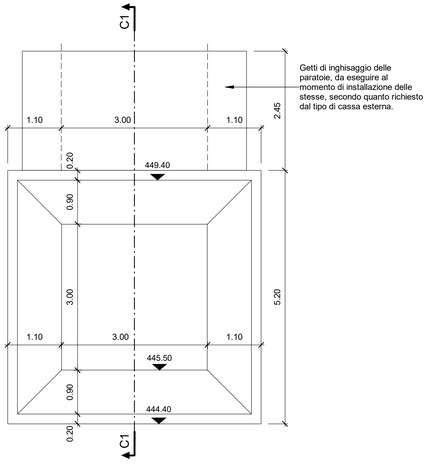

Sezione D2-D2

(1 : 50)

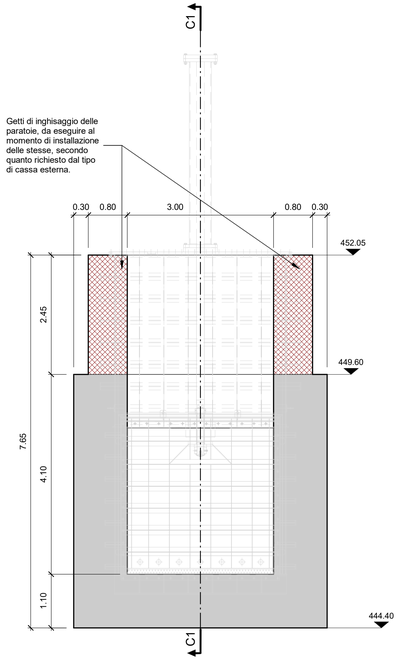

Pianta bocca di presa

(1 : 50)

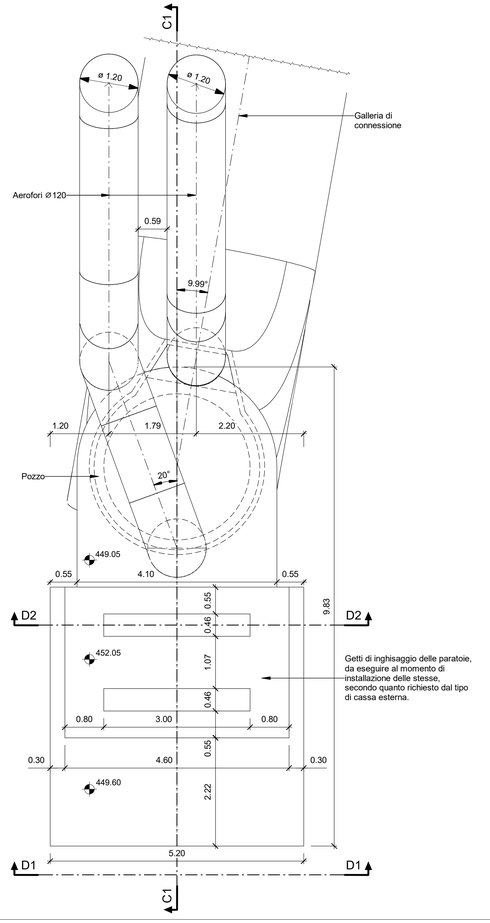

Legenda

- Calcestruzzo armato
- Calcestruzzo armato - Seconda fase
- Calcestruzzo proiettato fibro-rinforzato
- Roccia

1:50 (A1)

0 0.5 2.5 5 m

REV. REV.	DATA DATE	DESCRIZIONE DESCRIPTION	PREPARATO PREPARED	COLLABORAZ. CONTRIBUTION	CONTROLLATO CHECKED	VALIDATO VALIDATED
01	14-12-2021	PRIMA EMISSIONE	D. Longo	R. Sanfilippo	F. Maugliani	A. Balestra
00	03-08-2021	EMISSIONE PER REVISIONE CLIENTE	D. Longo	R. Sanfilippo	F. Maugliani	A. Balestra

COMMITTENTE / *CLIENT*: enel Green Power — **Enel Green Power Italia S.r.l.** *Power Generation Italy* *Operation & Maintenance Hydro Italy* *Northern Central Area* — 14-12-2021 — DATA — ING. M. SESSEGO

PROGETTISTA / *DESIGNER*: Lombardi — **Lombardi SA Ingegneri Consulenti** *Via del Tiglio 2, 6512* *Bellinzona-Giubiasco (Svizzera)* — 14-12-2021 — Braghini Marco Giuseppe Pietro Ordine degli Ingegneri della Provincia di Como Iscrizione 02.05.2022 07:25:51 GMT+01:00

CODICE Lombardi: 2020.0352.002-GC-FON-DW-219-01 — DATA — ING. M. BRAGHINI

IMPIANTO / *PLANT*: IMPIANTO IDROELETTRICO DI SUVIANA — NORTHERN CENTRAL AREA *UT BOLOGNA - UE SUVIANA*

PARTE / *PART*: DIGA DI PAVANA — FILE / *FILES*: 2020.0352.002-GC-FON-DW-219-01

PROGETTO/ *PROJECT*: INTERVENTO DI MODIFICA DELLO SCARICO DI FONDO - PROGETTO DEFINITIVO - — FORMATO / *FORMAT*: 1051x594 — SCALA PLOT / *PLOT SCALE*: 1 = 1

DISEGNO / *DRAWING*: Stato di progetto Bocca di presa — SCALA / *SCALE*: 1:50

IL PROGETTISTA SPECIALISTICO	IL DIRETTORE LAVORI	PER PRESA VISIONE ING. RESPONSABILE
ING. A. BALESTRA		ING. A. PARISI
DATA 14-12-2021	DATA	DATA 14-12-2021

CODICE / *CODE*

GRUPPO *GROUPE*	FUNZIONE *FUNCTION*	TIPO *TYPE*	EMITTENTE *ISSUER*	PAESE *COUNTRY*	TEC *TEC*	IMPIANTO *PLANT*	SISTEMA *SYSTEM*	PROGRESSIVO *PROGRESSIVE*	REVISIONE *REVISION*	TAVOLA / *TABLE*
G	R E O	E M	D 9	0 I	T H	4 9 0 2 2	1 0 2	6 5 0	1	265

CLASSIFICAZIONE *CLASSIFICATION*: ☒ PUBBLICO *PUBLIC* ☐ AZIENDALE *COMPANY* ☐ RISERVATO *RESERVED* ☐ RISTRETTO *RESTRICTED*

UTILIZZO *UTILIZATION*: Documentazione progettuale

This document is propelly of ENEL. It is strictly forbidden to reproduce this document, in whole or in part, and to provide to others any related information without the previous written consent by ENEL.