PLANIMETRIA GENERALE - VASCA n. 07
scala 1:500

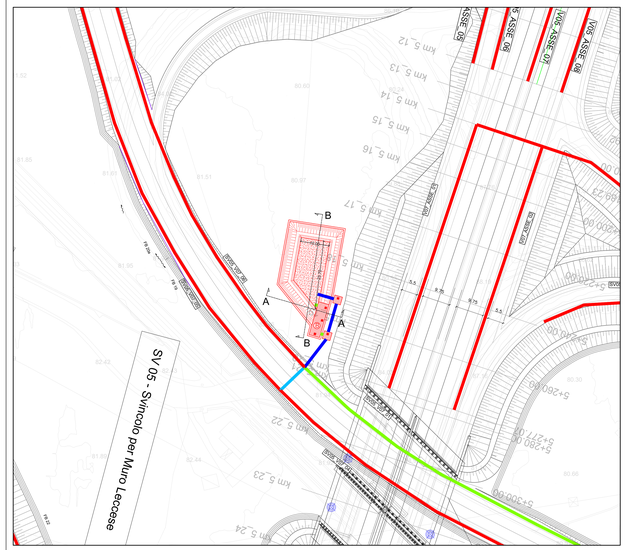

PIANTA E SEZIONI - IMPIANTO DI TRATTAMENTO
scala 1:100

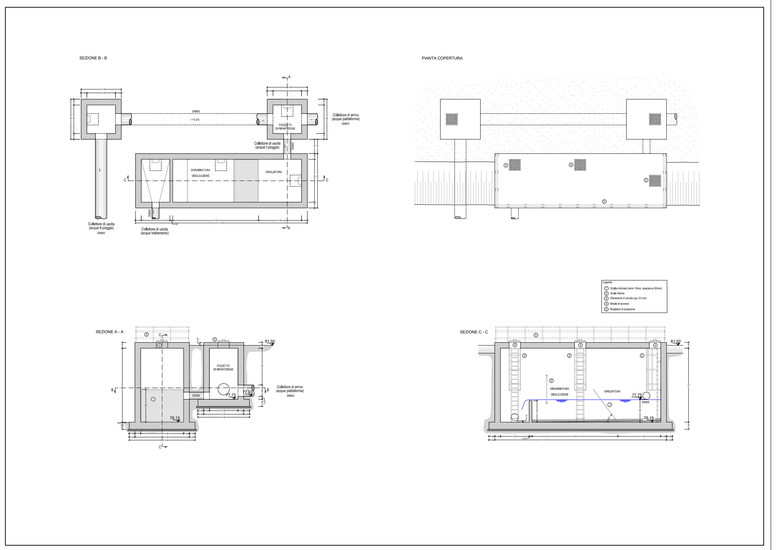

SEZIONI TRASVERSALI
scala 1:100

SEZIONE A - A

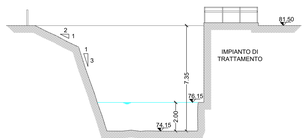

SEZIONE B - B

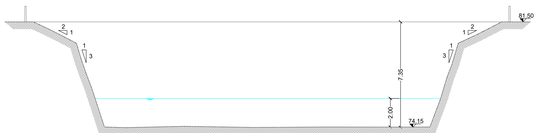

LEGENDA

Tipologia collettori

- Tubo PEAD Ø400
- Tubo PEAD Ø500
- Tubo PEAD Ø630
- Tubo PEAD Ø800
- Tubo PEAD Ø1000
- Tubo C.A. DN1200
- Tubo C.A. DN1400
- Canaletta spartitraffico centrale
- Cunetta
- Tubazioni cavalcavia
- Pozzetto cavalcavia

- (A) Vasca di prima pioggia (portata 200 l/s)
- (B) Vasca di prima pioggia (portata 100 l/s)

anas GRUPPO FS ITALIANE — *Direzione Progettazione e Realizzazione Lavori*

CORRIDOIO PLURIMODALE ADRIATICO
ITINERARIO MAGLIE - SANTA MARIA DI LEUCA
S.S. N° 275 "DI S. MARIA DI LEUCA"
LAVORI DI AMMODERNAMENTO E ADEGUAMENTO ALLA SEZ. B DEL D.M. 5.11.2001
S.S. 16 dal km 981+700 al km 995+186 - S.S. 275 dal km 0+000 al km 31+000
1° Lotto: Dal Km 0+000 di prog. al Km 23+300 di prog.

PROGETTO DEFINITIVO — COD. BA283

PROGETTAZIONE: ANAS - STRUTTURA TERRITORIALE PUGLIA

I. PROGETTISTI
Ing. Alberto SANCHIRICO - Progettista e Coordinatore
Ing. Simone MASCOLLO - Progettista

COLLABORATORI
Geom. Andrea DELL'ANNA
Geom. Maurizio MARTANO
Geom. Giuseppe CALÒ

IL COORDINATORE IN FASE DI PROGETTAZIONE
Ing. Alberto SANCHIRICO

IL RESPONSABILE DEL PROCEDIMENTO
Ing. Gianfranco FASCIALIANDRI

RESPONSABILE PROJECT MANAGEMENT E PROGETTI SPECIALI
Ing. Nicola MARZO

IL COMMISSARIO straordinario
Ing. Vincenzo MARZI

ATTIVITA' DI SUPPORTO
DE VENUTO & ASSOCIATI -
Viale Aldo Moro n. 64 - 70125 Bari
Tel. Fax Segreteria 080 5485 611 - Fax Amministrazione 080 5485 612
P.IVA Bari 7 Ordine Ingegneri Bari n. 6 Cod. Fisc. DVNTNI63D07 - E-mail: devenutoinc

IDROLOGIA E IDRAULICA
GENERALI
Vasca di trattamento n. 7 - Pianta e sezioni

CODICE PROGETTO	NOME FILE	REVISIONE	SCALA:
PROGETTO: B 2 8 3 0 A — LIV. PROG.: D — N. PROG.: 1 7 0 1	P00_D00_IDR_DI07_C.dwg — CODICE ELAB.: D 0 0 0 0 0 0 0 0 0 0 0 0 0	00	VD/E

REV.	DESCRIZIONE	DATA	REDATTO	VERIFICATO	APPROVATO
C	REVISIONE DEL PROGETTO DEFINITIVO DEL 2019	Marzo 2022			
B	REVISIONE DEL PROGETTO DEFINITIVO DEL 2017	Giugno 2019			
A	REVISIONE DEL PROGETTO DEFINITIVO	Novembre 2017			