VISTA DALL'ALTO

Scala 1:100

SVINC. MONTESANO NORD — ANDRANO

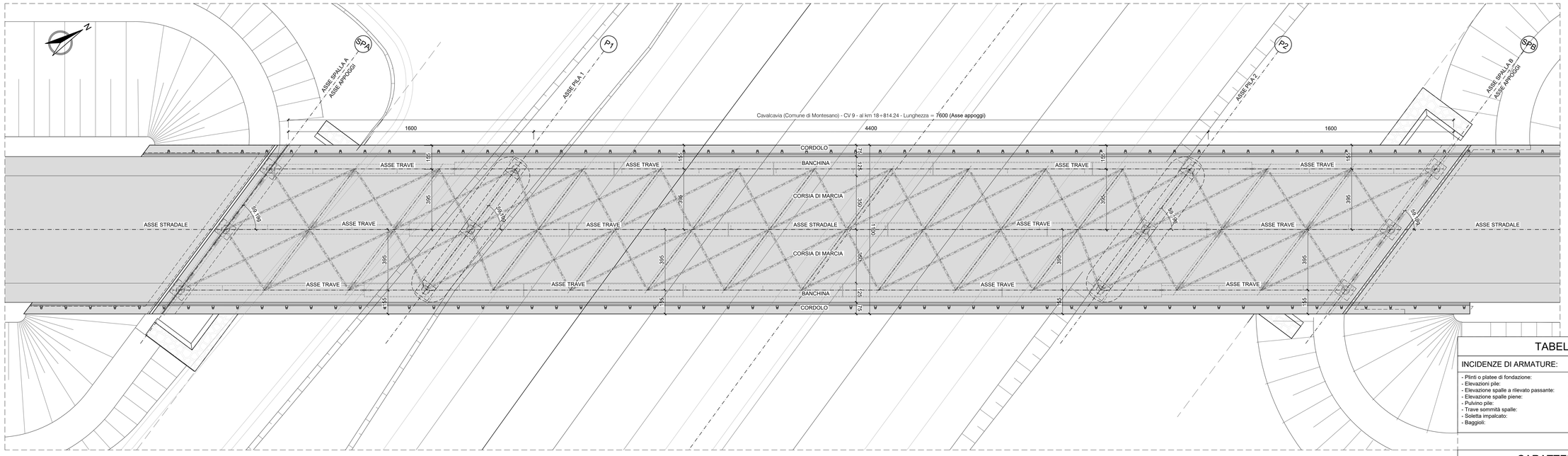

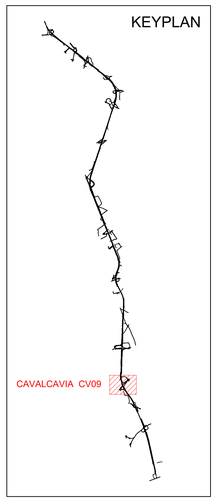

TABELLA DELLE INCIDENZE

INCIDENZE DI ARMATURE:		INCIDENZE DI CARPENTERIA METALLICA:
- Plinti o platee di fondazione:	150 kg/m³	IMPALCATO MISTO = 260 kg / m³
- Elevazioni pile:	150 kg/m³	
- Elevazione spalle a rilevato passante:	300 kg/m³	
- Elevazione spalle piene:	100 kg/m³	
- Pulvino pile:	150 kg/m³	
- Trave sommità spalle:	150 kg/m³	
- Soletta impalcato:	180 kg/m³	
- Baggioli:	400 kg/m³	

PROSPETTO LONGITUDINALE

Scala 1:100

SVINC. MONTESANO NORD — ANDRANO

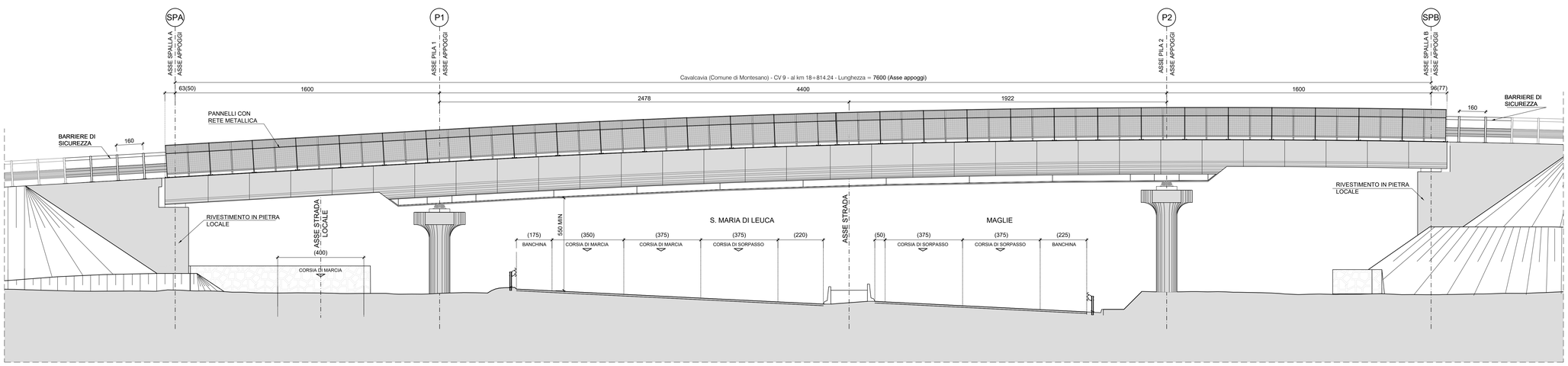

CARATTERISTICHE DEI MATERIALI

CALCESTRUZZO PER SOTTOFONDAZIONI:

Calcestruzzo conforme a UNI EN 206/2016 dalle seguenti caratteristiche:
- Classe di resistenza caratteristica a compressione: C12/15 MPa
- Classe di esposizione: XC0

CALCESTRUZZO PER FONDAZIONI SPALLE E PILE:

Calcestruzzo conforme a UNI EN 206/2016 dalle seguenti caratteristiche:
- Classe di resistenza caratteristica a compressione: C28/35 MPa
- Dimensione massima dell'aggregato: 32 mm
- Classe di esposizione: XC2
- Copriferro minimo: 45 mm
- Rapporto Acqua/Cemento massimo: 0.55
- Contenuto minimo di cemento: 300 Kg/mc
- Classe di consistenza allo scarico: S4 (160-210 mm)

CALCESTRUZZO PER ELEVAZIONI SPALLE E PILE:

Calcestruzzo conforme a UNI EN 206/2016 dalle seguenti caratteristiche:
- Classe di resistenza caratteristica a compressione: C32/40 MPa
- Dimensione massima dell'aggregato: 25 mm
- Classe di esposizione: XC4+XD1
- Copriferro minimo: 35 mm
- Rapporto Acqua/Cemento massimo: 0.50
- Contenuto minimo di cemento: 340 Kg/mc
- Classe di consistenza allo scarico: S4 (160-210 mm)

CALCESTRUZZO PER SOLETTA, CORDOLI E PREDALLES:

Calcestruzzo conforme a UNI EN 206/2016 dalle seguenti caratteristiche:
- Classe di resistenza caratteristica a compressione: C35/45 MPa
- Dimensione massima dell'aggregato: 25 mm
- Classe di esposizione: XC3+XD1
- Copriferro minimo: 35 mm
- Rapporto Acqua/Cemento massimo: 0.45
- Contenuto minimo di cemento: 360 Kg/mc
- Classe di consistenza allo scarico: S4 (160-210 mm)

ACCIAIO PER ARMATURE LENTE:

Acciaio ad aderenza migliorata tipo B450C saldabile dalle seguenti caratteristiche:
- Tensione caratteristica di snervamento: fyk > 450 MPa
- Tensione caratteristica di rottura: ftk > 540 MPa
- Allungamento (Agt)k: > 7.50 %
- Sovrapposizione minima delle barre: > 60Ø
- Diametro del mandrino Øm [mm] di piega:
  - Per tondi Øt <12 [mm]: Øm=4*Øt
  - Per tondi 12<= Øt <=16 [mm]: Øm=5*Øt
  - Per tondi 16< Øt <=25 [mm]: Øm=8*Øt
  - Per tondi 25< Øt <=40 [mm]: Øm=10*Øt

ACCIAIO PER CARPENTERE METALLICHE

Acciaio tipo S355 (ex FE 510):
- Tensione caratteristica di snervamento fyk: 355 MPa
- Tensione caratteristica di rottura ftk: 510 MPa

Profili laminati:
- per spessori ts20mm S355J0 (secondo EN 10025-2)
- per spessori 20<ts40mm S355J2G3 (secondo EN 10025-2)
- per spessori 40<ts80mm S355K2G3 (secondo EN 10025-2)

Profili compositi saldati:
- per spessori ts20mm S355J0 (secondo EN 10025-2)
- per spessori 20<ts40mm S355J2G3 (secondo EN 10025-2)
- per spessori 40<ts80mm S355K2G3 (secondo EN 10025-2)

Imbottiture:
- per spessori ts3mm S355J0W (secondo EN 10025-5)

Protezione mediante ciclo di verniciatura

PIOLI DI COLLEGAMENTO:
Connettori elettosaldati tipo "NELSON" in accaio conformi a UNI EN ISO 13918: S235J2G3+C450 (ex ST 37-3K)

UNIONI BULLONATE:
- Viti ad alta resistenza (UNI EN ISO 898/1) Classe 10.9
- Dadi ad alta resistenza (UNI EN ISO 898/2) Classe 10
- Rosette (UNI EN 10083/2) Acciaio C50
- Piastrine (UNI EN 10083/2) Acciaio C50

UNIONI SALDATE:
Saldatura a completa penetrazione (UNI EN 1011)
Saldature a cordone d'angolo (UNI EN 1011), altezza di gola minima 0.7 volte lo spessore più piccolo dell'elemento da unire dove non diversamente indicato.

SEZIONE TRASVERSALE CAVALCAVIA (IN RETTO)

Scala 1:100

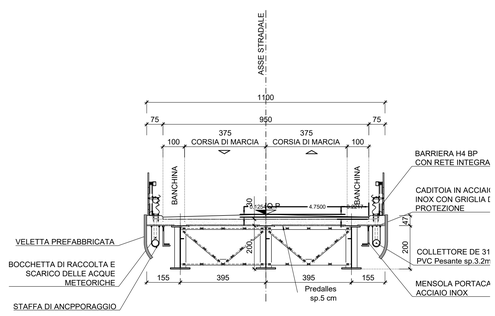

SEZIONE TRASVERSALE CAVALCAVIA ALL'APPOGGIO (IN RETTO)

Scala 1:100

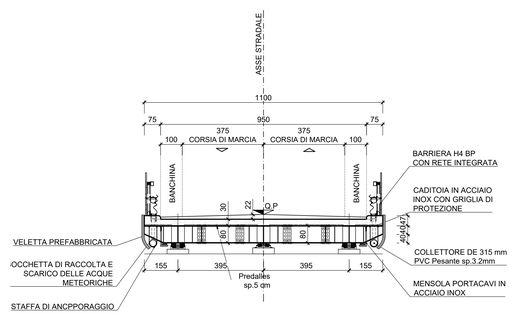

anas GRUPPO FS ITALIANE — *Direzione Progettazione e Realizzazione Lavori*

CORRIDOIO PLURIMODALE ADRIATICO
ITINERARIO MAGLIE - SANTA MARIA DI LEUCA
S.S. N° 275 "DI S. MARIA DI LEUCA"
LAVORI DI AMMODERNAMENTO E ADEGUAMENTO ALLA SEZ. B DEL D.M. 5.11.2001
S.S. 16 dal km 981+700 al km 985+386 - S.S. 275 dal Km 0+000 al km 37+000
1° Lotto: Dal Km 0+000 di prog. al Km 23+300 di prog.

PROGETTO DEFINITIVO — COD. BA283

PROGETTAZIONE: ANAS - STRUTTURA TERRITORIALE PUGLIA

I PROGETTISTI
Ing. Alberto SANCHIRICO – Progettista e Coordinatore
Ing. Simona MASCIULLO – Progettista

COLLABORATORI
Geom. Andrea DELL'ANNA
Geom. Massimo MARTANO
Geom. Giuseppe CALO'

IL COORDINATORE IN FASE DI PROGETTAZIONE
Ing. Alberto SANCHIRICO

IL RESPONSABILE DEL PROCEDIMENTO
Ing. Gianfranco FAGIALUNGA

RESPONSABILE PROJECT MANAGEMENT E PROGETTI SPECIALI
Ing. Nicola MARZI

IL COMMISSARIO STRAORDINARIO
Ing. Vincenzo MARZI

ATTIVITA' DI SUPPORTO
GEODATA ENGINEERING
Alpina
NET ENGINEERING
ICP INGEGNERIA CIVILE&AMBIENTALE & PARTNERS

08 - OPERE D'ARTE MAGGIORI - VIADOTTI E PONTI

Cavalcavia (Comuni di Montesano|Andrano)
CV 9 - al km 18+691,35
Planimetria, prospetto e sezioni

CODICE PROGETTO				NOME FILE	REVISIONE	SCALA:
PROGETTO	LIV. PROG.	N. PROG.		T00_CV09_STR_CP02_D		
L 5 5 0 3 A	D	1 7 0 1		CODICE ELAB. T 0 0 C V 0 9 S T R C P 0 2	D	1:100

REV.	DESCRIZIONE	DATA	REDATTO	VERIFICATO	APPROVATO
D	REVISIONE DEL PROGETTO DEFINITIVO	Marzo 2022			
C	OTTEMPERANZA PARERE AdB Puglia – PARERE CSLLPP	Aprile 2019	S. Negri		
B	REVISIONE DEL PROGETTO DEFINITIVO	Gennaio 2019	Ing. C. Beltrami		
A	REVISIONE DEL PROGETTO DEFINITIVO	Giugno 2018	Ing. C. Beltrami		