CARPENTERIA SPALLA A

SEZIONE A–A SCALA 1:100

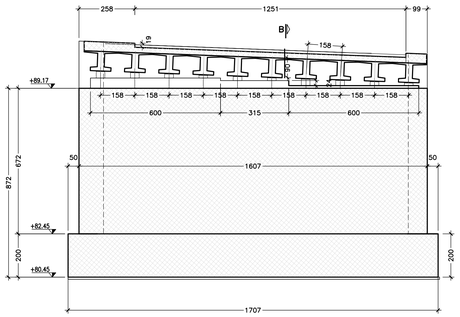

SEZIONE B–B SCALA 1:100

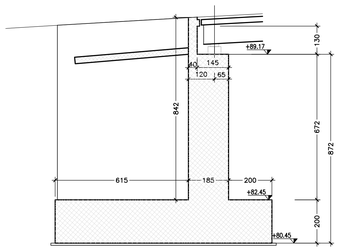

PIANTA PULVINO SCALA 1:100

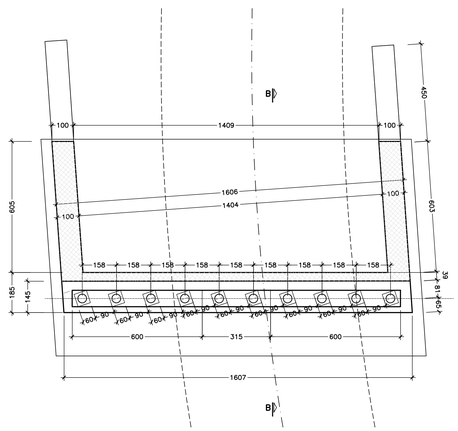

PIANTA SPICCATI SCALA 1:100

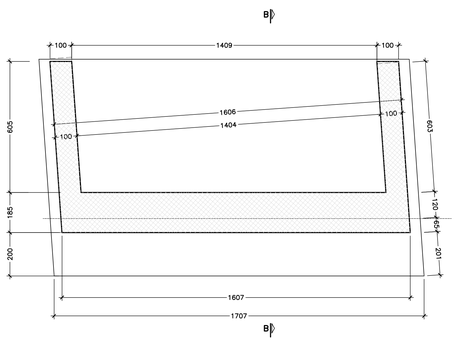

CARPENTERIA SPALLA B

SEZIONE A–A SCALA 1:100

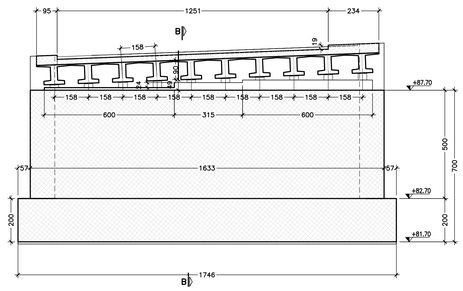

SEZIONE B–B SCALA 1:100

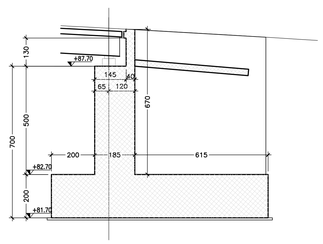

PIANTA PULVINO SCALA 1:100

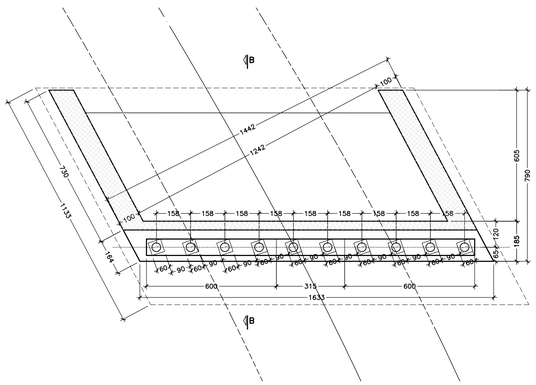

PIANTA SPICCATI SCALA 1:100

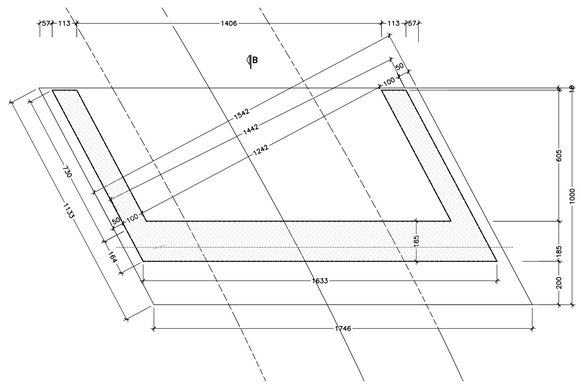

TABELLA MATERIALI:

PER QUANTO NON SPECIFICATO NEL SEGUITO, IN PARTICOLARE RELATIVAMENTE ALLE CARATTERISTICHE DEI MATERIALI, ALLE SPECIFICHE PER L'ESECUZIONE DEI LAVORI ED AI CONTROLLI DA ESEGUIRE, SI DOVRA' FARE RIFERIMENTO ALLE NORME TECNICHE D'APPALTO.

CALCESTRUZZO:
MAGRO DI FONDAZIONE (non strutturale):
– Classe di resistenza C12/15
FONDAZIONI SPALLE E PILE:
– Classe di resistenza C28/35
– Classe di esposizione XC2
ELEVAZIONI SPALLE, PILE, BAGGIOLI E RITEGNI SISMICI:
– Classe di resistenza C32/40
– Classe di esposizione XC4
SOLETTA IN C.A. E CORDOLI:
– Classe di resistenza C35/45
– Classe di esposizione XC4
PREDALLE:
– Classe di resistenza C35/45
– Classe di esposizione XC4

TRAVI PREFABBRICATE IN C.A.P.
– Classe di resistenza C45/55
– Acciaio trefoli fptk>1860 MPa
fp(1)k>1670 Mpa

ACCIAIO PER ARMATURE ORDINARIE:
– Acciaio in barre nervate tipo B450C
fyk ≥ 450 MPa
ftk ≥ 540 MPa

COPRIFERRO per solette, travi prefab.: 35.0 mm
COPRIFERRO per fondazioni ed elevazioni: 40.0 mm
N.B. MATERIALI CONFORMI ALLE NORME:
UNI EN 206-1: 2006
UNI EN 11104: 2004
UNI EN ISO 15630: 2004

anas GRUPPO FS ITALIANE — *Direzione Progettazione e Realizzazione Lavori*

CORRIDOIO PLURIMODALE ADRIATICO
ITINERARIO MAGLIE - SANTA MARIA DI LEUCA
S.S. N° 275 "DI S. MARIA DI LEUCA"
LAVORI DI AMMODERNAMENTO E ADEGUAMENTO ALLA SEZ. B DEL D.M. 5.11.2001
S.S. 16 dal km 981+700 al km 985+386 - S.S. 275 dal Km 0+000 al km 37+000
1° Lotto: Dal Km 0+000 di prog. al Km 23+300 di prog.

PROGETTO DEFINITIVO — COD. BA283

PROGETTAZIONE: ANAS - STRUTTURA TERRITORIALE PUGLIA

I PROGETTISTI
Ing. Alberto SANCHIRICO – Progettista e Coordinatore
Ing. Simona MASCIULLO – Progettista

COLLABORATORI
Geom. Andrea DELL'ANNA
Geom. Massimo MARTANO
Geom. Giuseppe CALO'

IL COORDINATORE IN FASE DI PROGETTAZIONE
Ing. Alberto SANCHIRICO

IL RESPONSABILE DEL PROCEDIMENTO
Ing. Gianfranco PAGLIALUNGA

RESPONSABILE PROJECT MANAGEMENT E PROGETTI SPECIALI
Ing. Nicola MARZI

IL COMMISSARIO STRAORDINARIO
Ing. Vincenzo MARZI

ATTIVITA' DI SUPPORTO
GEODATA ENGINEERING
Alpina
NET ENGINEERING
IGD PROGETTI GEOLOGICI ASSOCIATI & PARTNERS

08 - OPERE D'ARTE MAGGIORI - VIADOTTI E PONTI
Cavalcavia ferroviario Maglie Muro Leccese (Comune di Maglie)-fuori asse
OM 3 - (Altezza dello svincolo n°5) - al km 5+200.00
Carpenteria spalle "A" - "B"

CODICE PROGETTO				NOME FILE	REVISIONE	SCALA:
PROGETTO	LIV. PROG.	N. PROG.		T00_OM03_STR_CP04_E		
L0S03A	D	1701	CODICE ELAB.	T00OM03STRCP04	E	Varie

REV.	DESCRIZIONE	DATA	REDATTO	VERIFICATO	APPROVATO
E	REVISIONE DEL PROGETTO DEFINITIVO	*Marzo 2022*			
D	OTTEMPERANZA PARERE AdB Puglia–PARERE CSLLPP	*Aprile 2019*	Ing. D. Neri		
C	REVISIONE DEL PROGETTO DEFINITIVO	*Gennaio 2019*			
B	REVISIONE DEL PROGETTO DEFINITIVO	*Ottobre 2018*			
A	REVISIONE DEL PROGETTO DEFINITIVO	*Giugno 2018*			