SEZIONE TIPO RAMI SVINCOLO – TRATTO BIDIREZIONALE IN CURVA – R < 220 m.

SCALA 1:100

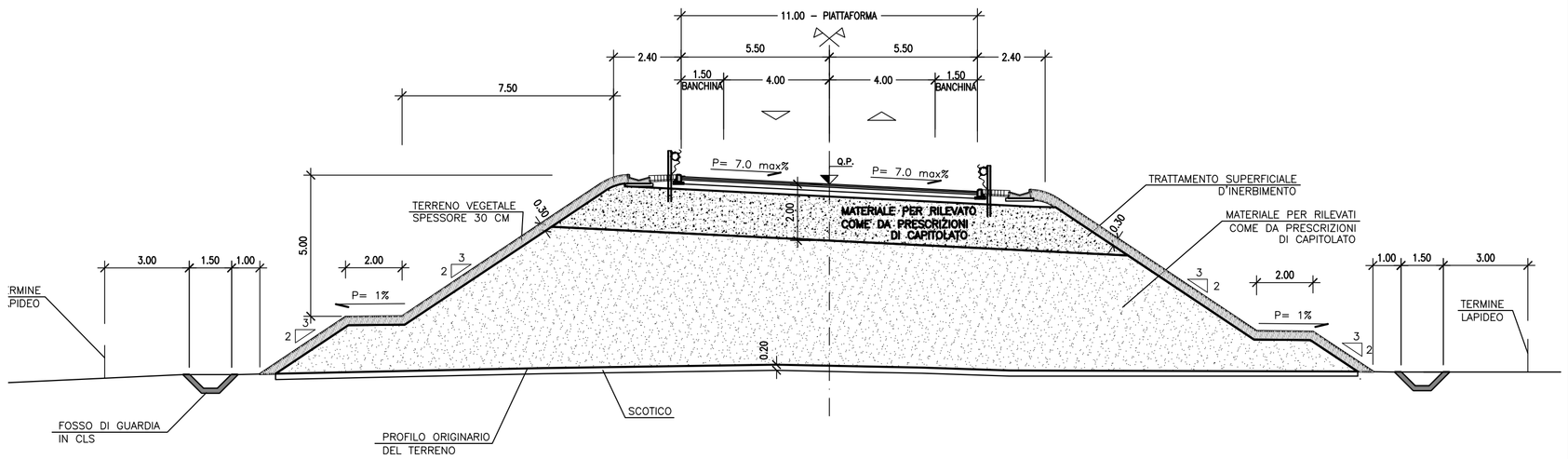

SEZIONE TIPO RAMI DI SVINCOLO TRATTO BIDIREZIONALE IN SOTTOVIA

SCALA 1:100

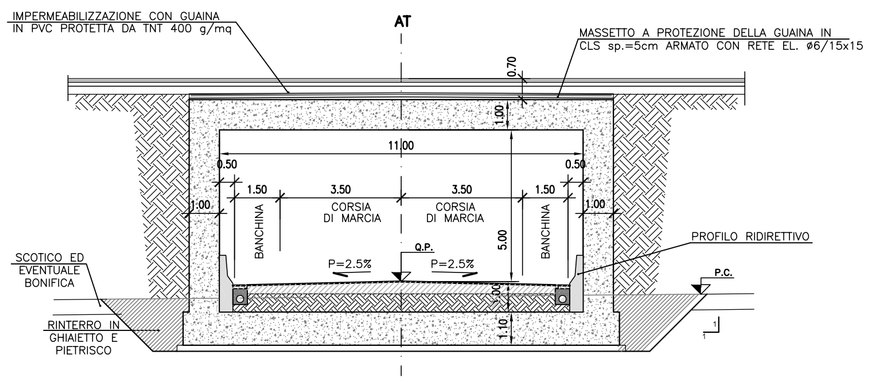

SEZIONE TIPO RAMI DI SVINCOLO TRATTO BIDIREZIONALE IN CAVALCAVIA

SCALA 1:100

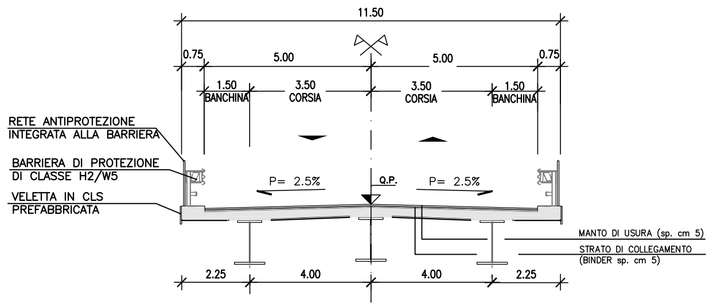

RAMPA DI SVINCOLO CORSIA DI DECELERAZIONE IN AFFIANCAMENTO AD ASSE PRINCIPALE

SCALA 1:100

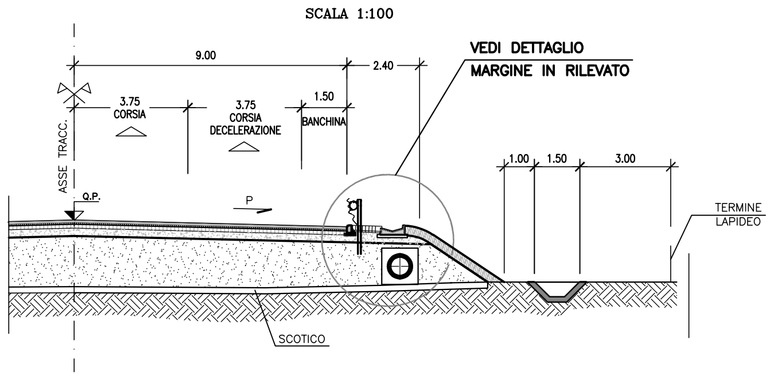

RAMPA DI SVINCOLO SEZIONE TIPO IN RILEVATO E IN SCAVO

SCALA 1:100

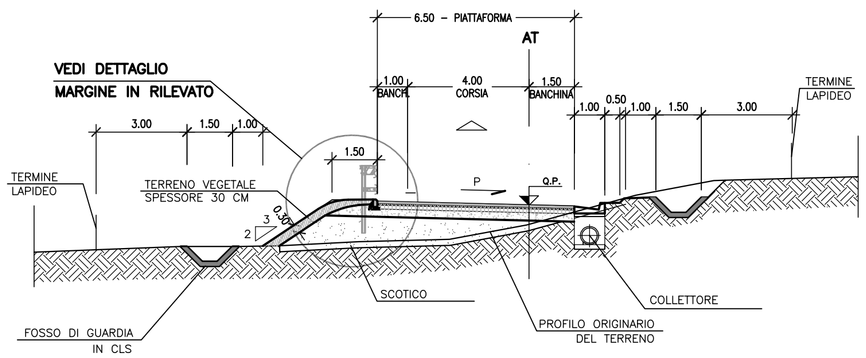

(STRADA LOCALE EXTRAURBANA TIPO "F2" – DM 05/11/2001)

SEZIONE TIPO A MEZZA COSTA – IN RETTIFILO

SCALA 1:100

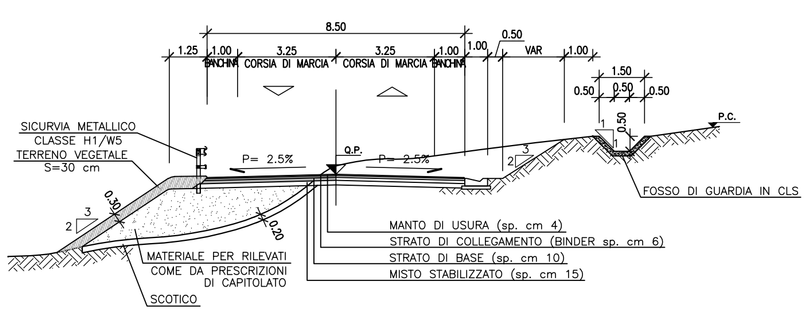

(STRADA LOCALE EXTRAURBANA TIPO "F2" – DM 05/11/2001)

SEZIONE TIPO IN CAVALCAVIA – IN RETTIFILO

SCALA 1:100

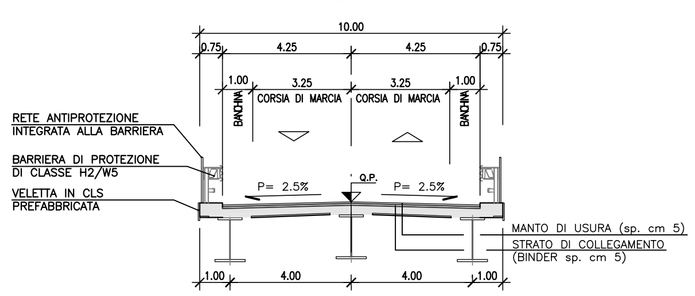

(STRADA LOCALE EXTRAURBANA TIPO "F2" – DM 05/11/2001)

SEZIONE TIPO IN SOTTOVIA – IN RETTIFILO

SCALA 1:100

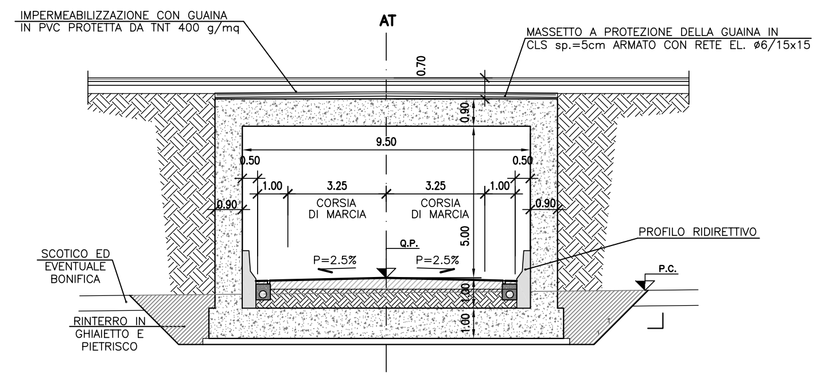

DEVIAZIONE STRADA VICINALE IN RETTIFILO – NON PAVIMENTATA

SCALA 1:100

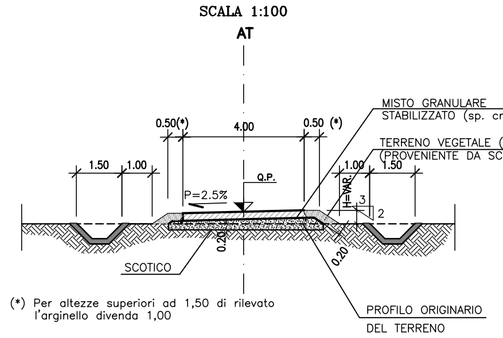

(*) Per altezze superiori ad 1,50 di rilevato l'arginello divenda 1,00

DEVIAZIONE STRADA VICINALE IN RETTIFILO – PAVIMENTATA

SCALA 1:100

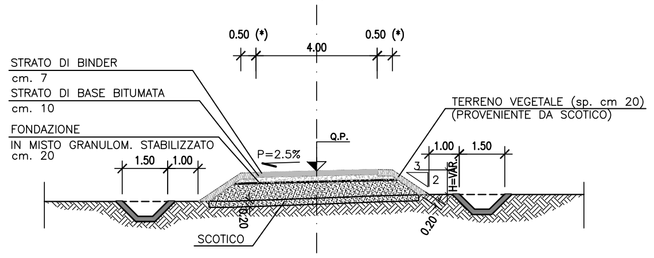

(*) Per altezze superiori ad 1,50 di rilevato l'arginello divenda 1,00

(STRADA LOCALE EXTRAURBANA TIPO "C2" – DM 05/11/2001)

SEZIONE TIPO RAMI SV1 EST E OVEST SU ROTATORIA MARSALA OSPEDALE

SCALA 1:100

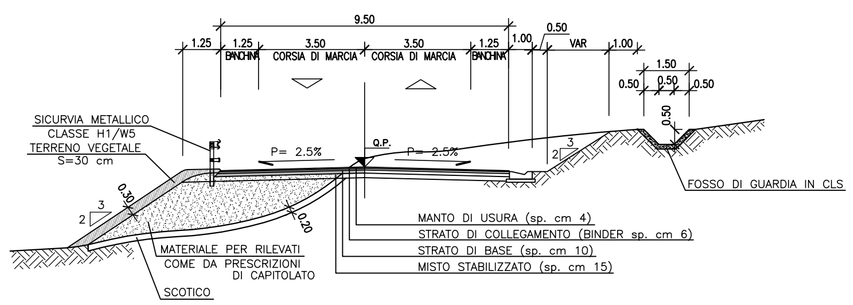

DEVIAZIONE STRADA VICINALE IN RETTIFILO – IN SOTTOVIA

SCALA 1:100

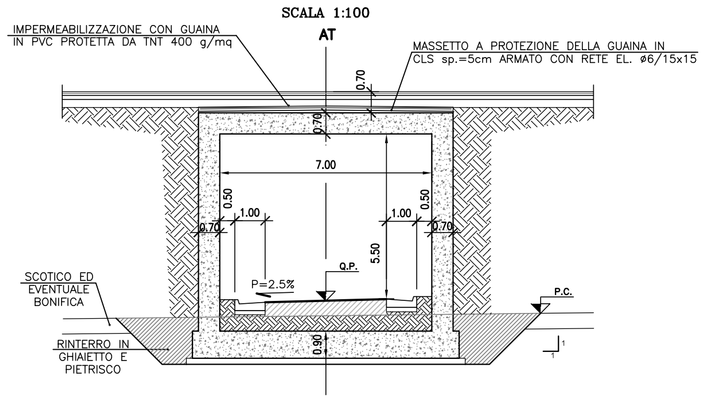

SEZIONE TIPO ROTATORIA

SCALA 1:100

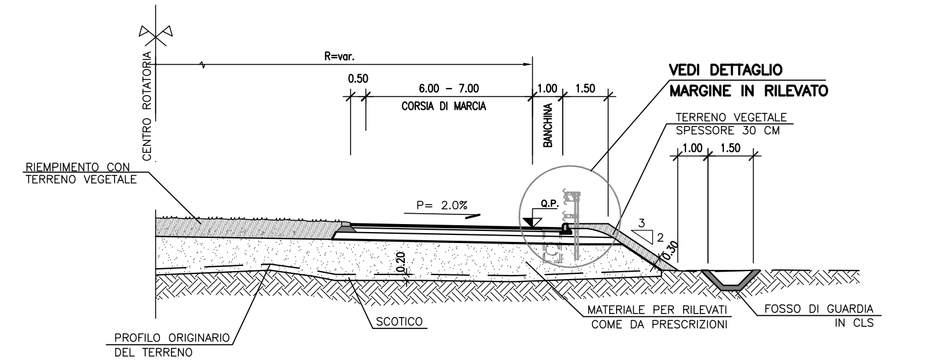

DETTAGLIO MARGINE IN RILEVATO

SCALA 1:20

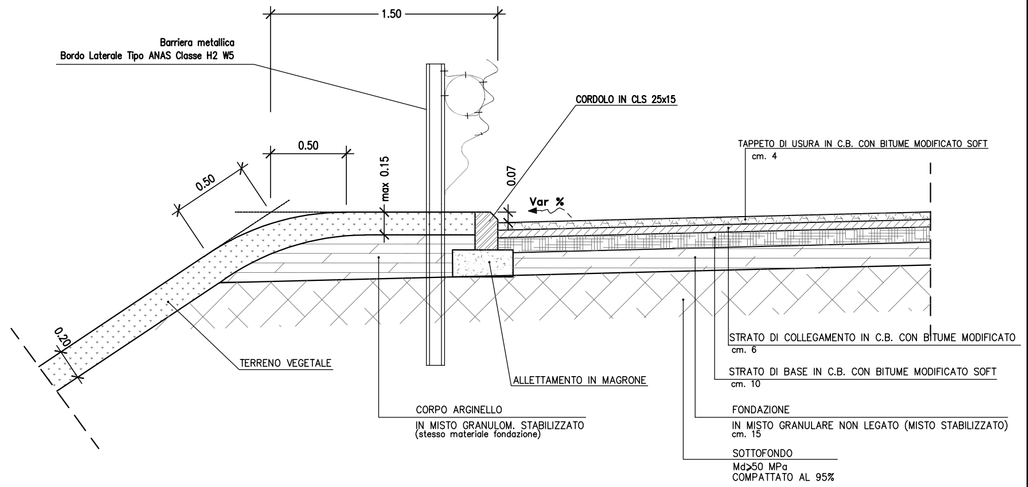

anas — Direzione Progettazione e Realizzazione Lavori

ITINERARIO
TRAPANI - MAZARA DEL VALLO

VARIANTE ALLA S.S.115 "SUD OCCIDENTALE SICULA"
DALLO SVINCOLO "BIRGI" SULLA A29/DIR AL COLLEGAMENTO ALLA S.S. 115 AL KM 48+000

1° STRALCIO FUNZIONALE MARSALA SUD - MAZARA DEL VALLO

PROGETTO DEFINITIVO — COD. PA757

PROGETTAZIONE: ANAS - DIREZIONE PROGETTAZIONE E REALIZZAZIONE LAVORI

PROGETTISTA E RESPONSABILE DELL'INTEGRAZIONE DELLE PRESTAZIONI SPECIALISTICHE:
Ing. Antonio Scalamandrè
Ordine Ing. di Frosinone n. 1063

GEOLOGO:
Dott. Flavio Capozucca
Ordine geologi del Lazio n. 1599

COORDINATORE PER LA SICUREZZA IN FASE DI PROGETTAZIONE
Arch. Roberto Roggi

VISTO: IL RESP. DEL PROCEDIMENTO
Ing. Luigi Mupo

ASSE PRINCIPALE
Sezioni tipo e particolari costruttivi Svincoli e Viabilità secondarie

CODICE PROGETTO		NOME FILE		REVISIONE	SCALA:
PROGETTO	LIV. PROG.	ANNO	V00PS00TRAST02A.dwg		
DPPA0757	D	22	CODICE ELAB. V00PS00TRAST02	A	VARE

REV.	DESCRIZIONE	DATA	REDATTO	VERIFICATO	APPROVATO
D					
C					
B					
A	EMISSIONE	Gennaio 2022			Scalamandrè