PIANTA
Scala 1:100

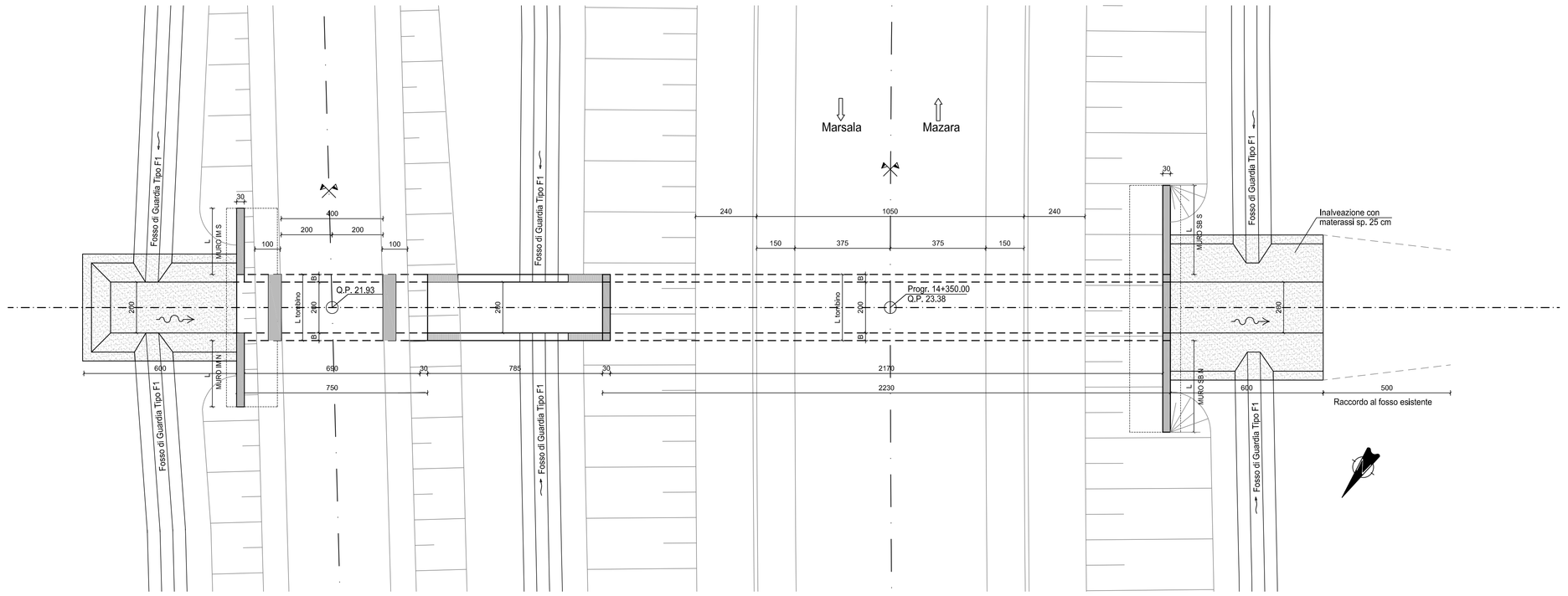

INQUADRAMENTO
Scala 1:500

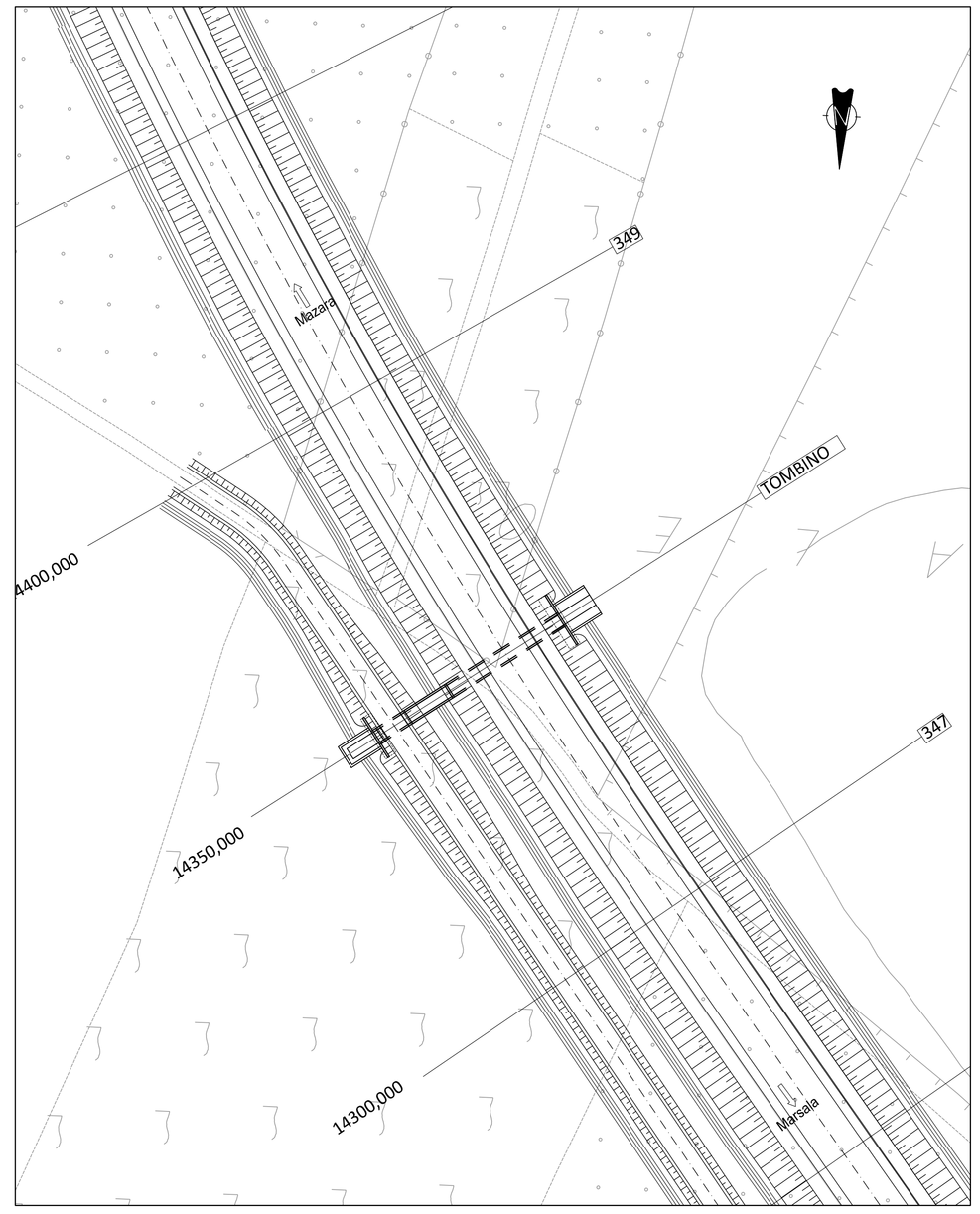

NOTA
- Prevedere Water Stop all'interfaccia tra conci adiacenti e per conci di luce L>20mt

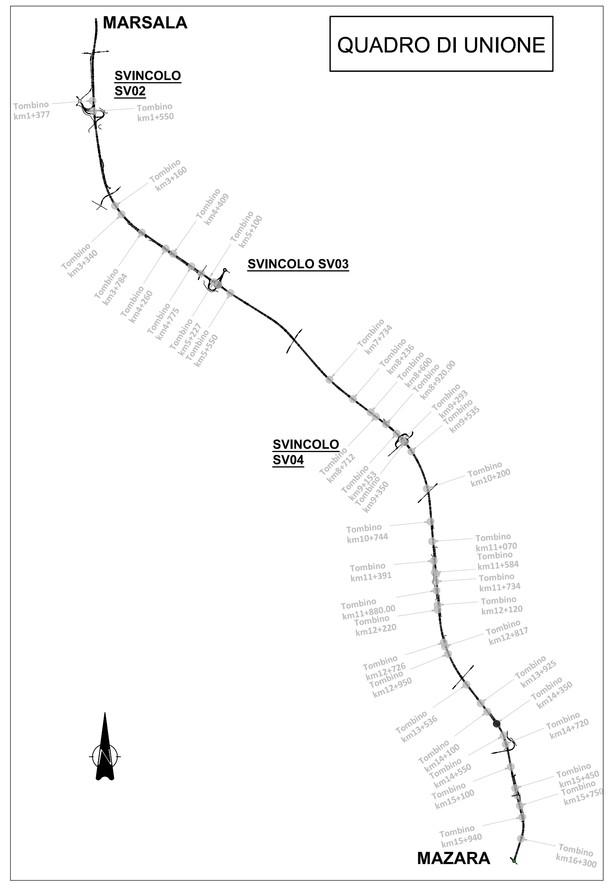

SEZIONE LONGITUDINALE
Scala 1:100

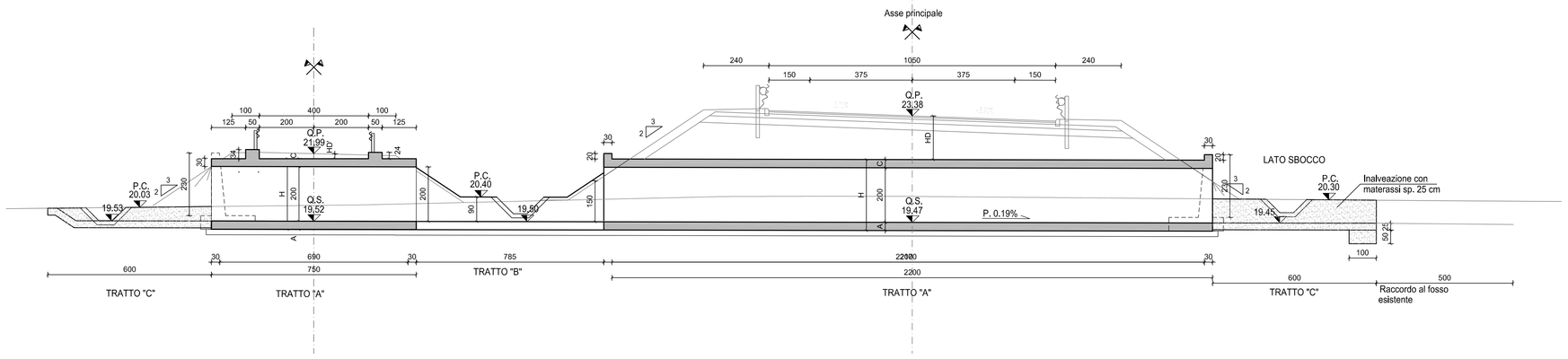

SEZIONE DI POSA
Scala 1:50

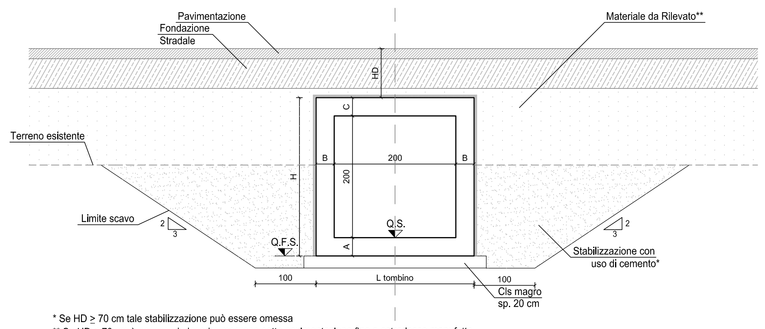

* Se HD > 70 cm tale stabilizzaaione può essere omessa
** Se HD ≤ 70 cm è necessario inserire magrone sotto pavimentazione fino a estradosso manufatto

SEZIONE TRASVERSALE "TRATTO C"
Scala 1:50

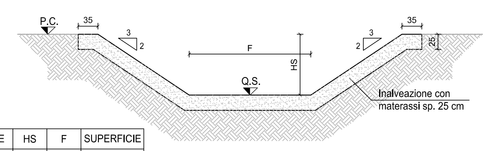

INALVEAZIONE	HS	F	SUPERFICIE
IMBOCCO	0,50	2,00	27,39
SBOCCO	0,85	2,00	37,69

SEZIONE TRASVERSALE "TRATTO A"
Scala 1:25

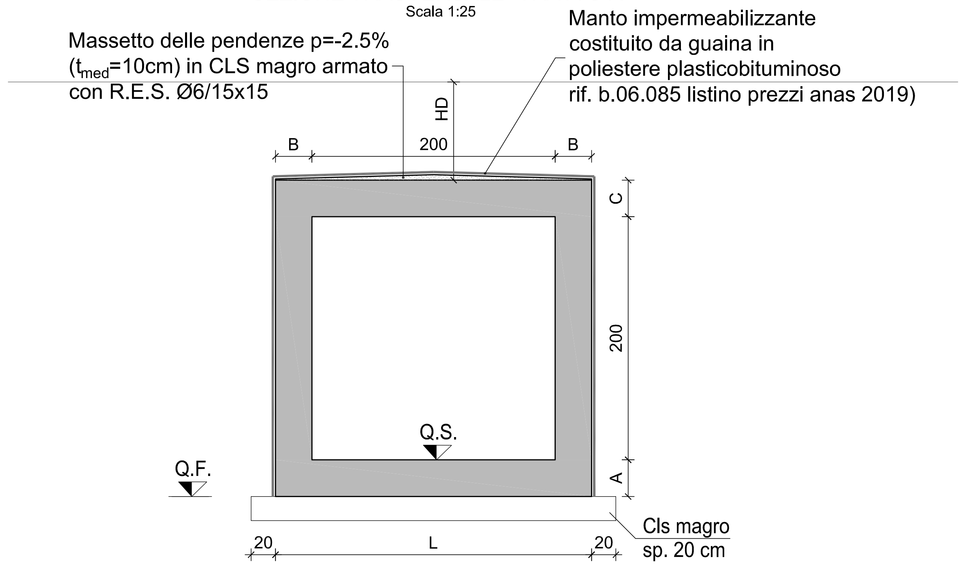

TOMBINO SCATOLARE						
A	B	C	L	H	HD	HD'
0,30	0,30	0,30	2,60	2,60	1,60	0,18

SEZIONE TRASVERSALE "TRATTO B"
Scala 1:25

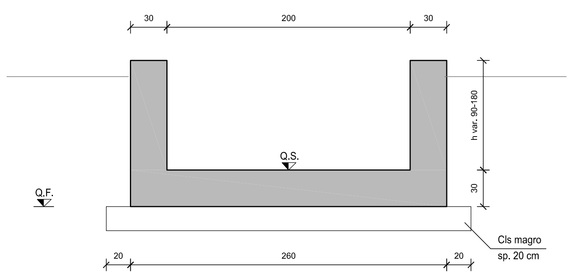

PROSPETTO IMBOCCO/SBOCCO E MURI D'ALA
Scala 1:50

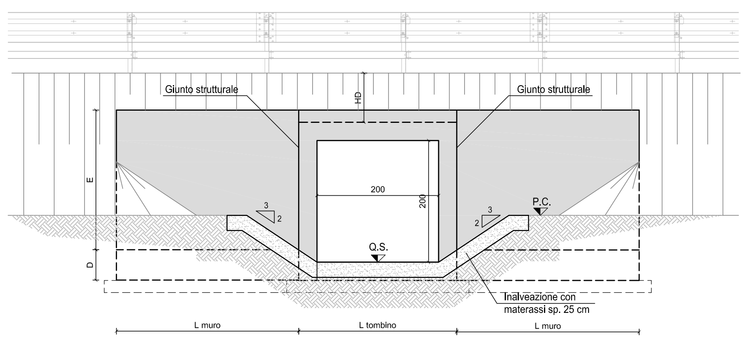

SEZIONE MURI D'ALA
Scala 1:50

MURO	L	A	B	C	D	E
IM N	2,60	0,40	0,53	1,07	0,50	2,30
IM S	2,60	0,40	0,53	1,07	0,50	2,30
SB N	3,60	0,40	0,53	1,07	0,50	2,30
SB S	3,50	0,40	0,53	1,07	0,50	2,30

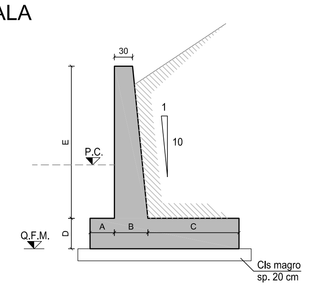

DETTAGLIO WATER-STOP
Scala 1:20

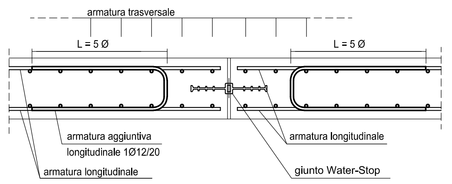

anas — Direzione Progettazione e Realizzazione Lavori

ITINERARIO
TRAPANI - MAZARA DEL VALLO
VARIANTE ALLA S.S.115 "SUD OCCIDENTALE SICULA"
DALLO SVINCOLO "BIRGI" SULLA A29/DIR AL COLLEGAMENTO ALLA S.S. 115 AL KM 48+000
1° STRALCIO FUNZIONALE MARSALA SUD - MAZARA DEL VALLO

PROGETTO DEFINITIVO — COD. PA757

PROGETTAZIONE: ANAS - DIREZIONE PROGETTAZIONE E REALIZZAZIONE LAVORI

PROGETTISTA E RESPONSABILE DELL'INTEGRAZIONE DELLE PRESTAZIONI SPECIALISTICHE:
Ing. Antonio Scalamandrè
Ordine ing. di Frosinone n. 1063

GEOLOGO:
Dott. Flavio Capozucca
Ordine geologi del Lazio n. 1599

COORDINATORE PER LA SICUREZZA IN FASE DI PROGETTAZIONE
Arch. Roberto Roggi

VISTO: IL RESP. DEL PROCEDIMENTO
Ing. Luigi Mupo

OPERE MINORI
Tombino 2.00 x 2.00 al Km. 14+350
Planimetria, prospetto e sezioni

CODICE PROGETTO (PROGETTO / LIV. PROG. / ANNO)	NOME FILE	REVISIONE	SCALA:
DPPA0757 D 22	P00TM37STRDI01_A.DWG — CODICE ELAB. P00TM37STRDI01	A	varie

REV.	DESCRIZIONE	DATA	REDATTO	VERIFICATO	APPROVATO
D					
C					
B					
A	EMISSIONE	Gennaio 2022			Scalamandrè