PIANTA
Scala 1:100

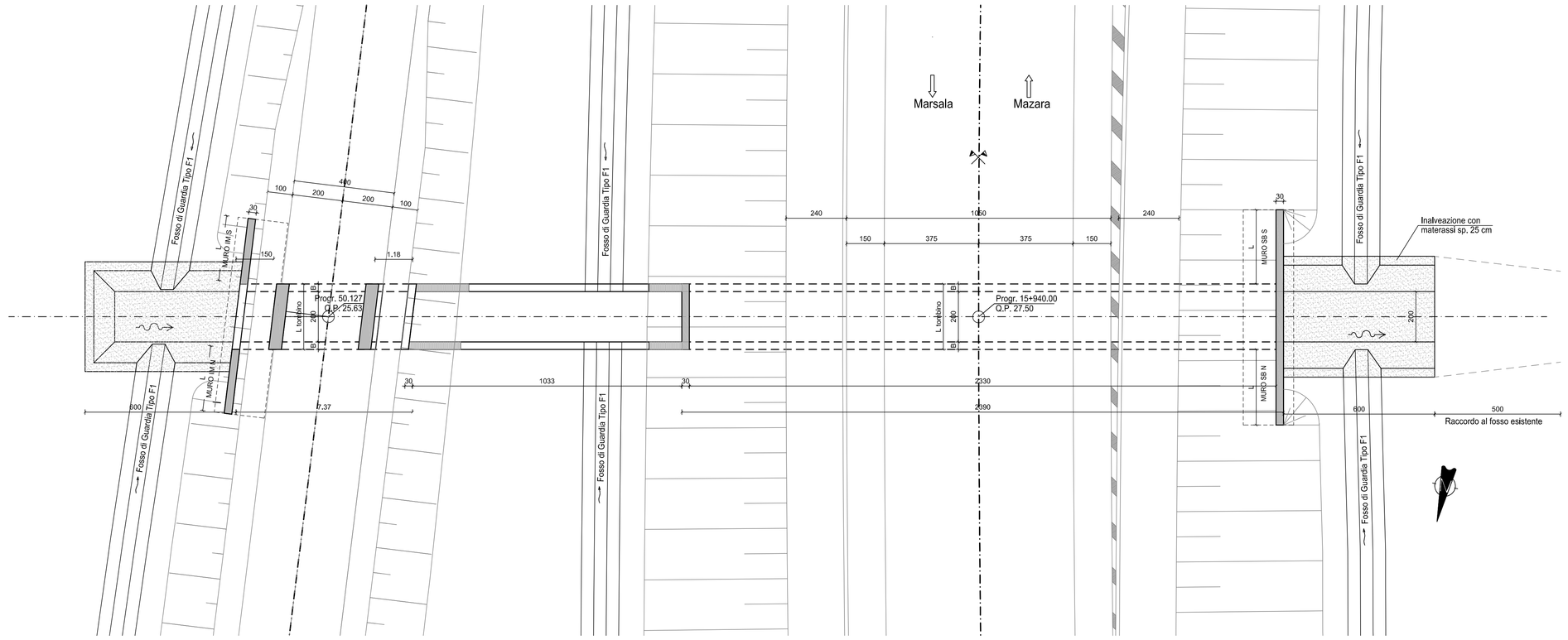

DETTAGLIO WATER-STOP
Scala 1:20

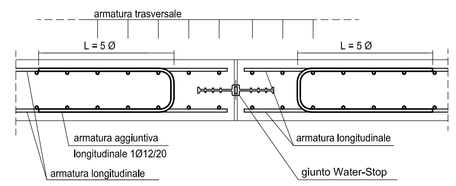

SEZIONE TRASVERSALE "TRATTO B"
Scala 1:25

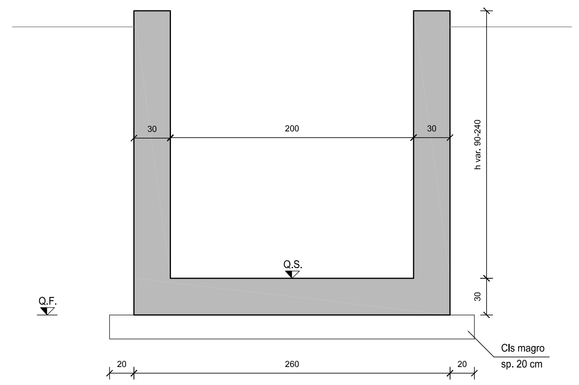

NOTA
- Prevedere Water Stop all'interfaccia tra conci adiacenti e per conci di luce L>20mt

QUADRO DI UNIONE

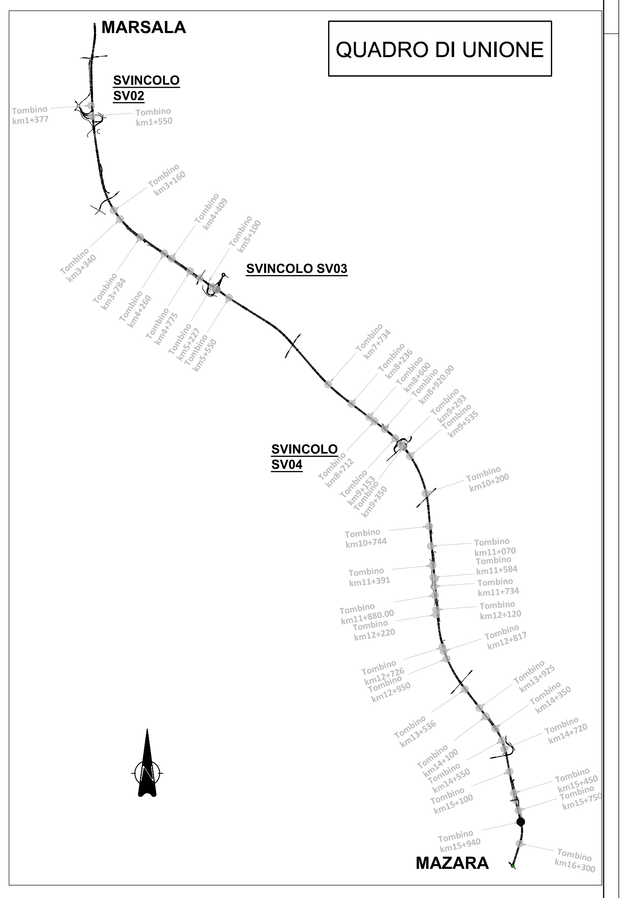

SEZIONE LONGITUDINALE
Scala 1:100

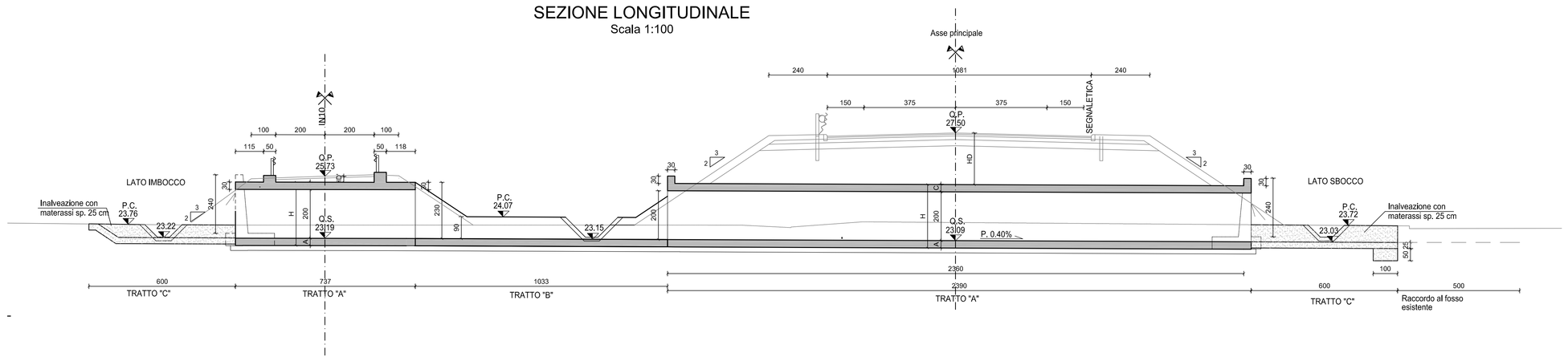

SEZIONE TRASVERSALE "TRATTO A"
Scala 1:50

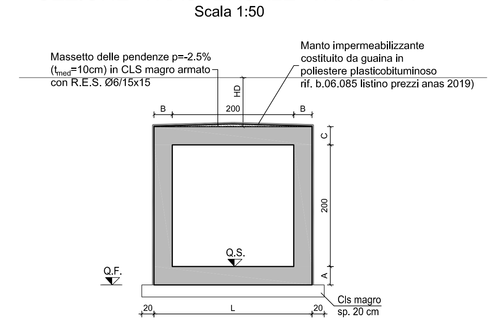

TOMBINO SCATOLARE							
A	B	C	L	H	HD	HT	
0,80	0,80	0,50	2,00	2,00	2,11	0,24	

SEZIONE DI POSA
Scala 1:50

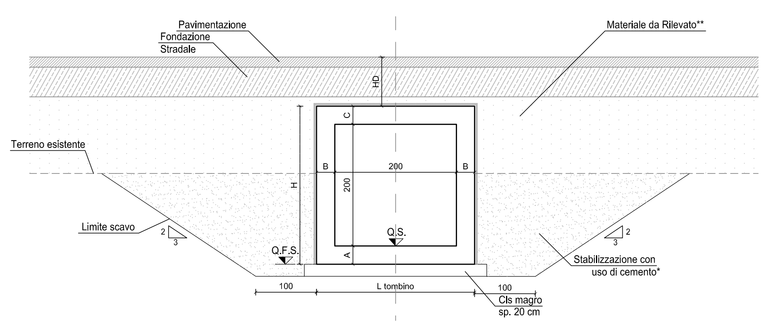

PROSPETTO IMBOCCO/SBOCCO E MURI D'ALA
Scala 1:50

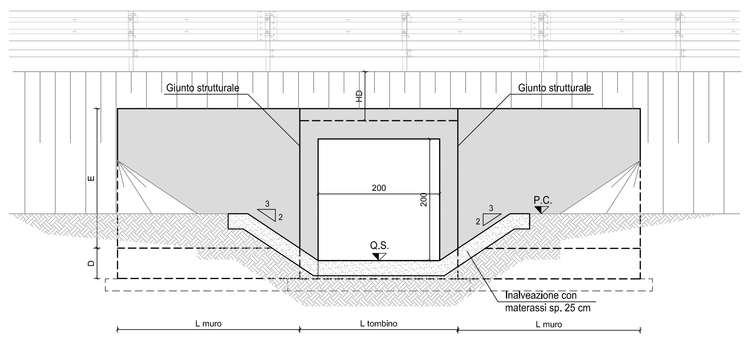

INQUADRAMENTO
Scala 1:500

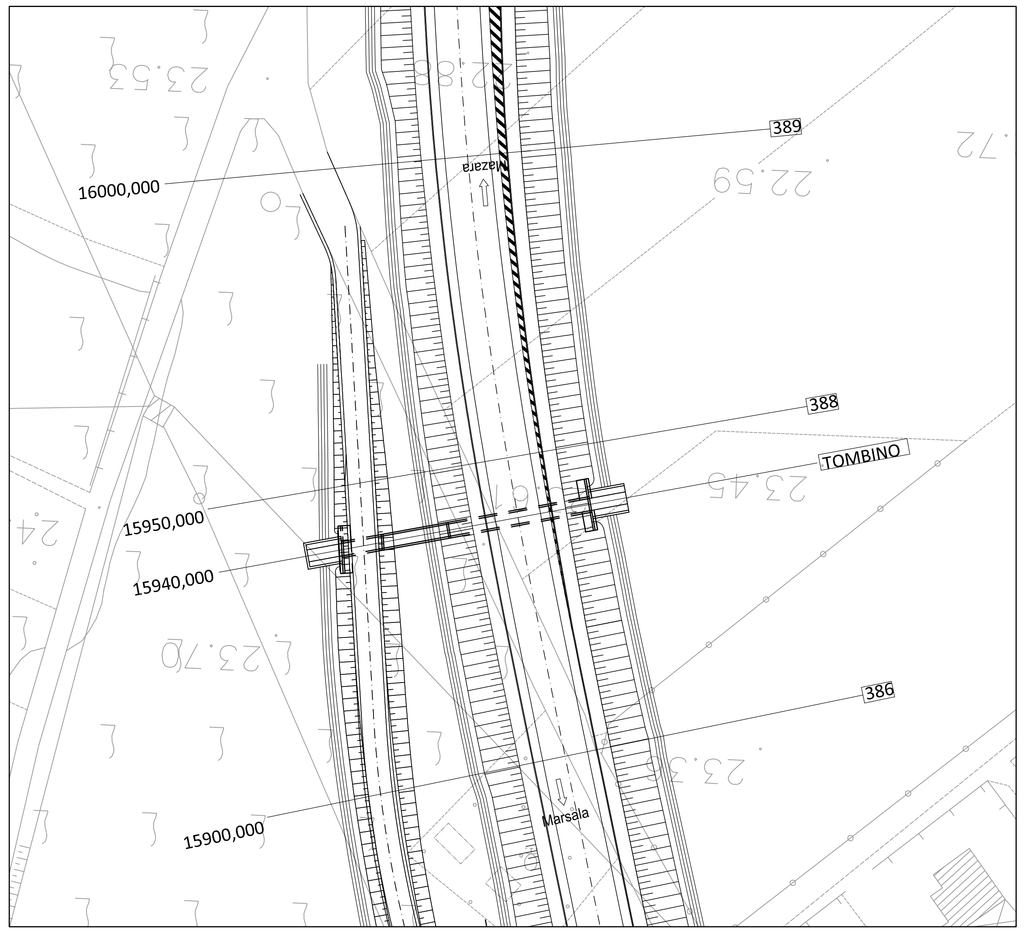

SEZIONE TRASVERSALE "TRATTO C"
Scala 1:50

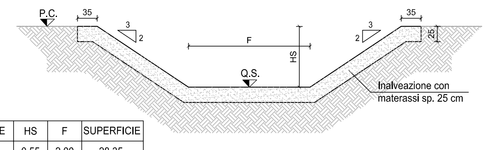

INALVEAZIONE	HS	F	SUPERFICIE
IMBOCCO	0,55	2,00	28,35
SBOCCO	0,70	2,00	32,31

SEZIONE MURI D'ALA
Scala 1:50

MURO	L	A	B	C	D	E
IM N	2,60	0,40	0,54	1,06	0,50	2,40
IM S	2,60	0,40	0,54	1,06	0,50	2,40
SB N	3,00	0,40	0,54	1,06	0,50	2,40
SB S	2,95	0,40	0,54	1,06	0,50	2,40

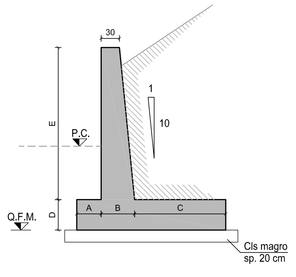

anas — Direzione Progettazione e Realizzazione Lavori

ITINERARIO TRAPANI - MAZARA DEL VALLO

VARIANTE ALLA S.S.115 "SUD OCCIDENTALE SICULA"
DALLO SVINCOLO "BIRGI" SULLA A29/DIR AL COLLEGAMENTO ALLA S.S. 115 AL KM 48+000
1° STRALCIO FUNZIONALE MARSALA SUD - MAZARA DEL VALLO

PROGETTO DEFINITIVO
COD. PA757

PROGETTAZIONE: ANAS - DIREZIONE PROGETTAZIONE E REALIZZAZIONE LAVORI

PROGETTISTA E RESPONSABILE DELL'INTEGRAZIONE DELLE PRESTAZIONI SPECIALISTICHE:
Ing. Antonio Scalamandrè
Ordine Ing. di Frosinone n. 1063

GEOLOGO:
Dott. Flavio Capozucco
Ordine geologi del Lazio n. 1599

COORDINATORE PER LA SICUREZZA IN FASE DI PROGETTAZIONE
Arch. Roberto Roggi

VISTO: IL RESP. DEL PROCEDIMENTO
Ing. Luigi Mupo

OPERE MINORI
Tombino 2.00 x 2.00 al Km. 15+940
Planimetria, prospetto e sezioni

CODICE PROGETTO (PROGETTO / LIV. PROG. / ANNO)	NOME FILE	REVISIONE	SCALA:
DPPA0757 D 22	P00TM43STRDI01_A.DWG CODICE ELAB. P00TM43STRDI01	A	varie

REV.	DESCRIZIONE	DATA	REDATTO	VERIFICATO	APPROVATO
D					
C					
B					
A	EMISSIONE	Gennaio 2022			Scalamandrè