STRALCIO PLANIMETRIA TIPO
SCALA 1/50

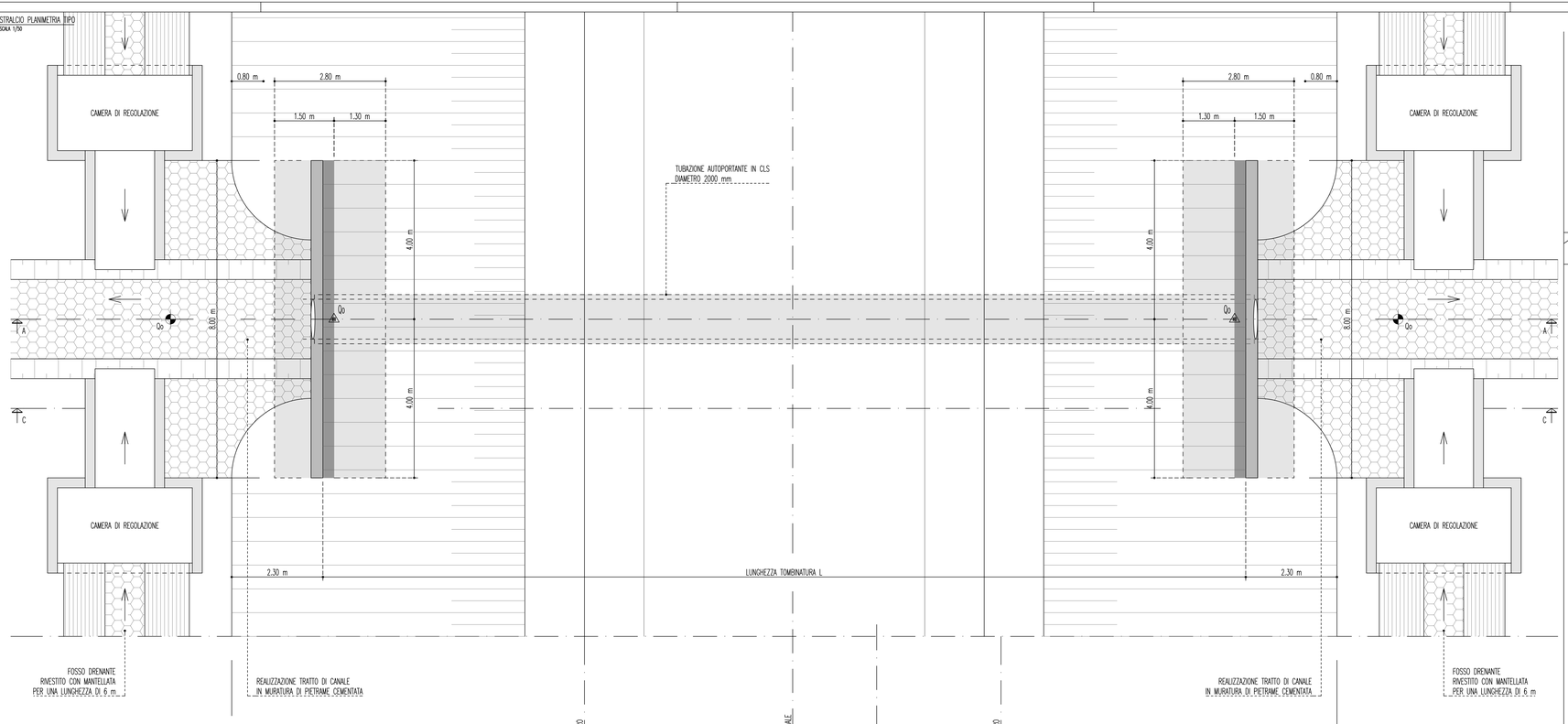

SEZIONE TIPOLOGICA AA
SCALA 1/50

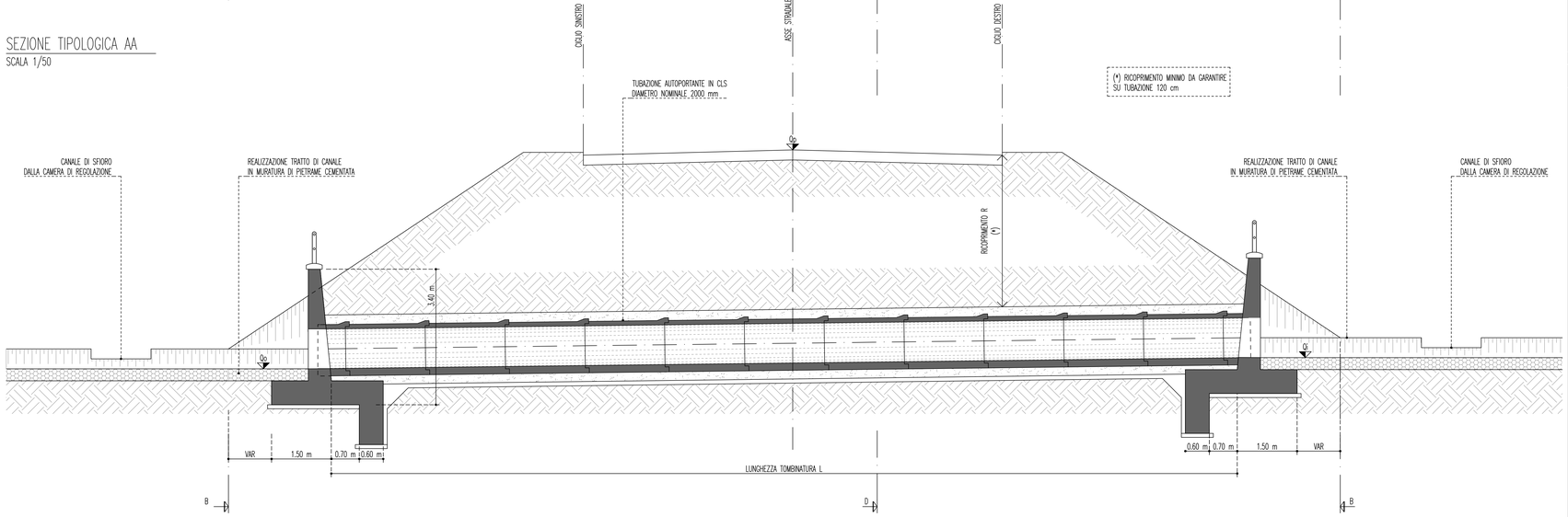

SEZIONE CC (TESTATA)
SCALA 1/25

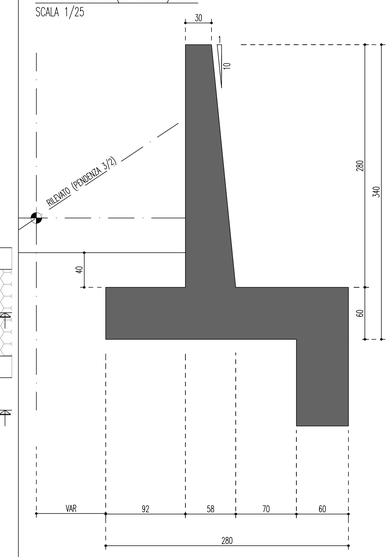

SEZIONE AA (TESTATA)
SCALA 1/25

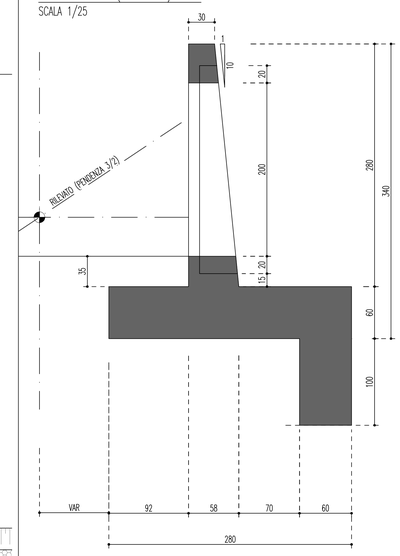

DETTAGLIO – SOMMITÀ MURO
SCALA 1/10

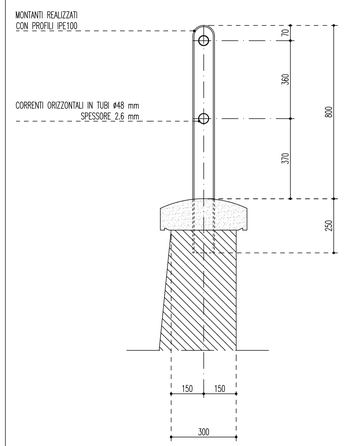

NOTA BENE: QUOTE IN mm

SOTTOVIA SCATOLARI E MURI DI SOSTEGNO – CLS E ACCIAIO

GETTO DI PULIZIA E LIVELLAMENTO
- CONFORME ALLA EN 206-1:2006
  CONGLOMERATO CEMENTIZIO PER MAGRONE E/O OPERE DI SOTTOFONDAZIONE
  CON CEMENTO: 150 Kg/mc

CALCESTRUZZO PER FONDAZIONE ED ELEVAZIONE
- A PRESTAZIONE GARANTITA CONFORME ALLA UNI EN 206-1:2006
- CLASSE DI RESISTENZA MINIMA A COMPRESSIONE: C 30/37
- CLASSE DI CONSISTENZA SLUMP: S4
- CLASSE DI ESPOSIZIONE: XC3
- DIMENSIONE MASSIMA DEGLI AGGREGATI: Dmax 25
- COPRIFERRO MINIMO (Cmin): 35 mm – Tolleranza –0 +10 mm

ACCIAIO PER ARMATURE ORDINARIE E PER RETE ELETTRO SALDATA
- B450C secondo DM 17/01/18 controllato in stabilimento, saldabile.

INCIDENZE

- INCIDENZA ARMATURA ELEVAZIONE 60 Kg/mc
- INCIDENZA ARMATURA FONDAZIONE 65 Kg/mc

SEZIONE DD (TOMBINO TIPO)
SCALA 1/20

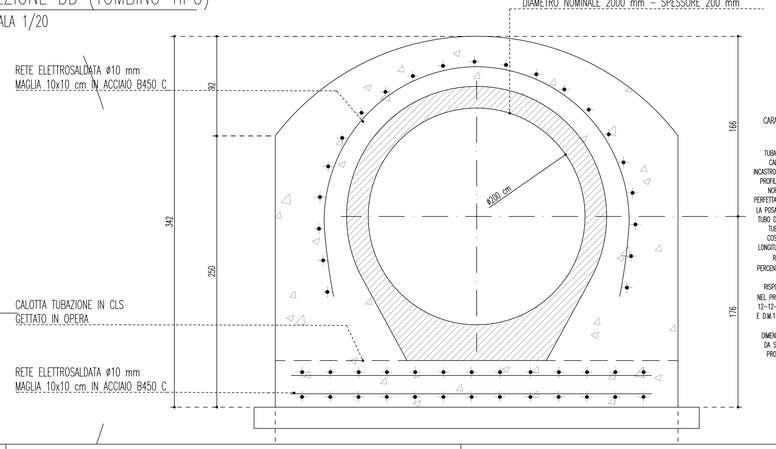

CARATTERISTICHE TECNICHE DELLE TUBAZIONI PREFABBRICATE

TUBAZIONI DI LUNGHEZZA NON INFERIORE A 1.00 m, PREFABBRICATE IN CALCESTRUZZO VIBROCOMPRESSO A SEZIONE CIRCOLARE ARMATA, CON INCASTRO A BICCHIERE E GUARNIZIONE DI TENUTA IN GOMMA SINTETICA CON PROFILO A CUSPIDE, POSIZIONATA SUL GIUNTO MASCHIO, CONFORME ALLE NORME UNI 4920, DIN 4060, ATTE A GARANTIRE LA TENUTA IDRAULICA PERFETTA ED UNA PRESSIONE INTERNA DI ESERCIZIO MAGGIORE DI 0,5 atm. LA POSA SARÀ PRECEDUTA DALL'APPLICAZIONE SULL'IMBOCCO FEMMINA DEL TUBO DI APPOSITO LUBRIFICANTE COMPATIBILE CON LA GOMMA STESSA. LE TUBAZIONI SARANNO ARMATE CON GABBIA RIGIDA IN ACCIAIO B 450 C, COSTITUITA CIASCUNA DA SPIRALE CONTINUA ELETTROSALDATA A FILANTI LONGITUDINALI CON PASSO E DIAMETRO UGUALI A RESISTERE AI CARICHI DI ROTTURA PREVISTI IN PROGETTO E NON INFERIORI A 100 kN/m². LA PERCENTUALE MINIMA DELLA SEZIONE DELL'ARMATURA DEVE ESSERE 0,25%. LE TUBAZIONI AVRANNO SEZIONE INTERNA CIRCOLARE E DOVRANNO RISPONDERE ALLE PRESCRIZIONI PREVISTE DALLA NORMATIVA CONTENUTA NEL PROGETTO DI NORMA UNI U73.04.016.0, UNI 8520/2, UNI 8981, D.M. 12-12-1985 E CIRCOLARE MINISTERO LL.PP. N. 27291 DEL 02-03-1986 E D.M.14-02-1992, ESENTI DA FORI PASSANTI, POSTE IN OPERA SU BASE D'APPOGGIO CONTINUA IN CLS CON RETE ELETTROSALDATA, DELLE DIMENSIONI COME DA DISEGNO. LE TUBAZIONI SONO CALCOLATE IN MODO DA SOPPORTARE IL RENPIMENTO DI PRIMA FASE ED I CARICHI STRADALI PROPRI PER UNA STRADA DI 1ª CATEGORIA; LE NORME DI RIFERIMENTO SARANNO LE UNI 7517 E LE DIN 4033.

E BB (PROSPETTO)

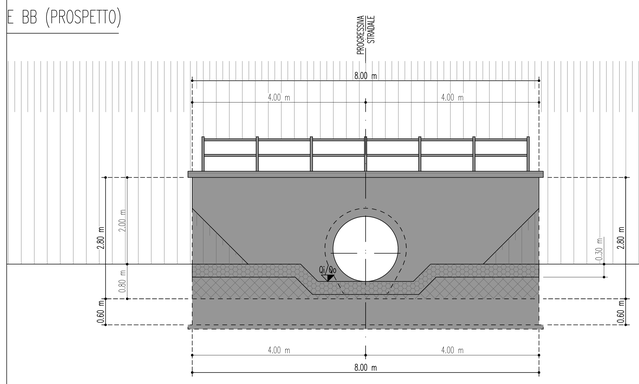

Anas
GRUPPO FS ITALIANE
Direzione Progettazione e Realizzazione Lavori

Variante alla SS12 da Buttapietra
alla tangenziale SUD di Verona

PROGETTO DEFINITIVO — COD. VE29

PROGETTAZIONE: MANDATARIA: Sigeco Engineering — MANDANTI: MetDra Ingegneria S.r.l. — IDRO.STRADE s.r.l. — Barci Engineering — MADRO'O AGOSTINI S.p.A. G.A.S. s.r.l.
RAGGRUPPAMENTO
PROGETTISTI

IL RESPONSABILE DELL'INTEGRAZIONE DELLE PRESTAZIONI SPECIALISTICHE:
Ing. Antonino Alvaro – SIGECO ENGINEERING srl
Ordine Ingegneri Provincia di Cosenza n. A282

IL COORDINATORE PER LA SICUREZZA IN FASE DI PROGETTAZIONE:
Arch. Giuseppe Luciano – SIGECO ENGINEERING srl
Ordine Architetti Provincia di Reggio Calabria n. A2316

I GEOLOGI:
Dott. Geol. Domenico Carrà– SIGECO Eng. srl Ordine Geologi della Calabria n. 641
Dott. Geol. Francesco Molinaro – SIGECO Eng. srl Ordine Geologi della Calabria n. 1063

VISTO:IL RESPONSABILE DEL PROCEDIMENTO:
Ing. Antonio Marsella

PROTOCOLLO: DATA:

IL PROGETTISTA:
Arch. Giuseppe Luciano–SIGECO Eng. srl Ordine Architetti di Reggio Cal. n. A2316
Ing. Francesco Tucci – ERKSTRACE srl Ordine Ingegneri Cosenza n. A922
Ing. Carmine Guido – NO.DO. e Serv. srl Ordine Ingegneri Cosenza n. A1379
Ing. Sandro D'Agostini – Ordine Ingegneri Belluno n. A457
Ing. Antonio Barci – BARCI Eng. srl Ordine Ingegneri Cosenza n. A1003

GRUPPO DI PROGETTAZIONE:
Ing. Giovanni Costa – Steel Project Engineering – Ordine Ingegneri Livorno n. A1632
Arch. Alessandro Alvaro – SIGECO Eng. srl Ordine Architetti Cosenza n. A1490
Ing. Gaetano Zupo – SIGECO Eng. srl Ordine Ingegneri Cosenza n. A1385
Geom. Giuseppe Crispino – SIGECO Eng. srl Collegio Geometri Potenza n. 2296
Ing. Paolo Tucci – ERKSTRACE srl Ordine Ingegneri Cosenza n. A1498
Ing. Mario Perri – ERKSTRACE srl Ordine Ingegneri Cosenza n. A3784
Arch. Simona Tucci – ERKSTRACE srl Ordine Ingegneri Cosenza n. A1637
Ing. Roberto Sorriano – NO.DO. e Serv. srl Ordine Ingegneri Cosenza n. A3561
Ing. Emiliano Domestico– NO.DO. e Serv. srl Ordine Ingegneri Cosenza n. A3501
Geol. Carolina Simone – NO.DO. e Serv. srl Ordine Geologi della Calabria n. 720
Ing. Giorgio Barci – BARCI Eng. srl Ordine Ingegneri Prov. di Cosenza n. A3672
Dott.ssa Laura Casadei –Fora s.r.l.-Ingr. sc. Operatori abilitati Archeologia Prev. n. 2248

OPERE D'ARTE MINORI
TB04- TUBOLARE TIPO 4
Planimetria, sezione e prospetto

CODICE PROGETTO	NOME FILE	REV.	SCALA:
CO VE0029 D 2001	TOOTMO4STRDI01_A CODICE ELAB. TOOTMO4STRDI01	A	VARIE

REV.	DESCRIZIONE	DATA	SOCIETA'	REDATTO	VERIFICATO	APPROVATO
D						
C						
B						
A	PRIMA EMISSIONE	Dic. 2021	Sigeco Engineering s.r.l.	Ing. G. Zupo	Arch. G. Luciano	Ing. A. Alvaro