Stralcio planimetria tipologica
Scala 1: 50

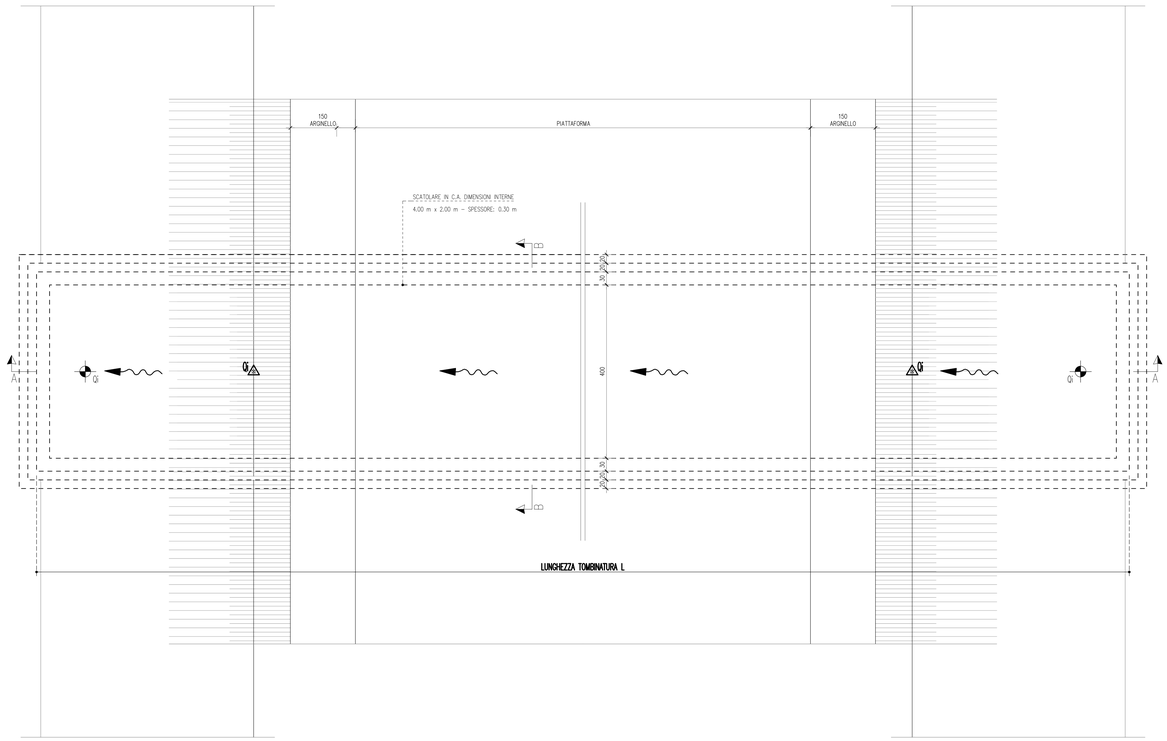

Sezione tipologica AA
Scala 1: 50

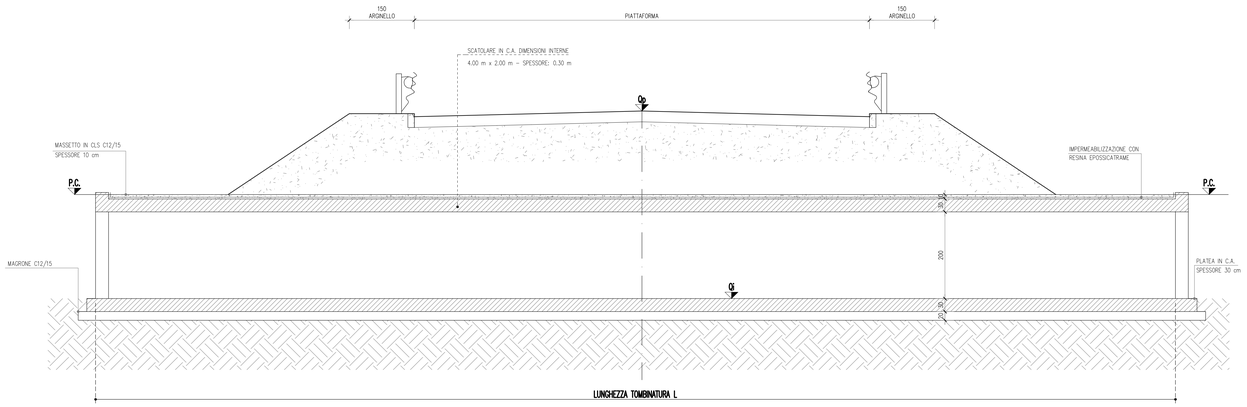

Sezione tipologica BB
Scala 1: 50

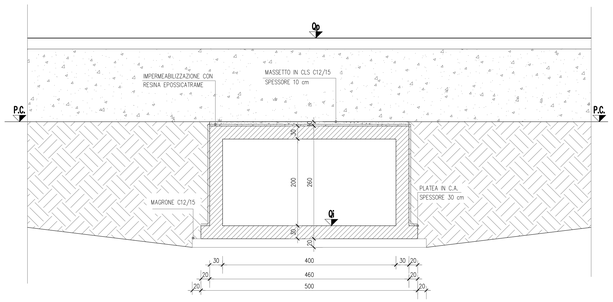

Sezione scatolare
Scala 1: 50

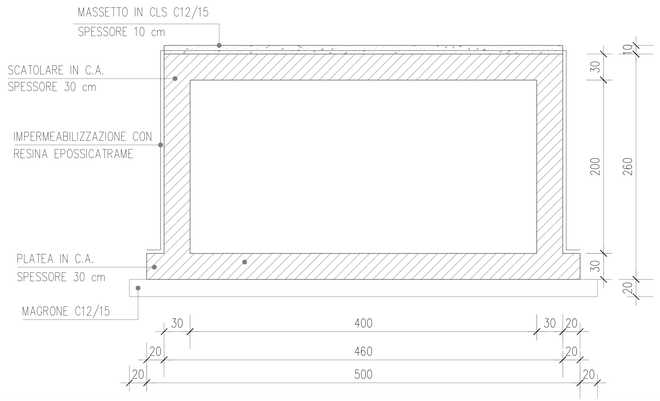

Stralcio planimetria con individuazione opera
Scala 1: 500

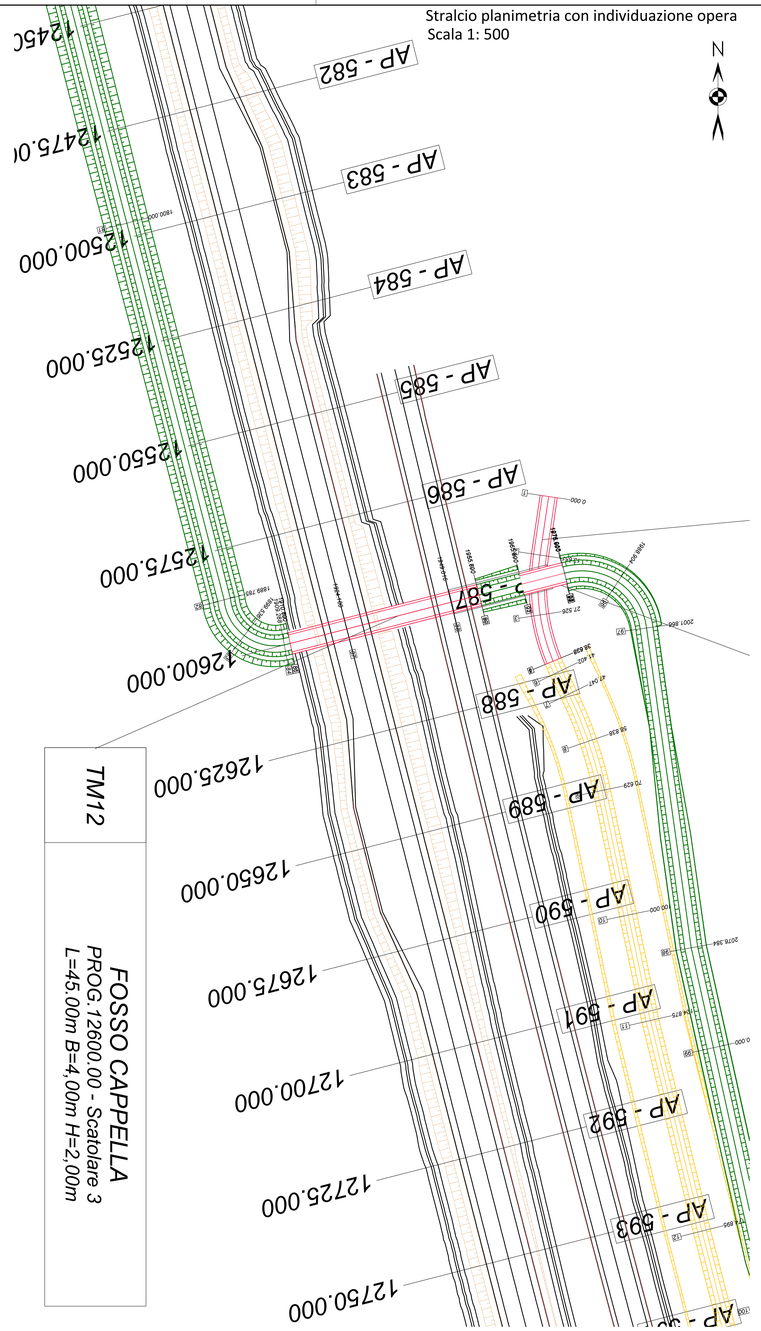

Quadro di unione
Fuori Scala

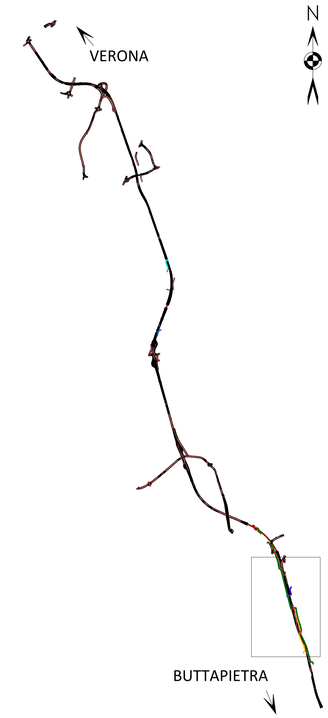

FOSSO CAPPELLA
PROG.12600.00 - Scatolare 3
L=45.00m B=4,00m H=2,00m

SOTTOVIA SCATOLARI – CLS E ACCIAIO

GETTO DI PULIZIA E LIVELLAMENTO
- CONFORME ALLA EN 206–1:2006
- CONGLOMERATO CEMENTIZIO PER MAGRONE E/O OPERE DI SOTTOFONDAZIONE CON CEMENTO: 150 Kg/mc

CALCESTRUZZO PER FONDAZIONE ED ELEVAZIONE
- A PRESTAZIONE GARANTITA CONFORME ALLA UNI EN 206–1:2006
- CLASSE DI RESISTENZA MINIMA A COMPRESSIONE: C 32/40
- CLASSE DI CONSISTENZA SLUMP: S4
- CLASSE DI ESPOSIZIONE: XC3
- DIMENSIONE MASSIMA DEGLI AGGREGATI: Dmax 25
- COPRIFERRO MINIMO (Cmin): 35 mm – Tolleranza –0 +10 mm

ACCIAIO PER ARMATURE ORDINARIE E PER RETE ELETTRO SALDATA
- B450C secondo DM 17/01/18 controllato in stabilimento, saldabile.

INCIDENZE

- INCIDENZA ARMATURA ELEVAZIONE 60 Kg/mc
- INCIDENZA ARMATURA FONDAZIONE 65 Kg/mc

anas
GRUPPO FS ITALIANE

Direzione Progettazione e Realizzazione Lavori

Variante alla SS12 da Buttapietra
alla tangenziale SUD di Verona

PROGETTO DEFINITIVO

COD. VE29

PROGETTAZIONE: MANDATARIA: Sigeco Engineering
MANDANTI: IDRO.STRADE s.r.l. Barci Engineering
RAGGRUPPAMENTO
PROGETTISTI

IL RESPONSABILE DELL'INTEGRAZIONE DELLE PRESTAZIONI SPECIALISTICHE:
Ing. Antonino Alvaro – SIGECO ENGINEERING srl
Ordine Ingegneri Provincia di Cosenza n. A282

IL COORDINATORE PER LA SICUREZZA IN FASE DI PROGETTAZIONE:
Arch. Giuseppe Luciano – SIGECO ENGINEERING srl
Ordine Architetti Provincia di Reggio Calabria n. A2316

I GEOLOGI:
Dott. Geol. Domenico Corrò– SIGECO Eng. srl Ordine Geologi della Calabria n. 641
Dott. Geol. Francesco Milizano – SIGECO Eng. srl Ordine Geologi della Calabria n. 1063

VISTO:IL RESPONSABILE DEL PROCEDIMENTO:
Ing. Antonio Marsella

PROTOCOLLO: DATA:

IL PROGETTISTA:
Arch. Giuseppe Luciano–SIGECO Eng. srl Ordine Architetti di Reggio Cal. n. A2316
Ing. Francesco Tucci – ERGSTRADE srl Ordine Ingegneri Cosenza n. A802
Ing. Carmine Guido – NOJSO. e Serv. srl Ordine Ingegneri Cosenza n. A1379
Ing. Sandro D'Agostini – Ordine Ingegneri Belluno n. A457
Ing. Antonio Barci – BARCI Eng. srl Ordine Ingegneri Cosenza n. A1003

GRUPPO DI PROGETTAZIONE:
Ing. Giovanni Costa – Steel Project Engineering – Ordine Ingegneri Livorno n. A1633
Arch. Alessandra Alvaro – SIGECO Eng. srl Ordine Architetti Cosenza n. A1460
Ing. Gaetano Zupo – SIGECO Eng. srl Ordine Ingegneri Cosenza n. A5385
Geom. Giuseppe Crispino – SIGECO Eng. srl Collegio Geometri Potenza n. 2296
Ing. Paolo Tucci – ERGSTRADE srl Ordine Ingegneri Cosenza n. A2488
Ing. Mario Perri – ERGSTRADE srl Ordine Ingegneri Cosenza n. A3794
Arch. Simona Tucci – ERGSTRADE srl Ordine Ingegneri Cosenza n. A1637
Ing. Roberto Soriano – NOJSO. e Serv. srl Ordine Ingegneri Cosenza n. A2061
Ing. Emiliano Domestico– NOJSO. e Serv. srl Ordine Ingegneri Cosenza n. A2501
Geol. Carolina Simone – NOJSO. e Serv. srl Ordine Geologi della Calabria n. 730
Ing. Giorgio Barci – BARCI Eng. srl Ordine Ingegneri Prov. di Cosenza n. A5613
Dott.ssa Laura Casadei –Hire s.r.l.-Isc; el. Operatori abilitati Archeologia Prev. n. 2248

OPERE D'ARTE MINORI
SC 08 - SCATOLARE FOSSO CAPPELLA 3
Planimetria, prospetto e sezioni

CODICE PROGETTO	NOME FILE	REV.	SCALA:
C0 VE0029 D2001	CODICE ELAB. T00TM12STRDI01	A	VARIE

REV.	DESCRIZIONE	DATA	SOCIETA'	REDATTO	VERIFICATO	APPROVATO
D						
C						
B						
A	PRIMA EMISSIONE	Dic. 2021	Sigeco Engineering	Ing. G. Zupo	Arch. G. Luciano	Ing. A. Alvaro