SEZIONE N.: 282
QT. PROGETTO: 48,256
DIST.PROG.: 6043,058
DIST.PREC.: 0,010
DIST.SUCC.: 9,090

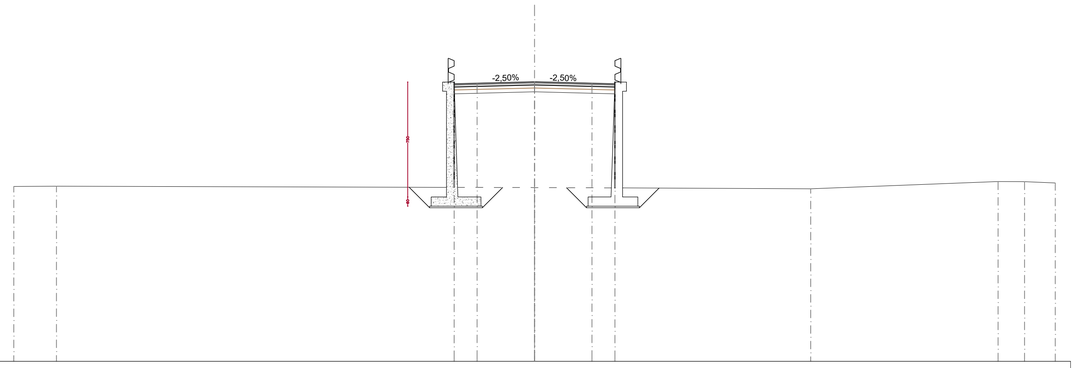

SCALA 1:200

QT.RIF. 30,000

QUOTE TERRENO	41,413	41,423	41,338	41,262	41,732	41,727	41,636
DIST. PARZIALI TERRENO	2,787	31,213	18,038	12,229	1,729	2,005
DIST. PROGR. TERRENO	-34,000	-31,213	0,000	18,038	30,266	31,995	34,000
QUOTE STRATO SUP.	48,162	48,256	48,162
DIST. PARZIALI STRATO SUP.	3,750	3,750
DIST. PROGR. STRATO SUP.	-3,750	0,000	3,750

SEZIONE N.: 283
QT. PROGETTO: 48,129
DIST.PROG.: 6052,148
DIST.PREC.: 9,090
DIST.SUCC.: 0,010

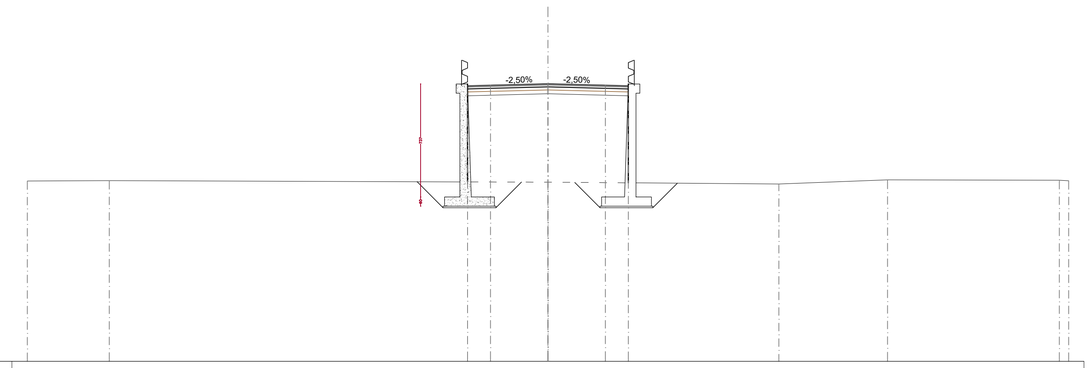

SCALA 1:200

QT.RIF. 30,000

QUOTE TERRENO	41,765	41,790	41,690	41,570	41,844	41,812	41,704
DIST. PARZIALI TERRENO	5,354	28,646	15,080	7,089	11,223	0,006
DIST. PROGR. TERRENO	-34,000	-28,646	0,000	15,080	22,170	33,392	34,000
QUOTE STRATO SUP.	48,035	48,129	48,035
DIST. PARZIALI STRATO SUP.	3,750	3,750
DIST. PROGR. STRATO SUP.	-3,750	0,000	3,750

SEZIONE ARCHITETTONICA TIPO
SCALA 1:50

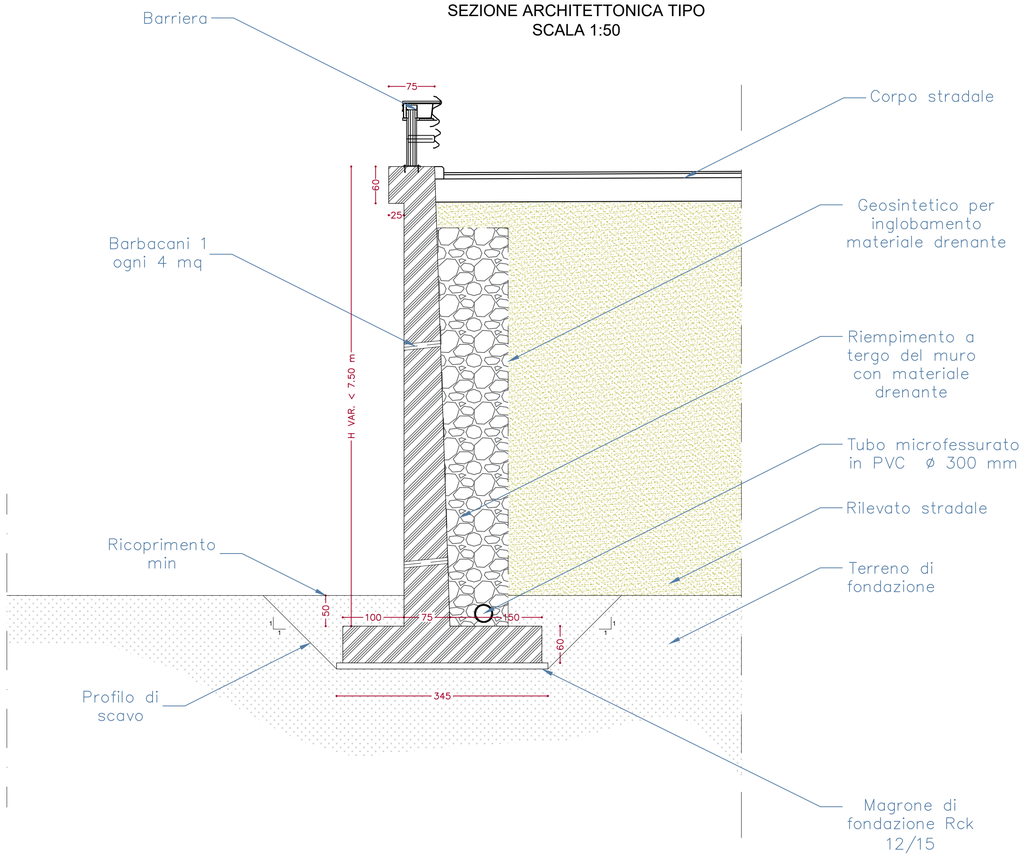

MATERIALI

GETTO DI PULIZIA E LIVELLAMENTO
- **CONFORME ALLA EN 206-1:2006**
  CONGLOMERATO CEMENTIZIO PER MAGRONE E/O OPERE DI SOTTOFONDAZIONE CON CEMENTO: 150 Kg/mc

CALCESTRUZZO PER PALI E OPERE DI FONDAZIONE
- **A PRESTAZIONE GARANTITA CONFORME ALLA UNI EN 206-1:2006**
- **CLASSE DI RESISTENZA MINIMA A COMPRESSIONE: C 25/30**
- **CLASSE DI CONSISTENZA SLUMP: S4,S5**
- **CLASSE DI ESPOSIZIONE: XC2**
- **DIMENSIONE MASSIMA DEGLI AGGREGATI: Dmax 25**
- **COPRIFERRO: 45mm**

CALCESTRUZZO PER ELEVAZIONE (MURI)
- **A PRESTAZIONE GARANTITA CONFORME ALLA UNI EN 206-1:2006**
- **CLASSE DI RESISTENZA MINIMA A COMPRESSIONE: C 30/37**
- **CLASSE DI CONSISTENZA SLUMP: S3, S4**
- **CLASSE DI ESPOSIZIONE: XC3**
- **DIMENSIONE MASSIMA DEGLI AGGREGATI: Dmax 25**
- **COPRIFERRO: 30mm**

CALCESTRUZZO PER DIAFRAMMI E SOLETTE INFERIORI (GALLERIE ARTIFICIALI E TRINCEE)
- **A PRESTAZIONE GARANTITA CONFORME ALLA UNI EN 206-1:2006**
- **CLASSE DI RESISTENZA MINIMA A COMPRESSIONE: C 30/37**
- **CLASSE DI CONSISTENZA SLUMP: S4**
- **CLASSE DI ESPOSIZIONE: XA1**
- **DIMENSIONE MASSIMA DEGLI AGGREGATI: Dmax 32**
- **COPRIFERRO: 75mm**

CALCESTRUZZO PER SOLETTE SUPERIORI, FODERE E CORDOLI (GALLERIE ARTIFICIALI E TRINCEE)
- **A PRESTAZIONE GARANTITA CONFORME ALLA UNI EN 206-1:2006**
- **CLASSE DI RESISTENZA MINIMA A COMPRESSIONE: C 30/37**
- **CLASSE DI CONSISTENZA SLUMP: S4**
- **CLASSE DI ESPOSIZIONE: XC2**
- **DIMENSIONE MASSIMA DEGLI AGGREGATI: Dmax 25**
- **COPRIFERRO: 35mm**

ACCIAIO PER ARMATURE ORDINARIE E PER RETE ELETTRO SALDATA
- **B450C**

anas
GRUPPO FS ITALIANE

Direzione Progettazione e Realizzazione Lavori

Variante alla SS12 da Buttapietra
alla tangenziale SUD di Verona

PROGETTO DEFINITIVO

COD. VE92

PROGETTAZIONE: MANDATARIA: MANDANTI:
RAGGRUPPAMENTO
PROGETTISTI

Sigeco Engineering — IDRO.STRADE s.r.l. — Barci Engineering — Sandro D'Agostini Ingegnere

IL RESPONSABILE DELL'INTEGRAZIONE DELLE PRESTAZIONI SPECIALISTICHE:
Ing. Antonino Alvaro – SIGECO ENGINEERING srl
Ordine Ingegneri Provincia di Cosenza n. A282

IL COORDINATORE PER LA SICUREZZA IN FASE DI PROGETTAZIONE:
Arch. Giuseppe Luciano – SIGECO ENGINEERING srl
Ordine Architetti Provincia di Reggio Calabria n. A2316

I GEOLOGI:
Dott. Geol. Domenico Carrà– SIGECO Eng. srl Ordine Geologi della Calabria n. 641
Dott. Geol. Francesco Molinaro – SIGECO Eng. srl Ordine Geologi della Calabria n. 1063

VISTO: IL RESPONSABILE DEL PROCEDIMENTO:
Ing. Antonio Marsella

PROTOCOLLO: DATA:

IL PROGETTISTA:
Arch. Giuseppe Luciano–SIGECO Eng. srl Ordine Architetti di Reggio Cal. n. A2316
Ing. Francesco Tucci – IDROSTRADE srl Ordine Ingegneri Cosenza n. A922
Ing. Carmine Guido – NO.DO. e Serv. srl Ordine Ingegneri Cosenza n. A1379
Ing. Sandro D'Agostini – Ordine Ingegneri Belluno n. A457
Ing. Antonio Barci – BARCI Eng. srl Ordine Ingegneri Cosenza n. A1003

GRUPPO DI PROGETTAZIONE:
Ing. Giovanni Costa – Steel Project Engineering – Ordine Ingegneri Livorno n. A1632
Arch. Alessandra Alvaro – SIGECO Eng. srl Ordine Architetti Cosenza n. A1490
Ing. Gaetano Zupo – SIGECO Eng. srl Ordine Ingegneri Cosenza n. A5385
Geom. Giuseppe Crispino – SIGECO Eng. srl Collegio Geometri Potenza n. 2296
Ing. Paola Tucci – IDROSTRADE srl Ordine Ingegneri Cosenza n. A5488
Ing. Mario Perri – IDROSTRADE srl Ordine Ingegneri Cosenza n. A3784
Arch. Simona Tucci – IDROSTRADE srl Ordine Ingegneri Cosenza n. A1637
Ing. Roberto Scrivano – NO.DO. e Serv. srl Ordine Ingegneri Cosenza n. A2061
Ing. Emiliano Domestico– NO.DO. e Serv. srl Ordine Ingegneri Cosenza n. A5501
Geol. Carolina Simone – NO.DO. e Serv. srl Ordine Geologi della Calabria n. 730
Ing. Giorgio Barci – BARCI Eng. srl Ordine Ingegneri Prov. di Cosenza n. A5873
Dott.ssa Laura Casadei –Kora s.r.l.–Iscr. el. Operatori abilitati Archeologia Prev. n. 2248

S.26 Muro di sostegno MS26
SEZIONI TRASVERSALI E SEZIONI TIPO

CODICE PROGETTO	NOME FILE	REV.	SCALA:
CO VE0029 D2001	CODICE ELAB. T00MS26STRSZ01 — T00MS26STRSZ01_A	A	VARIE

REV.	DESCRIZIONE	DATA	SOCIETA'	REDATTO	VERIFICATO	APPROVATO
D						
C						
B						
A	EMISSIONE	DIC 2021	Sigeco Engineering Srl	Ing. G. Zupo	Arch. G. Luciano	Ing. A. Alvaro