SEZIONE N.: 412
QT. PROGETTO: 43,854
DIST.PROG.: 8825,000
DIST.PREC.: 17,117
DIST.SUCC.: 25,000

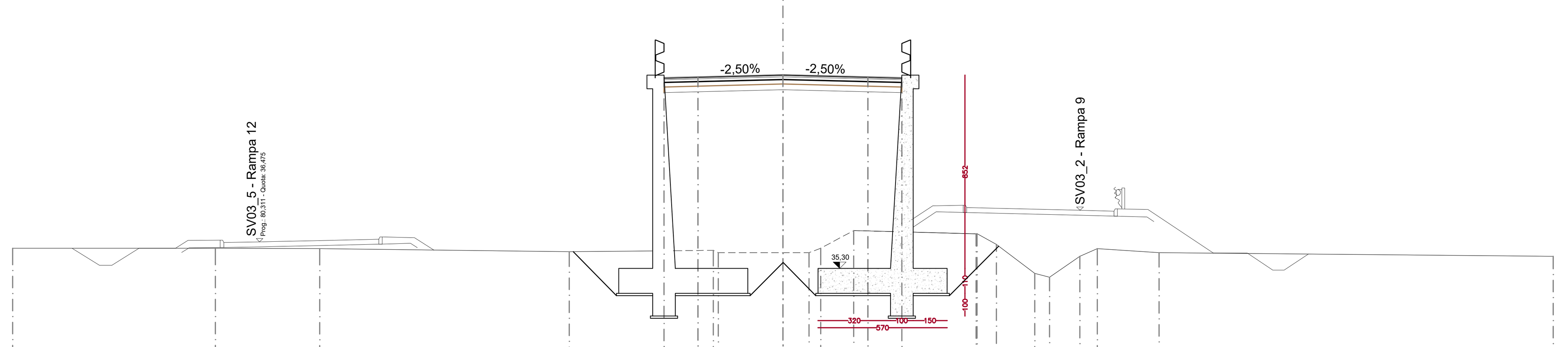

SCALA 1:200

QT.RIF. 20,000

QUOTE TERRENO	36,193 · 36,192 · 36,176 · 36,037 · 36,099 · 36,000 · 36,000 · 36,000 · 36,190 · 36,970 · 36,830 · 36,822 · 36,838 · 36,364 · 35,085 · 34,909 · 35,840 · 36,174 · 36,000 · 35,839
DIST. PARZIALI TERRENO	8,948 · 4,608 · 11,012 · 6,355 · 2,854 · 1,150 · 0,515 · 1,455 · 5,404 · 0,855 · 1,690 · 0,656 · 1,333 · 0,774 · 2,723 · 17,398
DIST. PROGR. TERRENO	-34,000 · -25,052 · -20,444 · -9,432 · -3,076 · -2,854 · 0,000 · 1,150 · 1,665 · 3,120 · 8,525 · 8,552 · 8,570 · 9,426 · 11,116 · 11,771 · 13,104 · 13,879 · 16,602 · 34,000
QUOTE STRATO SUP.	43,760 · 43,854 · 43,760
DIST. PARZIALI STRATO SUP.	3,750 · 3,750
DIST. PROGR. STRATO SUP.	-3,750 · 0,000 · 3,750

SEZIONE N.: 413
QT. PROGETTO: 44,269
DIST.PROG.: 8850,000
DIST.PREC.: 25,000
DIST.SUCC.: 25,000

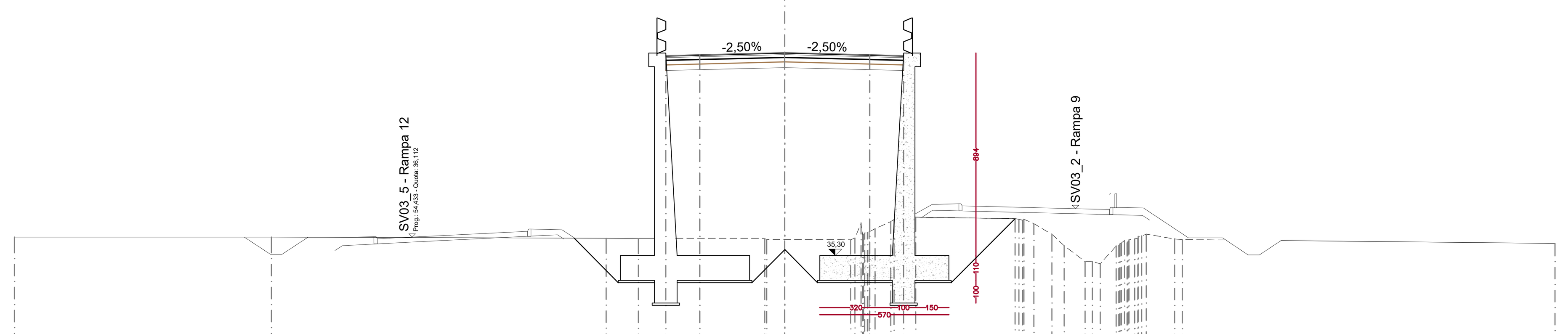

SCALA 1:200

QT.RIF. 20,000

QUOTE TERRENO	36,117 · 36,115 · 36,063 · 36,045 · 36,051 · 36,009 · 36,007 · 36,000 · 36,074 · 36,746 · 36,199 · 36,232 · 36,292 · 36,319 · 36,346 · 36,488 · 36,800 · 36,894 · 37,021 · 36,993 · 36,930 · 36,905 · 36,857 · 36,907 · 36,706 · 36,242 · 35,737 · 35,033 · 35,032 · 34,936 · 35,722 · 35,755 · 35,785 · 35,821 · 35,849 · 35,970 · 35,823 · 35,883 · 35,908 · 36,000 · 36,007 · 36,042 · 36,065 · 36,145 · 36,162 · 36,242 · 36,035 · 36,007 · 35,837
DIST. PARZIALI TERRENO	11,343 · 14,781 · 1,419 · 5,577 · 0,797 · 2,913 · 0,698 · 0,681 · 4,380 · 0,796 · 0,540 · 0,927 · 0,703 · 1,255 · 16,444
DIST. PROGR. TERRENO	-34,000 · -22,657 · -7,877 · -6,457 · -0,880 · -0,797 · 0,000 · 2,913 · 3,100 · 3,375 · 3,441 · 3,480 · 3,628 · 3,654 · 3,730 · 3,986 · 4,684 · 4,825 · 5,105 · 5,786 · 10,166 · 10,339 · 10,498 · 10,558 · 10,999 · 11,794 · 12,334 · 13,261 · 13,578 · 13,932 · 14,635 · 14,746 · 14,788 · 14,800 · 14,857 · 15,004 · 15,114 · 15,120 · 15,157 · 15,196 · 15,432 · 15,455 · 15,584 · 15,602 · 15,756 · 15,960 · 17,214 · 17,556 · 34,000
QUOTE STRATO SUP.	44,176 · 44,269 · 44,176
DIST. PARZIALI STRATO SUP.	3,750 · 3,750
DIST. PROGR. STRATO SUP.	-3,750 · 0,000 · 3,750

MATERIALI

GETTO DI PULIZIA E LIVELLAMENTO
- CONFORME ALLA EN 206-1:2006
  CONGLOMERATO CEMENTIZIO PER MAGRONE E/O OPERE DI SOTTOFONDAZIONE
  CON CEMENTO: 150 Kg/mc

CALCESTRUZZO PER PALI E OPERE DI FONDAZIONE
- A PRESTAZIONE GARANTITA CONFORME ALLA UNI EN 206-1:2006
- CLASSE DI RESISTENZA MINIMA A COMPRESSIONE: C 25/30
- CLASSE DI CONSISTENZA SLUMP: S4,S5
- CLASSE DI ESPOSIZIONE: XC2
- DIMENSIONE MASSIMA DEGLI AGGREGATI: Dmax 25
- COPRIFERRO: 45mm

CALCESTRUZZO PER DIAFRAMMI E SOLETTE INFERIORI (GALLERIE ARTIFICIALI E TRINCEE)
- A PRESTAZIONE GARANTITA CONFORME ALLA UNI EN 206-1:2006
- CLASSE DI RESISTENZA MINIMA A COMPRESSIONE: C 30/37
- CLASSE DI CONSISTENZA SLUMP: S4
- CLASSE DI ESPOSIZIONE: XA1
- DIMENSIONE MASSIMA DEGLI AGGREGATI: Dmax 32
- COPRIFERRO: 75mm

CALCESTRUZZO PER SOLETTE SUPERIORI, FODERE E CORDOLI (GALLERIE ARTIFICIALI E TRINCEE)
- A PRESTAZIONE GARANTITA CONFORME ALLA UNI EN 206-1:2006
- CLASSE DI RESISTENZA MINIMA A COMPRESSIONE: C 30/37
- CLASSE DI CONSISTENZA SLUMP: S4
- CLASSE DI ESPOSIZIONE: XC2
- DIMENSIONE MASSIMA DEGLI AGGREGATI: Dmax 25
- COPRIFERRO: 35mm

ACCIAIO PER ARMATURE ORDINARIE E PER RETE ELETTRO SALDATA - B450C

CALCESTRUZZO PER ELEVAZIONE (MURI)
- A PRESTAZIONE GARANTITA CONFORME ALLA UNI EN 206-1:2006
- CLASSE DI RESISTENZA MINIMA A COMPRESSIONE: C 30/37
- CLASSE DI CONSISTENZA SLUMP: S3, S4
- CLASSE DI ESPOSIZIONE: XC3
- DIMENSIONE MASSIMA DEGLI AGGREGATI: Dmax 25
- COPRIFERRO: 30mm

SEZIONE N.: 414
QT. PROGETTO: 44,608
DIST.PROG.: 8875,000
DIST.PREC.: 25,000
DIST.SUCC.: 13,964

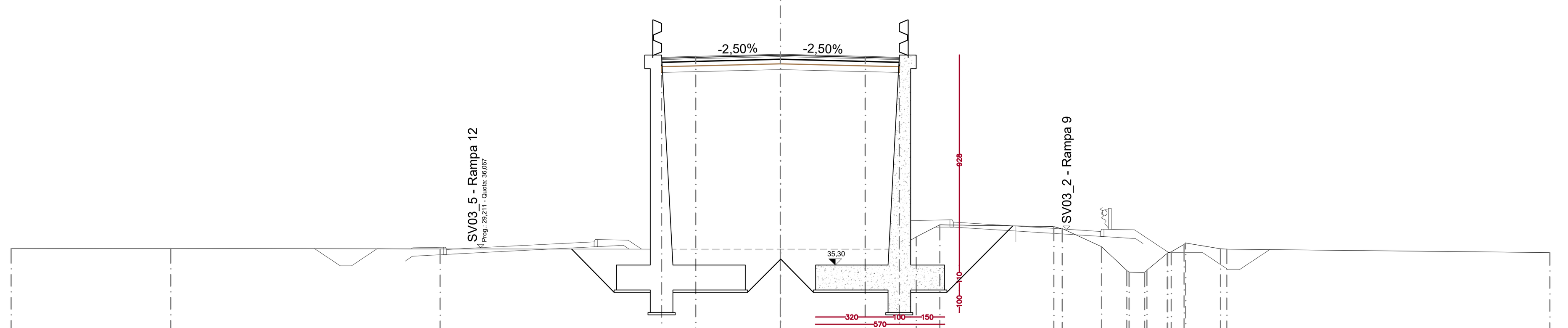

SCALA 1:200

QT.RIF. 20,000

QUOTE TERRENO	36,030 · 36,033 · 36,010 · 36,000 · 36,001 · 36,078 · 36,545 · 37,074 · 37,000 · 36,892 · 36,906 · 36,109 · 35,060 · 34,985 · 34,973 · 35,067 · 35,816 · 35,802 · 35,829 · 35,887 · 36,214 · 36,274 · 36,017 · 36,000 · 35,853
DIST. PARZIALI TERRENO	7,058 · 11,906 · 15,036 · 5,045 · 0,800 · 1,039 · 5,035 · 1,721 · 1,122 · 0,688 · 0,905 · 0,568 · 1,540 · 14,281
DIST. PROGR. TERRENO	-34,000 · -26,942 · -15,036 · 0,000 · 5,045 · 5,202 · 6,002 · 7,041 · 12,076 · 12,446 · 12,462 · 14,183 · 15,305 · 15,404 · 16,092 · 16,188 · 17,093 · 17,104 · 17,106 · 17,269 · 17,837 · 17,906 · 19,446 · 19,719 · 34,000
QUOTE STRATO SUP.	44,514 · 44,608 · 44,514
DIST. PARZIALI STRATO SUP.	3,750 · 3,750
DIST. PROGR. STRATO SUP.	-3,750 · 0,000 · 3,750

SEZIONE N.: 415
QT. PROGETTO: 44,763
DIST.PROG.: 8888,964
DIST.PREC.: 13,964
DIST.SUCC.: 0,010

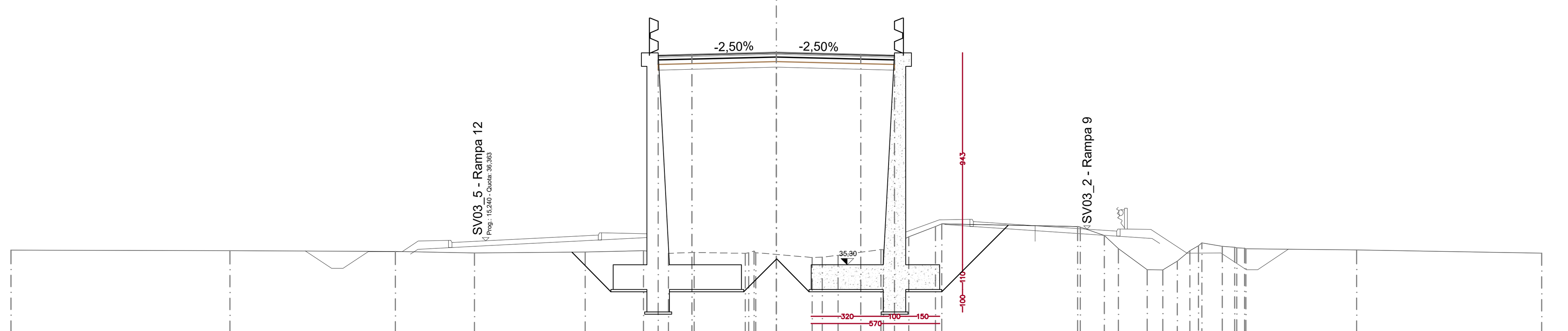

SCALA 1:200

QT.RIF. 20,000

QUOTE TERRENO	35,953 · 35,930 · 35,892 · 35,823 · 35,863 · 35,926 · 35,809 · 35,846 · 35,809 · 35,829 · 35,913 · 35,837 · 35,759 · 35,623 · 35,640 · 35,718 · 35,974 · 35,971 · 36,545 · 37,000 · 37,118 · 37,000 · 36,980 · 36,604 · 36,017 · 35,083 · 35,074 · 35,462 · 35,922 · 36,143 · 36,274 · 36,124 · 36,079 · 36,054 · 36,035 · 36,010 · 35,958 · 35,815
DIST. PARZIALI TERRENO	9,728 · 7,347 · 3,512 · 4,916 · 2,594 · 1,112 · 1,143 · 2,263 · 0,914 · 1,593 · 0,700 · 1,903 · 1,126 · 1,187 · 6,035 · 1,061 · 0,628 · 1,280 · 0,698 · 0,644 · 0,554 · 0,903 · 0,552 · 4,916 · 8,226
DIST. PROGR. TERRENO	-34,000 · -24,272 · -16,924 · -13,413 · -8,497 · -5,903 · -4,791 · -3,648 · -1,385 · -1,232 · -0,996 · -0,914 · 0,000 · 1,593 · 2,039 · 2,739 · 4,642 · 4,758 · 5,884 · 7,071 · 7,346 · 13,380 · 13,503 · 14,564 · 15,192 · 16,472 · 17,170 · 17,814 · 18,368 · 18,752 · 18,903 · 19,805 · 20,358 · 20,455 · 20,796 · 20,858 · 25,774 · 34,000
QUOTE STRATO SUP.	44,670 · 44,763 · 44,670
DIST. PARZIALI STRATO SUP.	3,750 · 3,750
DIST. PROGR. STRATO SUP.	-3,750 · 0,000 · 3,750

anas
GRUPPO FS ITALIANE

Direzione Progettazione e Realizzazione Lavori

Variante alla SS12 da Buttapietra alla tangenziale SUD di Verona

PROGETTO DEFINITIVO — COD. VE29

PROGETTAZIONE: RAGGRUPPAMENTO PROGETTISTI
MANDATARIA: Sigeco Engineering
MANDANTI: IDRO.STRADE s.r.l. · Barci Engineering · SANDRO D'AGOSTINI INGEGNERE

IL RESPONSABILE DELL'INTEGRAZIONE DELLE PRESTAZIONI SPECIALISTICHE:
Ing. Antonino Alvaro – SIGECO ENGINEERING srl
Ordine Ingegneri Provincia di Cosenza n. A282

IL COORDINATORE PER LA SICUREZZA IN FASE DI PROGETTAZIONE:
Arch. Giuseppe Luciano – SIGECO ENGINEERING srl
Ordine Architetti Provincia di Reggio Calabria n. A2316

I GEOLOGI:
Dott. Geol. Domenico Carrà – SIGECO Eng. srl Ordine Geologi della Calabria n. 641
Dott. Geol. Francesco Molinaro – SIGECO Eng. srl Ordine Geologi della Calabria n. 1063

VISTO: IL RESPONSABILE DEL PROCEDIMENTO:
Ing. Antonio Marsella

IL PROGETTISTA:
Arch. Giuseppe Luciano–SIGECO Eng. srl Ordine Architetti di Reggio Cal. n. A2316
Ing. Francesco Tucci – IDROSTRADE srl Ordine Ingegneri Cosenza n. A922
Ing. Carmine Guido – NO.DO. e Serv. srl Ordine Ingegneri Cosenza n. A1379
Ing. Sandro D'Agostini – Ordine Ingegneri Belluno n. A457
Ing. Antonio Barci – BARCI Eng. srl Ordine Ingegneri Cosenza n. A1003

GRUPPO DI PROGETTAZIONE:
Ing. Giovanni Costa – Steel Project Engineering – Ordine Ingegneri Livorno n. A1632
Arch. Alessandra Alvaro – SIGECO Eng. srl Ordine Architetti Cosenza n. A1490
Ing. Gaetano Zupo – SIGECO Eng. srl Ordine Ingegneri Cosenza n. A5385
Geom. Giuseppe Crispino – SIGECO Eng. srl Collegio Geometri Potenza n. 2296
Ing. Paola Tucci – IDROSTRADE srl Ordine Ingegneri Cosenza n. A5488
Ing. Mario Perri – IDROSTRADE srl Ordine Ingegneri Cosenza n. A3784
Arch. Simona Tucci – IDROSTRADE srl Ordine Ingegneri Cosenza n. A1637
Ing. Roberto Scrivano – NO.DO. e Serv. srl Ordine Ingegneri Cosenza n. A2061
Ing. Emiliano Domestico – NO.DO. e Serv. srl Ordine Ingegneri Cosenza n. A5501
Geol. Carolina Simone – NO.DO. e Serv. srl Ordine Geologi della Calabria n. 730
Ing. Giorgio Barci – BARCI Eng. srl Ordine Ingegneri Prov. di Cosenza n. A5873
Dott.ssa Laura Casadei – Kora s.r.l.–Iscr. el. Operatori abilitati Archeologia Prev. n. 2248

PROTOCOLLO: | DATA:

S.33 Muro di sostegno MS33
SEZIONI TRASVERSALI E SEZIONI TIPO PARTE 2 DI 2

CODICE PROGETTO	NOME FILE T00MS33STRSZ02_A	REV.	SCALA:
CO VE0029 D 2001	CODICE ELAB. T00MS33STRSZ02	A	VARIE

REV.	DESCRIZIONE	DATA	SOCIETA'	REDATTO	VERIFICATO	APPROVATO
D						
C						
B						
A	EMISSIONE	DIC 2021	Sigeco Engineering Srl	Ing. G. Zupo	Arch. G. Luciano	Ing. A. Alvaro