SEZIONE N.: 531
QT. PROGETTO: 38,909
DIST.PROG.: 11497,253
DIST.PREC.: 0,010
DIST.SUCC.: 11,323

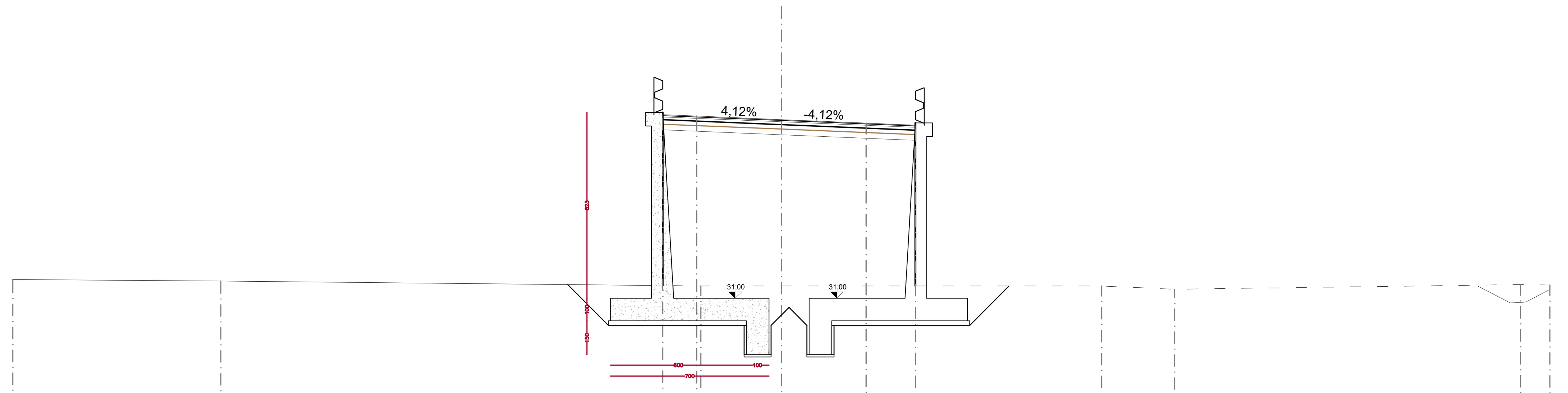

SCALA 1:200

QT.RIF. 20,000

QUOTE TERRENO	31,827	31,765	31,544	31,543	31,539	31,397	31,606	31,587	
DIST. PARZIALI TERRENO	9,203	21,238	3,560	14,171	3,233	15,295	1,301		
DIST. PROGR. TERRENO	-34,000	-24,797	-3,560	0,000	14,171	17,404	32,699	34,000	
QUOTE STRATO SUP.	39,064	38,909	38,754						
DIST. PARZIALI STRATO SUP.	3,750	3,750							
DIST. PROGR. STRATO SUP.	-3,750	0,000	3,750						

SEZIONE N.: 532
QT. PROGETTO: 38,522
DIST.PROG.: 11508,576
DIST.PREC.: 11,323
DIST.SUCC.: 0,010

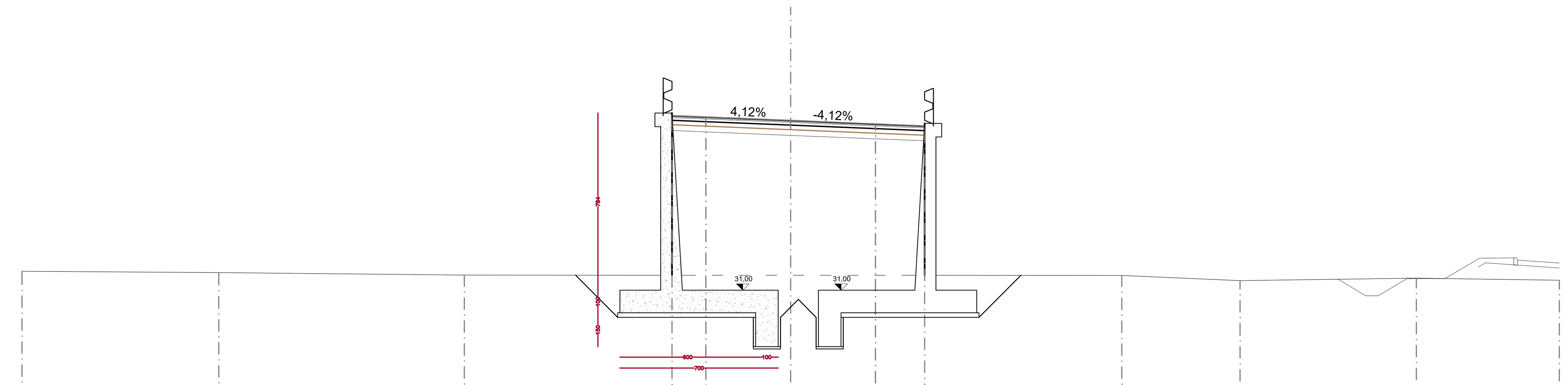

SCALA 1:200

QT.RIF. 20,000

QUOTE TERRENO	31,839	31,780	31,667	31,660	31,654	31,425	31,531	31,439
DIST. PARZIALI TERRENO	8,703	10,860	14,437	14,651	5,233	7,792	6,324	
DIST. PROGR. TERRENO	-34,000	-25,297	-14,437	0,000	14,651	19,884	27,676	34,000
QUOTE STRATO SUP.	38,676	38,522	38,367					
DIST. PARZIALI STRATO SUP.	3,750	3,750						
DIST. PROGR. STRATO SUP.	-3,750	0,000	3,750					

SEZIONE ARCHITETTONICA TIPO
SCALA 1:50

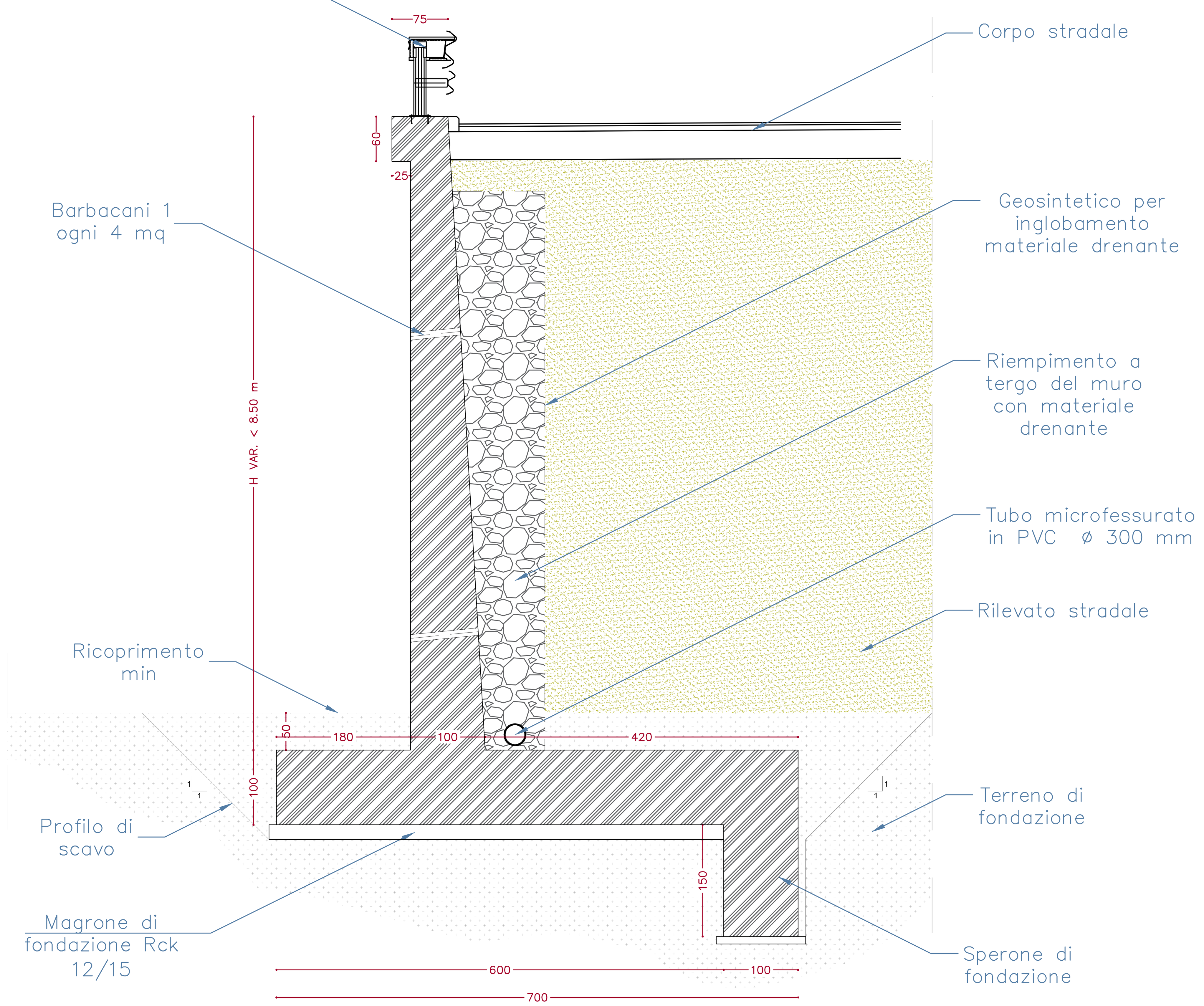

MATERIALI

GETTO DI PULIZIA E LIVELLAMENTO
- CONFORME ALLA EN 206-1:2006
  CONGLOMERATO CEMENTIZIO PER MAGRONE E/O OPERE DI SOTTOFONDAZIONE
  CON CEMENTO: 150 Kg/mc

CALCESTRUZZO PER PALI E OPERE DI FONDAZIONE
- A PRESTAZIONE GARANTITA CONFORME ALLA UNI EN 206-1:2006
- CLASSE DI RESISTENZA MINIMA A COMPRESSIONE: C 25/30
- CLASSE DI CONSISTENZA SLUMP: S4,S5
- CLASSE DI ESPOSIZIONE: XC2
- DIMENSIONE MASSIMA DEGLI AGGREGATI: Dmax 25
- COPRIFERRO: 45mm

CALCESTRUZZO PER ELEVAZIONE (MURI)
- A PRESTAZIONE GARANTITA CONFORME ALLA UNI EN 206-1:2006
- CLASSE DI RESISTENZA MINIMA A COMPRESSIONE: C 30/37
- CLASSE DI CONSISTENZA SLUMP: S3, S4
- CLASSE DI ESPOSIZIONE: XC3
- DIMENSIONE MASSIMA DEGLI AGGREGATI: Dmax 25
- COPRIFERRO: 30mm

CALCESTRUZZO PER DIAFRAMMI E SOLETTE INFERIORI (GALLERIE ARTIFICIALI E TRINCEE)
- A PRESTAZIONE GARANTITA CONFORME ALLA UNI EN 206-1:2006
- CLASSE DI RESISTENZA MINIMA A COMPRESSIONE: C 30/37
- CLASSE DI CONSISTENZA SLUMP: S4
- CLASSE DI ESPOSIZIONE: XA1
- DIMENSIONE MASSIMA DEGLI AGGREGATI: Dmax 32
- COPRIFERRO: 75mm

CALCESTRUZZO PER SOLETTE SUPERIORI, FODERE E CORDOLI (GALLERIE ARTIFICIALI E TRINCEE)
- A PRESTAZIONE GARANTITA CONFORME ALLA UNI EN 206-1:2006
- CLASSE DI RESISTENZA MINIMA A COMPRESSIONE: C 30/37
- CLASSE DI CONSISTENZA SLUMP: S4
- CLASSE DI ESPOSIZIONE: XC2
- DIMENSIONE MASSIMA DEGLI AGGREGATI: Dmax 25
- COPRIFERRO: 35mm

ACCIAIO PER ARMATURE ORDINARIE E PER RETE ELETTRO SALDATA
- B450C

anas GRUPPO FS ITALIANE

Direzione Progettazione e Realizzazione Lavori

Variante alla SS12 da Buttapietra alla tangenziale SUD di Verona

PROGETTO DEFINITIVO — COD. VE29

PROGETTAZIONE: RAGGRUPPAMENTO PROGETTISTI — MANDATARIA: Sigeco Engineering — MANDANTI: IDRO.STRADE s.r.l., Barci Engineering, SANDRO D'AGOSTINI INGEGNERE

IL RESPONSABILE DELL'INTEGRAZIONE DELLE PRESTAZIONI SPECIALISTICHE:
Ing. Antonino Alvaro – SIGECO ENGINEERING srl
Ordine Ingegneri Provincia di Cosenza n. A282

IL COORDINATORE PER LA SICUREZZA IN FASE DI PROGETTAZIONE:
Arch. Giuseppe Luciano – SIGECO ENGINEERING srl
Ordine Architetti Provincia di Reggio Calabria n. A2316

I GEOLOGI:
Dott. Geol. Domenico Carrà – SIGECO Eng. srl Ordine Geologi della Calabria n. 641
Dott. Geol. Francesco Molinaro – SIGECO Eng. srl Ordine Geologi della Calabria n. 1063

VISTO: IL RESPONSABILE DEL PROCEDIMENTO:
Ing. Antonio Marsella

IL PROGETTISTA:
Arch. Giuseppe Luciano–SIGECO Eng. srl Ordine Architetti di Reggio Cal. n. A2316
Ing. Francesco Tucci – IDROSTRADE srl Ordine Ingegneri Cosenza n. A922
Ing. Carmine Guido – NO.DO. e Serv. srl Ordine Ingegneri Cosenza n. A1379
Ing. Sandro D'Agostini – Ordine Ingegneri Belluno n. A457
Ing. Antonio Barci – BARCI Eng. srl Ordine Ingegneri Cosenza n. A1003

GRUPPO DI PROGETTAZIONE:
Ing. Giovanni Costa – Steel Project Engineering – Ordine Ingegneri Livorno n. A1632
Arch. Alessandra Alvaro – SIGECO Eng. srl Ordine Architetti Cosenza n. A1490
Ing. Gaetano Zupo – SIGECO Eng. srl Ordine Ingegneri Cosenza n. A5385
Geom. Giuseppe Crispino – SIGECO Eng. srl Collegio Geometri Potenza n. 2296
Ing. Paola Tucci – IDROSTRADE srl Ordine Ingegneri Cosenza n. A5488
Ing. Mario Perri – IDROSTRADE srl Ordine Ingegneri Cosenza n. A3784
Arch. Simona Tucci – IDROSTRADE srl Ordine Ingegneri Cosenza n. A1637
Ing. Roberto Scrivano – NO.DO. e Serv. srl Ordine Ingegneri Cosenza n. A2061
Ing. Emiliano Domestico – NO.DO. e Serv. srl Ordine Ingegneri Cosenza n. A5501
Geol. Carolina Simone – NO.DO. e Serv. srl Ordine Geologi della Calabria n. 730
Ing. Giorgio Barci – BARCI Eng. srl Ordine Ingegneri Prov. di Cosenza n. A5873
Dott.ssa Laura Casadei – Kora s.r.l.–Iscr. el. Operatori abilitati Archeologia Prev. n. 2248

PROTOCOLLO: DATA:

S.40 Muro di sostegno MS40
SEZIONI TRASVERSALI E SEZIONI TIPO

CODICE PROGETTO	NOME FILE	REV.	SCALA:
CO VE0029 D 2001	T00MS40STRSZ01_A CODICE ELAB. T00MS40STRSZ01	A	VARIE

REV.	DESCRIZIONE	DATA	SOCIETA'	REDATTO	VERIFICATO	APPROVATO
D						
C						
B						
A	EMISSIONE	DIC 2021	Sigeco Engineering Srl	Ing. G. Zupo	Arch. G. Luciano	Ing. A. Alvaro