SEZIONE ARCHITETTONICA
SCALA 1:50

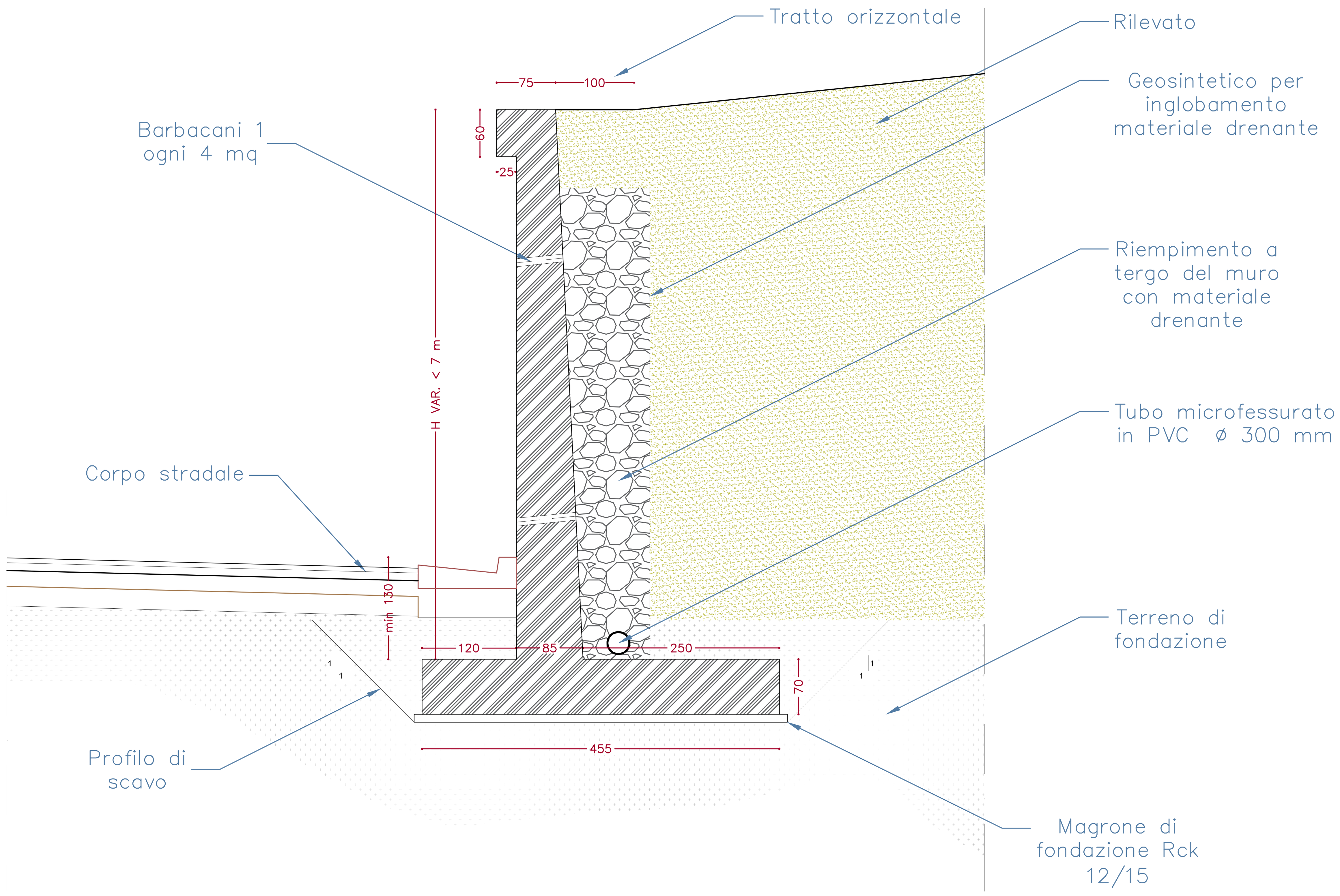

MATERIALI

GETTO DI PULIZIA E LIVELLAMENTO
- CONFORME ALLA EN 206-1:2006
  CONGLOMERATO CEMENTIZIO PER MAGRONE E/O OPERE DI SOTTOFONDAZIONE
  CON CEMENTO: 150 Kg/mc

CALCESTRUZZO PER PALI E OPERE DI FONDAZIONE
- A PRESTAZIONE GARANTITA CONFORME ALLA UNI EN 206-1:2006
- CLASSE DI RESISTENZA MINIMA A COMPRESSIONE: C 25/30
- CLASSE DI CONSISTENZA SLUMP: S4,S5
- CLASSE DI ESPOSIZIONE: XC2
- DIMENSIONE MASSIMA DEGLI AGGREGATI: Dmax 25
- COPRIFERRO: 45mm

CALCESTRUZZO PER DIAFRAMMI E SOLETTE INFERIORI (GALLERIE ARTIFICIALI E TRINCEE)
- A PRESTAZIONE GARANTITA CONFORME ALLA UNI EN 206-1:2006
- CLASSE DI RESISTENZA MINIMA A COMPRESSIONE: C 30/37
- CLASSE DI CONSISTENZA SLUMP: S4
- CLASSE DI ESPOSIZIONE: XA1
- DIMENSIONE MASSIMA DEGLI AGGREGATI: Dmax 32
- COPRIFERRO: 75mm

CALCESTRUZZO PER SOLETTE SUPERIORI, FODERE E CORDOLI (GALLERIE ARTIFICIALI E TRINCEE)
- A PRESTAZIONE GARANTITA CONFORME ALLA UNI EN 206-1:2006
- CLASSE DI RESISTENZA MINIMA A COMPRESSIONE: C 30/37
- CLASSE DI CONSISTENZA SLUMP: S4
- CLASSE DI ESPOSIZIONE: XC2
- DIMENSIONE MASSIMA DEGLI AGGREGATI: Dmax 25
- COPRIFERRO: 35mm

ACCIAIO PER ARMATURE ORDINARIE E PER RETE ELETTRO SALDATA - B450C

CALCESTRUZZO PER ELEVAZIONE (MURI)
- A PRESTAZIONE GARANTITA CONFORME ALLA UNI EN 206-1:2006
- CLASSE DI RESISTENZA MINIMA A COMPRESSIONE: C 30/37
- CLASSE DI CONSISTENZA SLUMP: S3, S4
- CLASSE DI ESPOSIZIONE: XC3
- DIMENSIONE MASSIMA DEGLI AGGREGATI: Dmax 25
- COPRIFERRO: 30mm

SEZIONE N.: 21
QT. PROGETTO: 52,190
DIST.PROG.: 337,510
DIST.PREC.: 0,010
DIST.SUCC.: 22,490

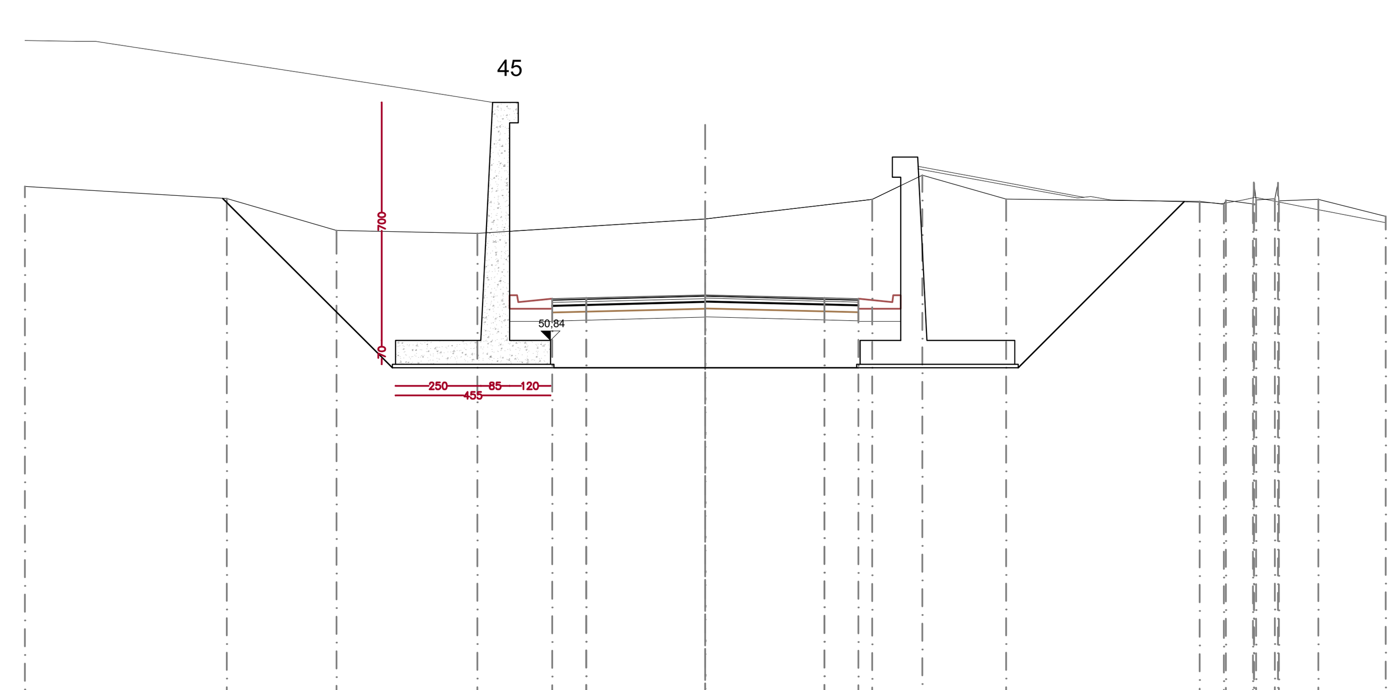

SCALA 1:200

QT.RIF. 40,000

QUOTE TERRENO	55,381 55,018 54,086 54,000 54,417 55,000 55,707 55,004 54,934 54,854 54,974 54,865 55,499 55,466 54,976 55,014 55,484 54,957 55,000 54,494
DIST. PARZIALI TERRENO	5,938 3,225 4,136 6,701 4,908 1,475 2,461 5,688 0,713 0,800 0,555 1,160 1,974
DIST. PROGR. TERRENO	-20,000 -14,062 -10,837 -6,701 0,000 4,908 6,383 8,844 14,532 15,244 15,303 16,104 16,126 16,137 16,191 16,746 16,834 16,866 18,026 20,000
QUOTE STRATO SUP.	54,044 53,501 53,501 54,001 52,077 52,102 52,190 52,102 52,077 55,602 55,102 55,203
DIST. PARZIALI STRATO SUP.	0,814 0,500 0,750 2,250 1,000 3,500 3,500 1,000 2,250 0,750 0,500
DIST. PROGR. STRATO SUP.	-8,813 -8,000 -7,500 -6,750 -4,500 -3,500 0,000 3,500 4,500 6,750 7,500 8,000 8,150

anas GRUPPO FS ITALIANE

Direzione Progettazione e Realizzazione Lavori

Variante alla SS12 da Buttapietra alla tangenziale SUD di Verona

PROGETTO DEFINITIVO

COD. VE29

PROGETTAZIONE: MANDATARIA: MANDANTI:
RAGGRUPPAMENTO
PROGETTISTI

IL RESPONSABILE DELL'INTEGRAZIONE DELLE PRESTAZIONI SPECIALISTICHE:
Ing. Antonino Alvaro – SIGECO ENGINEERING srl
Ordine Ingegneri Provincia di Cosenza n. A282

IL COORDINATORE PER LA SICUREZZA IN FASE DI PROGETTAZIONE:
Arch. Giuseppe Luciano – SIGECO ENGINEERING srl
Ordine Architetti Provincia di Reggio Calabria n. A2316

I GEOLOGI:
Dott. Geol. Domenico Carrà – SIGECO Eng. srl Ordine Geologi della Calabria n. 641
Dott. Geol. Francesco Molinaro – SIGECO Eng. srl Ordine Geologi della Calabria n. 1063

VISTO: IL RESPONSABILE DEL PROCEDIMENTO:
Ing. Antonio Marsella

PROTOCOLLO: DATA:

IL PROGETTISTA:
Arch. Giuseppe Luciano–SIGECO Eng. srl Ordine Architetti di Reggio Cal. n. A2316
Ing. Francesco Tucci – IDROSTRADE srl Ordine Ingegneri Cosenza n. A922
Ing. Carmine Guido – NO.DO. e Serv. srl Ordine Ingegneri Cosenza n. A1379
Ing. Sandro D'Agostini – Ordine Ingegneri Belluno n. A457
Ing. Antonio Barci – BARCI Eng. srl Ordine Ingegneri Cosenza n. A1003

GRUPPO DI PROGETTAZIONE:
Ing. Giovanni Costa – Steel Project Engineering – Ordine Ingegneri Livorno n. A1632
Arch. Alessandra Alvaro – SIGECO Eng. srl Ordine Architetti Cosenza n. A1490
Ing. Gaetano Zupo – SIGECO Eng. srl Ordine Ingegneri Cosenza n. A5385
Geom. Giuseppe Crispino – SIGECO Eng. srl Collegio Geometri Potenza n. 2296
Ing. Paola Tucci – IDROSTRADE srl Ordine Ingegneri Cosenza n. A5488
Ing. Mario Perri – IDROSTRADE srl Ordine Ingegneri Cosenza n. A3784
Arch. Simona Tucci – IDROSTRADE srl Ordine Ingegneri Cosenza n. A1637
Ing. Roberto Scrivano – NO.DO. e Serv. srl Ordine Ingegneri Cosenza n. A2061
Ing. Emiliano Domestico– NO.DO. e Serv. srl Ordine Ingegneri Cosenza n. A5501
Geol. Carolina Simone – NO.DO. e Serv. srl Ordine Geologi della Calabria n. 730
Ing. Giorgio Barci – BARCI Eng. srl Ordine Ingegneri Prov. di Cosenza n. A5873
Dott.ssa Laura Casadei –Kora s.r.l.–Iscr. el. Operatori abilitati Archeologia Prev. n. 2248

S.45 Muro di sostegno MS45
SEZIONI TRASVERSALI E SEZIONI TIPO

CODICE PROGETTO	NOME FILE	REV.	SCALA:
CO VE0029 D 2001	T00MS45STRSZ01_A CODICE ELAB. T00MS45STRSZ01	A	VARIE

REV.	DESCRIZIONE	DATA	SOCIETA'	REDATTO	VERIFICATO	APPROVATO
D						
C						
B						
A	EMISSIONE	DIC 2021	Sigeco Engineering Srl	Ing. G. Zupo	Arch. G. Luciano	Ing. A. Alvaro