ILLUMINAZIONE PERMANENTE – DISEGNO NON IN SCALA

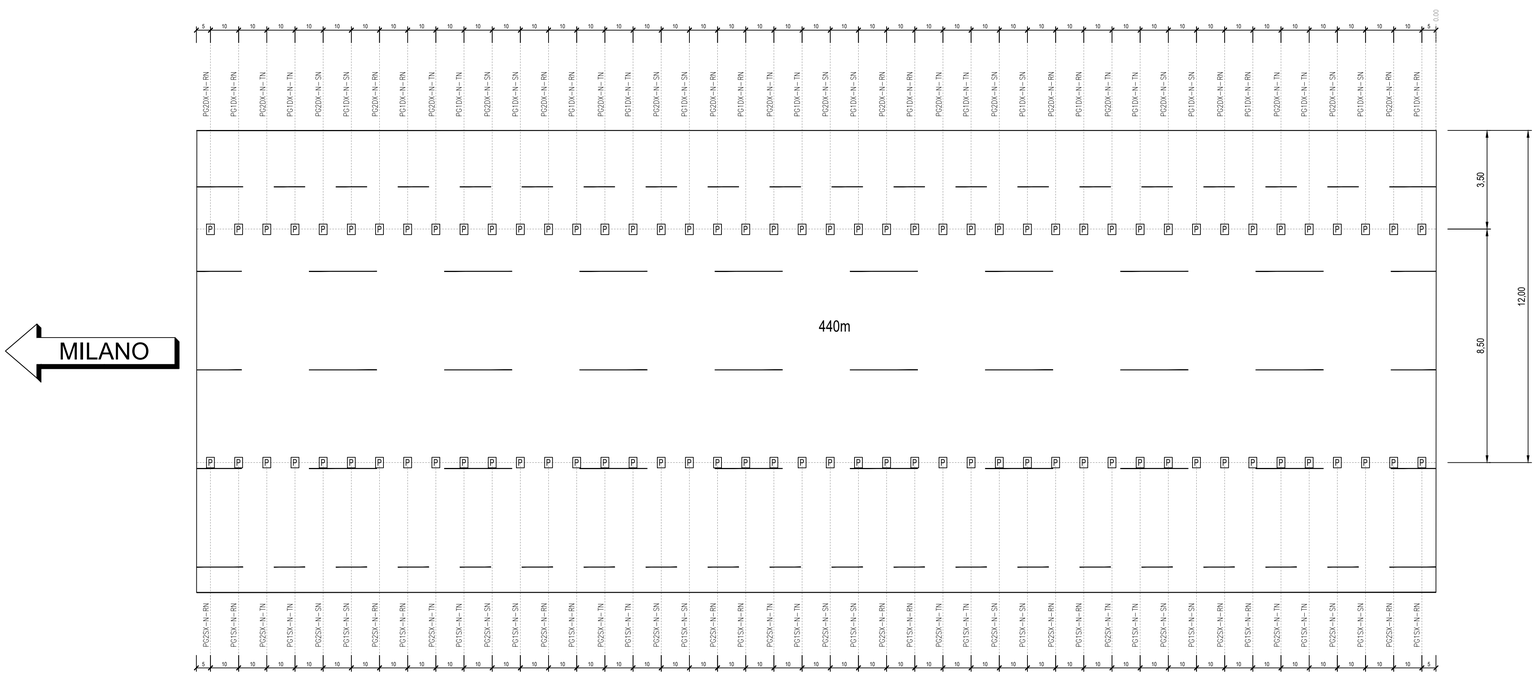

NOTE

1. I CIRCUITI SARANNO SUDDIVISI TRA LE TRE FASI E ULTERIORMENTE DISTRIBUITI SU DUE LINEE DI ALIMENTAZIONE TRIFASE PER OGNI LINEA (DX e SX)
2. CONDUTTORE DI PROTEZIONE COMUNE IN CAVO FG17 SEZIONE 16mm²
3. IL BILANCIAMENTO DELLE FASI E DEI CIRCUITI DI ILLUMINAZIONE
4. TUTTE LE METRICHE VENGONO PRESE DALL'INIZIO DELLA GALLERIA
5. PER CALCOLI ILLUMINOTECNICI VEDERE ELABORATO 111465-0001-PE-AU-CF2-IM001-IMP00-R-OPT-0234

IMPIANTI DI GALLERIA

LEGENDA SIMBOLI	
P	PROIETTORE LED 43W 6604 lumen – ILLUMINAZIONE PERMANENTE

PARTICOLARE ANCORAGGIO PROIETTORE A PASSERELLA E SISTEMA DI DERIVAZIONE ALIMENTAZIONE

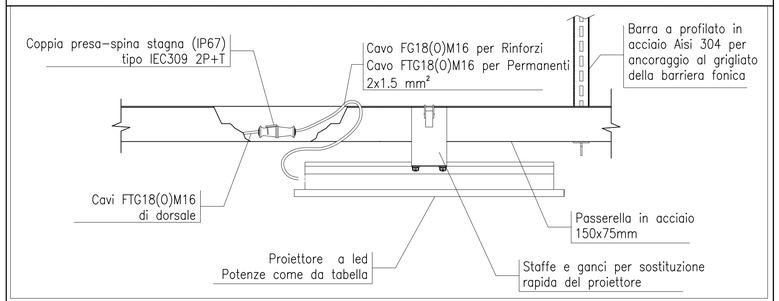

PARTICOLARE ANCORAGGIO PROIETTORE A PASSERELLA E SISTEMA DI DERIVAZIONE ALIMENTAZIONE

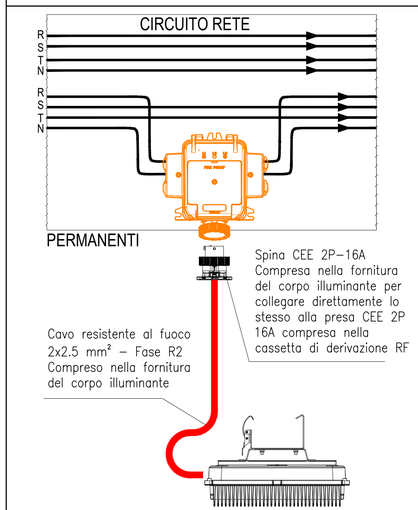

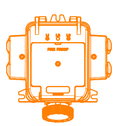

CASSETTA DI DERIVAZIONE RF

- Lega alluminio speciale
- Grado di protezione IP66
- Resistenza meccanica Ik10
- Classe isolamento II
- Fase derivata protetta con fusibile
- Sostituzione fusibile: a cassetto chiuso
- Sezione cavi:da 4 a 35 mm²
- Resistente al fuoco con continuità elettrica garantita 850°C per 90 minuti a Norma CEI EN 50362
- Certificazione da ENTE esterno accreditato.
- Rotella incernierata per accesso al fusibile
- Compresa di presa CEE 2P 16A

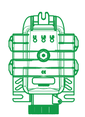

CASSETTA DI DERIVAZIONE

- Lega alluminio speciale
- Grado di protezione IP66
- Resistenza meccanica Ik10
- Classe isolamento II
- Fase derivata protetta con fusibile
- Sostituzione fusibile: a cassetto chiuso
- Sezione cavi:da 4 a 35 mm²
- Rotella incernierata per accesso al fusibile
- Completa di presa CEE 2P 16A

NOTA:
Cavo resistente al fuoco secondo Regolamento Europeo 305/11 (CPR), classe di reazione al fuoco B2ca-s1a,d1,a1

autostrade per l'italia

AUTOSTRADA (A14): BOLOGNA - BARI -TARANTO

TRATTO: BOLOGNA BORGO PANIGALE - BOLOGNA SAN LAZZARO

POTENZIAMENTO IN SEDE DEL SISTEMA AUTOSTRADALE E TANGENZIALE DI BOLOGNA "PASSANTE DI BOLOGNA"

PROGETTO ESECUTIVO

TANGENZIALE NORD E SUD

OPERE D' ARTE MAGGIORI

SEMI-GALLERIA FONICA CROCE DEL BIACCO - NORD

Planimetria generale semi-galleria fonica
Disposizione corpi illuminanti. Circuiti illuminazione permanente

IL PROGETTISTA SPECIALISTICO	IL RESPONSABILE INTEGRAZIONE PRESTAZIONI SPECIALISTICHE	IL DIRETTORE TECNICO
Ing. Enrico Franzese Ord. Ingg. Firenze N. 7706 Sezione A Responsabile Impianti	Ing. Raffaele Rinaldesi Ord. Ingg. Macerata N. A1068	Ing. Gianluca Salvatore Spinazzola Ord. Ingg. Milano N. A26796 T.A. - Strade

CODICE IDENTIFICATIVO											ORDINATORE
RIFERIMENTO PROGETTO			RIFERIMENTO DIRETTORIO				RIFERIMENTO ELABORATO				-
Codice Commessa	Lotto, Sub/Prog, Cod. Appalto	Fase	Capitolo	Paragrafo	W B S	Parte d'opera	Tip.	Disciplina	Progressivo	Rev.	SCALA
111465	0001	PE	AU	CF2	IM001	IMP00	D	OPT	0235	- 0	/

TECNE Sustainable Engineering	ENGINEER COORDINATOR: Ing. Raffaele Rinaldesi Ord. Ingg. Macerata N. A1068	SUPPORTO SPECIALISTICO: autostrade Tech MOVYON	REVISIONE n. – data 0 – DICEMBRE 2021
	REDATTO:	VERIFICATO:	

	VISTO DEL COMMITTENTE autostrade per l'italia IL RESPONSABILE UNICO DEL PROCEDIMENTO Ing. Fabio Visintin	VISTO DEL CONCEDENTE Ministero delle Infrastrutture e dei Trasporti DIPARTIMENTO PER LE INFRASTRUTTURE, GLI AFFARI GENERALI ED IL PERSONALE STRUTTURA DI VIGILANZA SULLE CONCESSIONARIE AUTOSTRADALI

IL PRESENTE DOCUMENTO NON POTRA' ESSERE COPIATO, RIPRODOTTO O ALTRIMENTI PUBBLICATO, IN TUTTO O IN PARTE, SENZA IL CONSENSO SCRITTO DELLA SOC. AUTOSTRADE PER L'ITALIA S.P.A. OGNI UTILIZZO NON AUTORIZZATO SARA' PERSEGUITO A NORMA DI LEGGE.
THIS DOCUMENT MAY NOT BE COPIED, REPRODUCED OR PUBLISHED, EITHER IN PART OR IN ITS ENTIRETY, WITHOUT THE WRITTEN PERMISSION OF SOC. AUTOSTRADE PER L'ITALIA S.P.A. UNAUTHORIZED USE WILL BE PROSECUTED BY LAW.

SCALA DI STAMPA: 1=1