COMUNE DI FOGGIA | COMUNE DI LUCERA | COMUNE DI TROIA

REGIONE PUGLIA

Statkraft

PROGETTO DEFINITIVO
PARCO EOLICO CELONE

PROGETTO	CELONE
SOCIETA'	SKI 05 S.r.l.

RAPPRESENTANTE LEGALE
DI TILLIO CARLA

PROJECT MANAGER
TORTORICI GIUSEPPE

Titolo dell'allegato:

TAV33B

FONDAZIONE AEROGENERATORI

REV	DOCUMENTO	DATA
1		04/02/2022

CARATTERISTICHE GENERALI DELL'IMPIANTO
IMPIANTO EOLICO ED OPERE CONNESSE COMPOSTO DA 18 AEROGENERATORI PER UNA POTENZA COMPLESSIVA DI 111,6MW UBICATO NEI COMUNI DI FOGGIA-LUCERA E TROIA

COMMITTENTE

SKI 05 srl
Via Caradasso,9
20123 Milano(MI)
ski05@unapec.it

Il progettista:
ATS Engineering srl
P.zza Giovanni Paolo II, 8
71017 Torremaggiore (FG)
0882/393197
atseng@pec.it

Ing. Eugenio Di Gianvito
atsing@atsing.eu

DI GIANVITO EUGENIO
11.03.2022 09:47:58
GMT+00:00

NOTA

IL TRACCIATO DEI CAVIDOTTI DI CONNESSIONE E' IPOTETICO E VERRA' CONFERMATO A VALLE DELLA RICEZIONE DEL PREVENTIVO DI CONNESSIONE RICHIESTO IN DATA 06/09/2021

PARTICOLARE
fuoriscala

Detail 1/detail 1 M.1:10

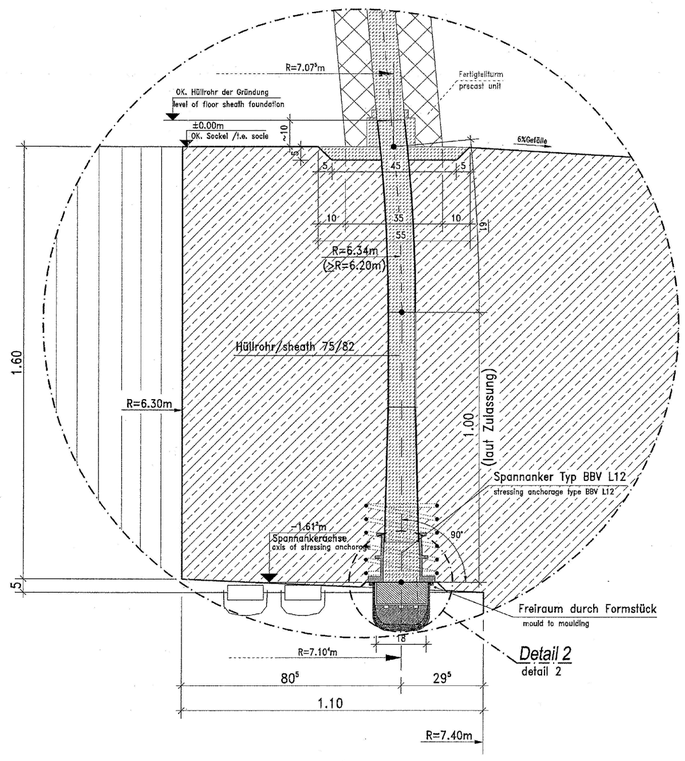

SEZIONE PALO scala 1:100

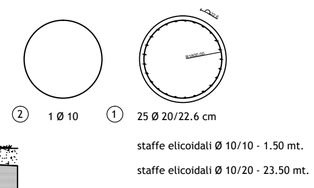

PARTICOLARE DELLO SCAVO scala 1:200

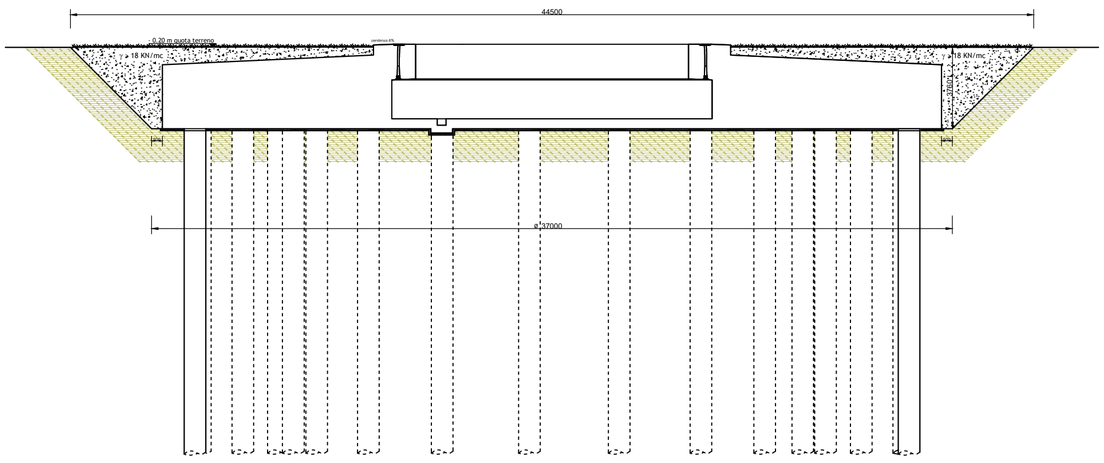

SEZIONE A-A scala 1:200

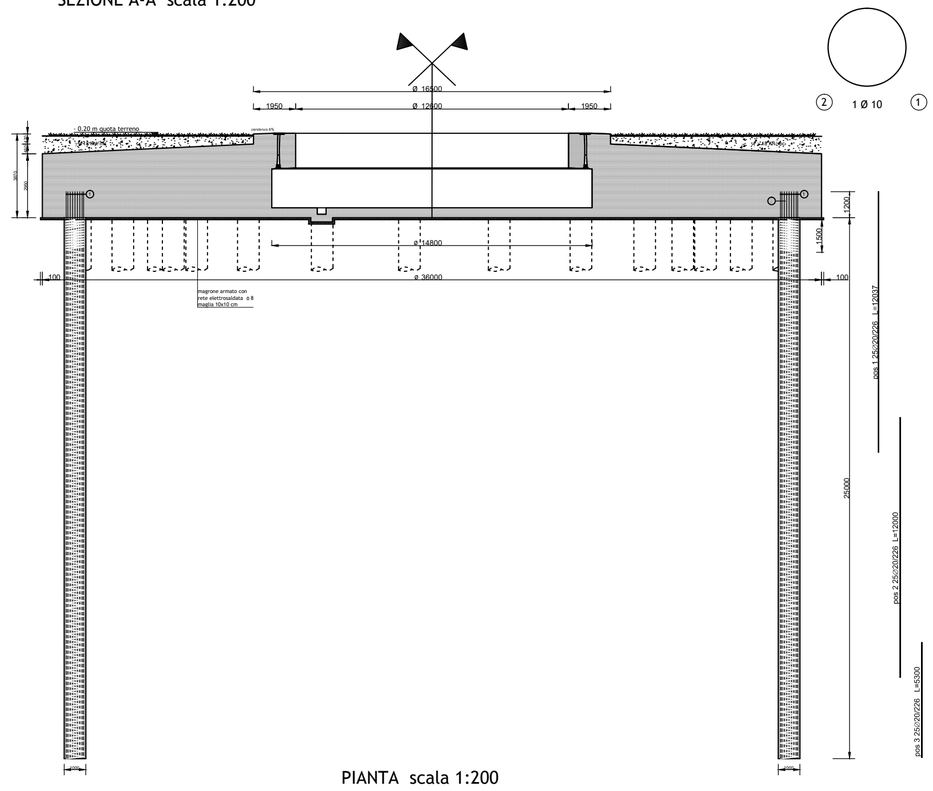

Classe di esposizione																								
Requisiti riguardo al calcestruzzo indurito	Corrosione da carbonatazione				Corrosione da cloruri								Attacco gelo/disgelo				Ambienti chimici aggressivi			
					Acqua marina				Altri cloruri (diverse dall'acqua di mare)											
	X0	XC1	XC2	XC3	XC4	XS1	XS2	XS3	XD1	XD2	XD3	XF1	XF2	XF3	XF4	XA1	XA2	XA3
Rapporto massimo a/c	-	0,65	0,60	0,55	0,50	0,50	0,45	0,45	0,55	0,45	0,45	0,55	0,50	0,50	0,45	0,55	0,50	0,45
Classe di resistenza minima	C12/15	C20/25	C25/30	C28/35[a]	C32/40[a]	C28/35[a]	C35/45	C35/45	C28/35[a]	C35/45[a]	C35/45[a]	C28/35[a]	C35/45[b]	C40/50[b]	C40/50[b]	C28/35[a]	C35/45[a]	C35/45[a]
Contenuto minimo di cemento (kg/m³)	-	260	240	280	300	300	320	340	300	320	320	300	300	320	340	300	320	360
Contenuto minimo di aria (%)	-	-	-	-	-	-	-	-	-	-	-	-	4,0[c]	4,0[c]	4,0[c]	-	-	-
Altri requisiti													Aggregati in accordo alla EN 12620 con suffi cente resistenza al gelo/disgelo				Cemento resistente a solfati[d]	

a) Quando il calcestruzzo non contiene aria aggiunta, le sue prestazioni dovrebbero essere verificate conformemente ad un metodo di prova appropriato rispetto ad un calcestruzzo per il quale è provata la resistenza al gelo/disgelo per la classe di esposizione XF1.
b) Quando il calcestruzzo non contiene aria aggiunta, per le classi di esposizione XA2 e XA3, la composizione utilizzata ne consente mediamente un'unità. Se il cemento in classifica o incerto o si ritiene la resistenza ai solfati. Il cemento dovrebbe essere utilizzato in classe di esposizione XA2 in ambiente di classe di esposizione XA1 se applicabile e il cemento sarà alta resistenza, e solfati dovrebbe essere utilizzato in classe di esposizione XA3.

SEZIONE ORIZZONTALE scala 1:200

Calcestruzzo di classe C 30/37 UNI EN 206-1 per plinto e pali di fondazione
Classe di esposizione XC4, XF1, XA1 (secondo la norma EN 206)
Consistenza S4
Max pezzatura inerte 2,5 cm

Calcestruzzo di classe C 16/20 UNI EN 206-1 per lo strato di fondazione
Consistenza S4
Max pezzatura inerte 2,5 cm

Ferro per armature cilinto di fondazione B450C UNI EN 10080 - barre ad aderenza migliorata poco sensibile alle aggressioni chimiche

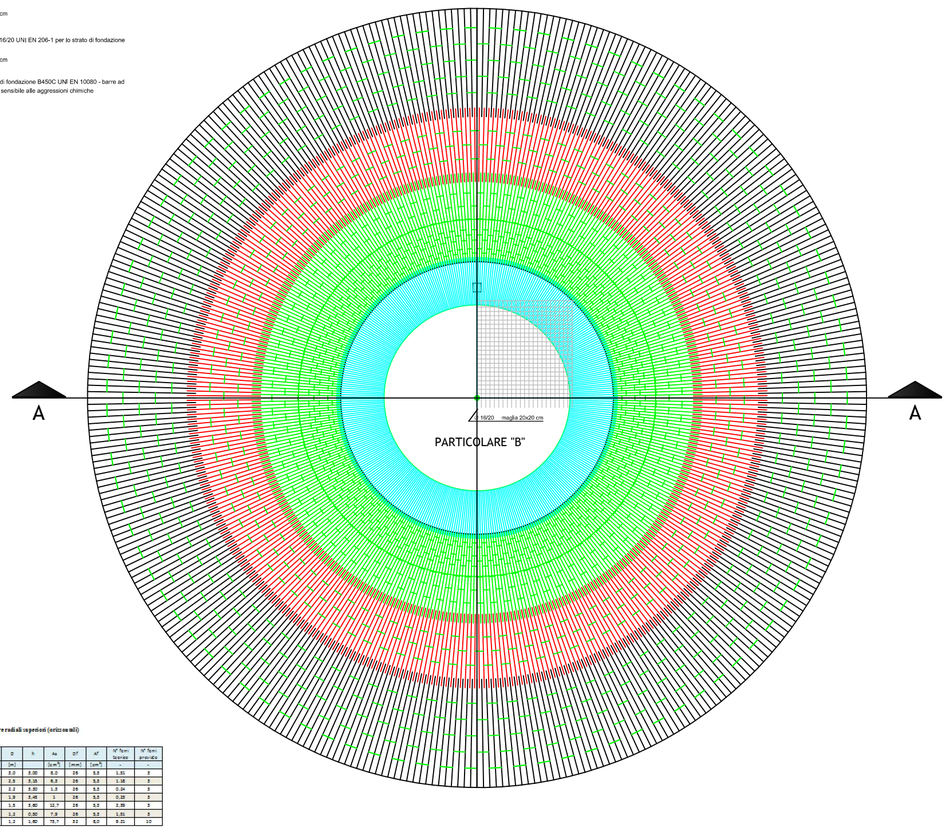

PIANTA scala 1:200

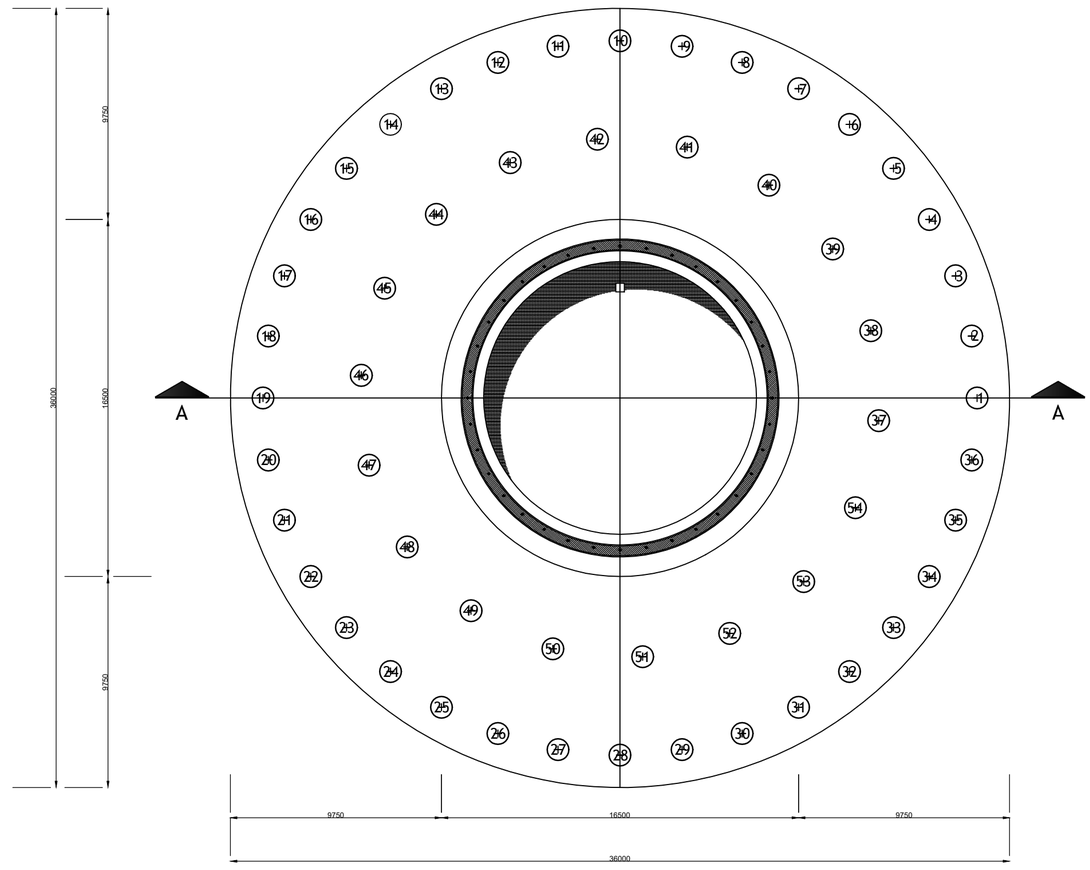

1.1 Progetto armature radiali superiori (orizzontali)

Sezione	Lunghezza	D	h	As	D'	A'	N° Ferri trasversi	N° Ferri provvisori
-	[m]	[m]	[m]	[cm²]	[mm]	[cm²]	-	-
1	16,0	13,0	2,5	0,98	6,0	28	5,5	1,51	3
2	16,0	13,0	2,5	0,18	6,3	28	5,5	1,18	3
3	16,0	11,0	2,1	0,80	1,3	28	5,5	0,24	3
4	11,0	9,0	1,9	0,49	1	28	5,5	0,28	3
5	9,0	7,4	1,5	0,60	12,7	28	5,5	1,28	3
6	7,4	0	1,2	0,90	7,9	28	5,5	1,51	3
7	6,3	6,3	1,2	1,60	78,7	32	6,0	9,21	10

1.1 Progetto armature radiali inferiori (orizzontali)

Sezione	Lunghezza	D	h	As	D'	A'	N° Ferri trasversi	N° Ferri provvisori
-	[m]	[m]	[m]	[cm²]	[mm]	[cm²]	-	-
1	16,0	13,0	2,5	0,98	28,7	32	6,0	8,38	4
2	16,0	13,0	2,5	0,18	37,6	32	6,0	4,70	5
3	16,0	11,0	2,1	0,80	50,6	32	6,0	6,32	7
4	11,0	9,0	1,9	0,49	62,6	32	6,0	7,82	8
5	9,0	7,4	1,5	0,60	89,8	32	6,0	11,22	12
6	7,4	0	1,2	0,90	46,7	32	6,0	5,46	6
7	6,3	6,3	1,2	1,60	74,7	32	6,0	9,33	10

1.2 Progetto armature anulari superiori (orizzontali)

Sezione	Lunghezza	D	h	As	D'	A'	N° Ferri trasversi	N° Ferri provvisori
-	[m]	[m]	[m]	[cm²]	[mm]	[cm²]	-	-
1	16,0	13,0	2,5	0,98	6,0	28	5,5	1,51	3
2	16,0	13,0	2,5	0,18	6,3	28	5,5	1,18	3
3	16,0	11,0	2,1	0,80	1,3	28	5,5	0,24	3
4	11,0	9,0	1,9	0,49	1,0	28	5,5	0,28	3
5	9,0	7,4	1,5	0,60	12,7	28	5,5	1,28	3
6	7,4	0	1,2	0,90	7,9	28	5,5	1,51	3
7	6,3	6,3	1,2	1,60	78,7	32	6,0	9,21	10

1.3 Progetto armature anulari inferiori (orizzontali)

Sezione	Lunghezza	D	h	As	D'	A'	N° Ferri trasversi	N° Ferri provvisori
-	[m]	[m]	[m]	[cm²]	[mm]	[cm²]	-	-
1	16,0	13,0	2,5	0,98	28,7	32	6,0	8,38	4
2	16,0	13,0	2,5	0,18	37,6	32	6,0	4,70	5
3	16,0	11,0	2,1	0,80	50,6	32	6,0	6,32	7
4	11,0	9,0	1,9	0,49	62,6	32	6,0	7,82	8
5	9,0	7,4	1,5	0,60	89,8	32	6,0	11,22	12
6	7,4	0	1,2	0,90	46,7	32	6,0	5,46	6
7	6,3	6,3	1,2	1,60	74,7	32	6,0	9,33	10

1.1 Progetto armature superiori (verticali)

Sezione	Lunghezza	D	h	As	D'	A'	N° Ferri trasversi	N° Ferri provvisori
-	[m]	[m]	[m]		[cm²]	[mm]	[cm²]	-	-
1	16,0	13,0	2,0	0,00	6,0	20	3,14	1,51	3
2	16,0	13,0	2,0	0,18	1,0	20	3,14	1,18	3
3	16,0	11,0	2,2	0,80	1,3	20	3,14	0,24	3
4	11,0	9,0	1,9	0,49	12,8	20	3,14	0,23	3
5	9,0	7,4	1,5	0,60	28,4	32	6,00	2,89	3
6	7,4	0	1,2	0,90	8,4	20	3,14	1,51	3
7	6,3	6,3	1,2	1,60	87,0	32	6,00	9,21	10

1.2 Progetto armature inferiori (verticali)

Sezione	Lunghezza	D	h	As	D'	A'	N° Ferri trasversi	N° Ferri provvisori
-	[m]	[m]	[m]		[cm²]	[mm]	[cm²]	-	-
1	16,0	13,0	2,0	0,00	6,0	20	3,14	1,51	3
2	16,0	13,0	2,0	0,18	1,0	20	3,14	1,18	3
3	16,0	11,0	2,2	0,80	1,3	20	3,14	0,24	3
4	11,0	9,0	1,9	0,49	12,8	20	3,14	0,23	3
5	9,0	7,4	1,5	0,60	28,4	32	6,00	2,89	3
6	7,4	0	1,2	0,90	8,4	20	3,14	1,51	3
7	6,3	6,3	1,2	1,60	87,0	32	6,00	9,21	10
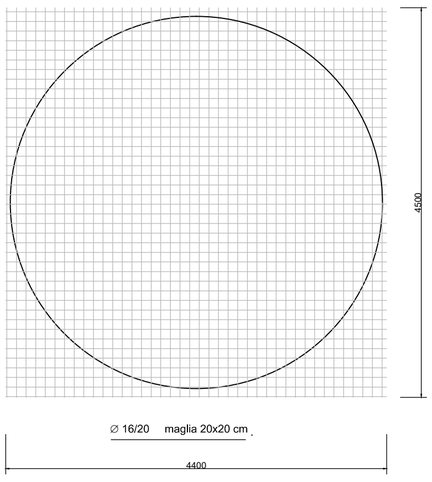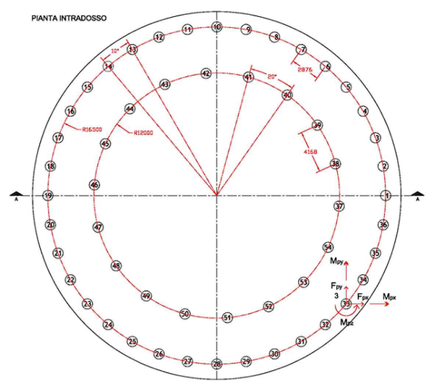
PARTICOLARE "B" ANELLO CENTRALE
scala 1:100