ASSETTO GENERALE DELLA CENTRALE FOTOVOLTAICA - INGOMBRI DI MASSIMA E TIPOLOGIA INSTALLATIVA

Scala 1:2.500

NOTA IN MERITO AI COMPONENTI

I componenti indicati nel presente documento sono da considerarsi tipici e rappresentativi della tecnologia; in fase realizzativa, in relazione alle disponibilità del mercato ed alla evoluzione della tecnologia, potranno essere utilizzati componenti di analoghe caratteristiche aventi prestazioni pari o superiori rispetto a quelli indicati.

MAPPA TEMATICA DELLE SUPERFICI DI INTERESSE

Scala 1:8.000

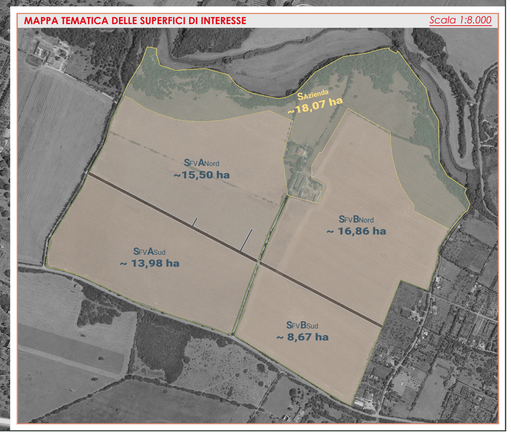

PARTICOLARE STRUTTURA

Schema Tracker MonoAssiale - Tipo CONVERT TRJ

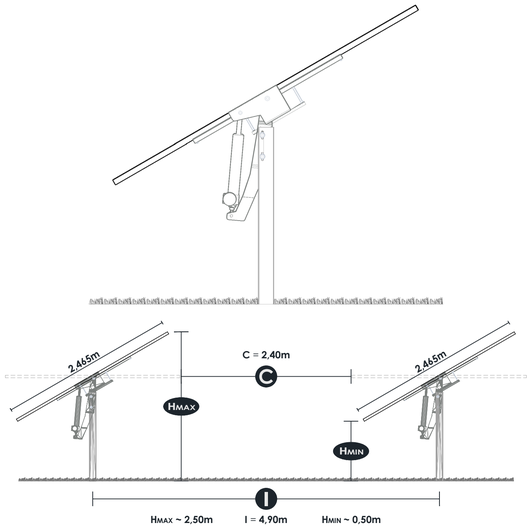

Dettagli Tracker e Stringa Tipo

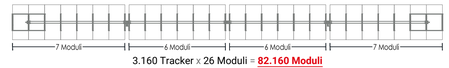

3.160 Tracker x 26 Moduli = **82.160 Moduli**

26 Moduli x 610Wp = **15.860 Wp**

SEZIONE A — 26.644,80 kWp

CAMPO	N°	Tracker	N° Moduli Stringa	N° Moduli Campo	Potenza Moduli	POT.NOM. CAMPO FV (DI PICCO)
A1.1	238	Tracker da 26 Moduli	26	6.630	610 Wp/cad	$PN_{FV/DC}$ 4.044,30 kWp
	34	Tracker da 13 Moduli				
A1.2	271	Tracker da 26 Moduli	26	7.228	610 Wp/cad	$PN_{FV/DC}$ 4.409,08 kWp
	14	Tracker da 13 Moduli				
A2.1	278	Tracker da 26 Moduli	26	7.332	610 Wp/cad	$PN_{FV/DC}$ 4.472,52 kWp
	8	Tracker da 13 Moduli				
A2.2	203	Tracker da 26 Moduli	26	5.512	610 Wp/cad	$PN_{FV/DC}$ 3.362,32 kWp
	18	Tracker da 13 Moduli				
A2.3	191	Tracker da 26 Moduli	26	5.512	610 Wp/cad	$PN_{FV/DC}$ 3.362,32 kWp
	42	Tracker da 13 Moduli				
A2.4	164	Tracker da 26 Moduli	26	4.550	610 Wp/cad	$PN_{FV/DC}$ 2.775,50 kWp
	22	Tracker da 13 Moduli				
A2.5	251	Tracker da 26 Moduli	26	6.916	610 Wp/cad	$PN_{FV/DC}$ 4.218,76 kWp
	30	Tracker da 13 Moduli				

SEZIONE B — 23.472,80 kWp

CAMPO	N°	Tracker	N° Moduli Stringa	N° Moduli Campo	Potenza Moduli	POT.NOM. CAMPO FV (DI PICCO)
B1	291	Tracker da 26 Moduli	26	8.060	610 Wp/cad	$PN_{FV/DC}$ 4.916,60 kWp
	38	Tracker da 13 Moduli				
B2	193	Tracker da 26 Moduli	26	5.096	610 Wp/cad	$PN_{FV/DC}$ 3.108,56 kWp
	6	Tracker da 13 Moduli				
B3	195	Tracker da 26 Moduli	26	5.148	610 Wp/cad	$PN_{FV/DC}$ 3.140,28 kWp
	6	Tracker da 13 Moduli				
B4	274	Tracker da 26 Moduli	26	7.436	610 Wp/cad	$PN_{FV/DC}$ 4.535,96 kWp
	24	Tracker da 13 Moduli				
B5	262	Tracker da 26 Moduli	26	7.826	610 Wp/cad	$PN_{FV/DC}$ 4.773,86 kWp
	78	Tracker da 13 Moduli				
B6	174	Tracker da 26 Moduli	26	4.914	610 Wp/cad	$PN_{FV/DC}$ 2.997,54 kWp
	30	Tracker da 13 Moduli				

CARATTERISTICHE MODULO FOTOVOLTAICO

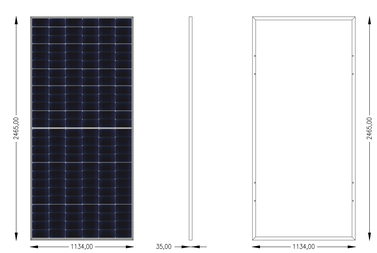

JASOLAR JAM78S30 585-610/GR

Parametri Elettrici

Potenza Nominale	P_{MPP}	[W]	610
Tensione Nominale	V_{MPP}	[V]	45.77
Corrente Nominale	I_{MPP}	[A]	13.33
Tensione a Vuoto	V_{OC}	[V]	53.73
Corrente di Corto Circuito	I_{SC}	[A]	14.13
Efficienza	η	%	21.80
Tipologia Celle	Si-Mono | Half-Cut PERC		
Numero Celle	156 (6x26)		
Dimensioni	2.465mm x x1.134mm x 35mm		
Peso	31.1 kg		

Parametri elettrici misurati con parametri STC: 1000 W/m²; 25°C ; AM 1,5G ; Vento 1 m/s

COMMITTENTE: INE CUGULARGIU S.r.L. Piazza di Santa Anastasia, 7 - 00186 Roma (RM) CENTRALE FOTOVOLTAICA A TERRA DA ~50MWp IN AGRO DEL COMUNE DI SASSARI Strada Vicinale Ponti Pizzinnu. SNC. | Regione Cuguragiu - 07100 SASSARI (SS) ASSETTO GENERALE DEL CAMPO FOTOVOLTAICO	NOME FILE: ZIM AL-FO IV - AG-FV (00_AD).dwg; REV./AGG. 00 / AD; DATA 15 / 11 / 2021; FOGLIO N. 1 DI 1	Agg. AA del 14.10.21; Agg. AB del 28.10.21; Agg. AC del 28.10.21; Agg. AD del 15.11.21	Rev. 01 del _____; Rev. 02 del _____; VERIFICATO S.Cossu; APPROVATO S.Cossu	VISTO: IA IBA, IF IBD, IQ FV, IT IBG, IE ITD	LMESSO: A.Licheri	VISTO	SCALA 1:2.500; CODICE TAVOLA PD FV AG-FV	

NOTE

REGIONE AUTÒNOMA DE SARDIGNA
REGIONE AUTONOMA DELLA SARDEGNA
REGIONE RAS

PROVINCIA DI SASSARI

COMUNE DI SASSARI

CENTRALE FOTOVOLTAICA IN ZONA AGRICOLA "PUTZULU"

Progetto per la costruzione e l'esercizio di una Centrale Fotovoltaica a terra e delle relative opere di connessione alla RTN, con potenza del campo fotovoltaico pari a 50,12 MWp, capacità di generazione pari a 48,30 MW, con mantenimento dell'attività agro-zootecnica esistente, da realizzare nel Comune di Sassari (SS).

Area agricola in Regione Cuguragiu presso SP 56 (Bancali - Abbacurrente)
Strada vicinale Ponti Pizzinnu, Proprietà F.lli Putzulu, Fg. 4 Comune Censuario di Sassari (I452A)

FASE DI PROGETTO DEFINITIVO PER A.U.: *OTTENIMENTO AUTORIZZAZIONE UNICA* *(Art.12, D. Lgs 387/03)*
con associata
VALUTAZIONE DI IMPATTO AMBIENTALE *(Art.23, D. Lgs 152/06)*

Proponente dell'impianto FV:

ILOS INE CUGULARGIU S.R.L. - A Company of M2 New Energy Italy

INE CUGULARGIU S.r.l.
Piazza di Santa Anastasia n. 7
00186 Roma (RM)
PEC: inecugulargiusrl@legalmail.it

Firmato digitalmente da:Sergio Chiericoni
Limite d'uso:Explicit Text: Questo certificato rispetta le raccomandazioni previste dal la Determinazione Agid N. 121 /2019
Data:29/11/2021 19:32:26

Gruppo di progettazione:

Ing. Silvestro Cossu - Progettazione generale.
Dott. Geologo Giovanni Calia - Studi e indagini geologiche, idrogeologiche e geotecniche, Studio di Impatto Ambientale.
Dott. Roberto Cogoni - Analisi e valutazioni naturalistiche, caratterizzazione biotica, SIA.
Dott. Agronomo Giuliano Sanna - Analisi e valutazioni agronomiche.
Dott. Pianificatore Antonio Ganga - Indagini e Analisi delle proprietà pedologiche.
Dott.ssa Archeologa Noemi Fadda - Verifica Preventiva dell'Interesse Archeologico.
Dott.ssa Arch. Patrizia Sini - Assetto paesaggistico e opere di mitigazione.
Ing. Marietta Lucia Brau - Progettazione tecnica.
Per. Ind. Alessandro Licheri - Sviluppo soluzione progettuale ed elaborati tecnici per l' impianto FV e per Opere di Connessione alla rete AT.
Per. Ind. Fabiana Casula - Sviluppo progettuale layout elettrico e dimensionamento elettrico centrale fotovoltaico, elaborati grafici tecnici.

Coordinatore generale della progettazione per il gruppo ILOS New Energy Italy s.r.l.

m2 energia

M2 ENERGIA S.r.l.
Via C. D'Ambrosio n. 6, 71016, San Severo (FG)
PEC: m2energia@pec.it

Firmato digitalmente da
GIANCARLO FRANCESCO DIMAURO
CN = DIMAURO GIANCARLO FRANCESCO
serialNumber = TINIT-DMRGCR55S17I158F
C = IT

Professionisti responsabili
Ing. Silvestro Cossu

COSSU SILVESTRO
22.11.2021
19:02:11
GMT+01:00

Spazio riservato agli uffici:

VIA	*Nome elaborato:* Assetto Generale del Campo Fotovoltaico				*Codice elaborato* FV AG-FV
N. progetto SS0Ss01	*N. commessa* Z2W	*Codice pratica*	*Protocollo*	*Scala* -	*Formato di stampa:* A0
Rev. 00 del 15/11/21	*Rev. 01 del*	*Rev. 02 del*	*Rev. 03 del*	*Verificato il*	*Approvato il*	*Rif. file:* SS01Ss01_FV_AG-FV_00