SEZIONE TRASVERSALE A-A'
IN ASSE AUTOSTRADA
CARREGGIATA SUD
SOTTO L'OMBRA DEL PONTE

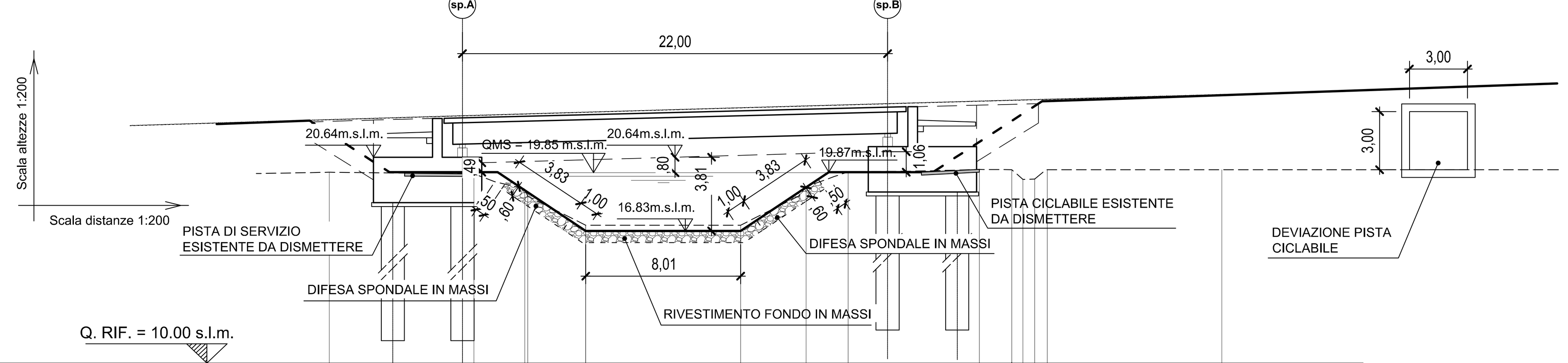

DISTANZE PROGRESSIVE TERRENO	0.00	7.48	10.11 10.26	13.25	21.26	24.65	26.82	33.61	35.03 35.60 36.22 36.86	45.89
DISTANZE PARZIALI TERRENO	7.48	2.63	0.15	2.99	8.01	3.39	2.17	6.79	1.68 0.57 0.61 0.65	9.03
QUOTA TERRENO ESISTENTE	19.86	19.78	19.00 18.63	17.13	17.13	19.12	19.88	20.01	19.96 19.49 19.51 19.99	19.99

SEZIONE TRASVERSALE B-B'
IN ASSE AUTOSTRADA
CARREGGIATA NORD
SOTTO L'OMBRA DEL PONTE

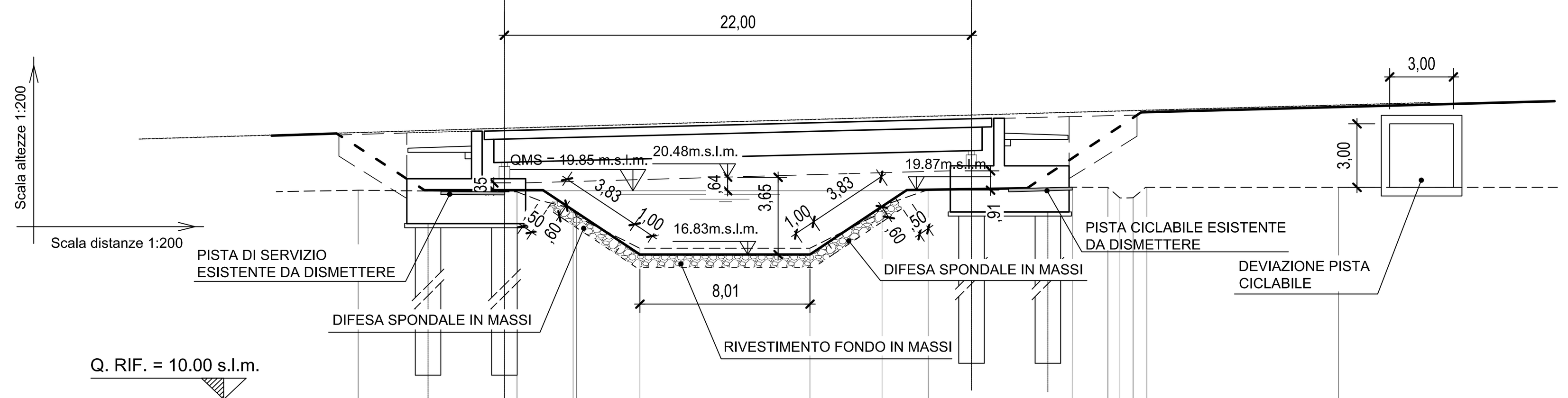

DISTANZE PROGRESSIVE TERRENO	0.00	7.48	10.11 10.26	13.25	21.26	24.65	26.82	33.61	35.03 35.60 36.22 36.86	45.89
DISTANZE PARZIALI TERRENO	7.48	2.63	0.15	2.99	8.01	3.39	2.17	6.79	1.68 0.57 0.61 0.65	9.03
QUOTA TERRENO ESISTENTE	19.86	19.78	19.00 18.63	17.13	17.13	19.12	19.88	20.01	19.96 19.49 19.51 19.99	19.99

PARTICOLARI COSTRUTTIVI

SEZIONE TRASVERSALE C-C'
FUORI L'OMBRA DEL PONTE

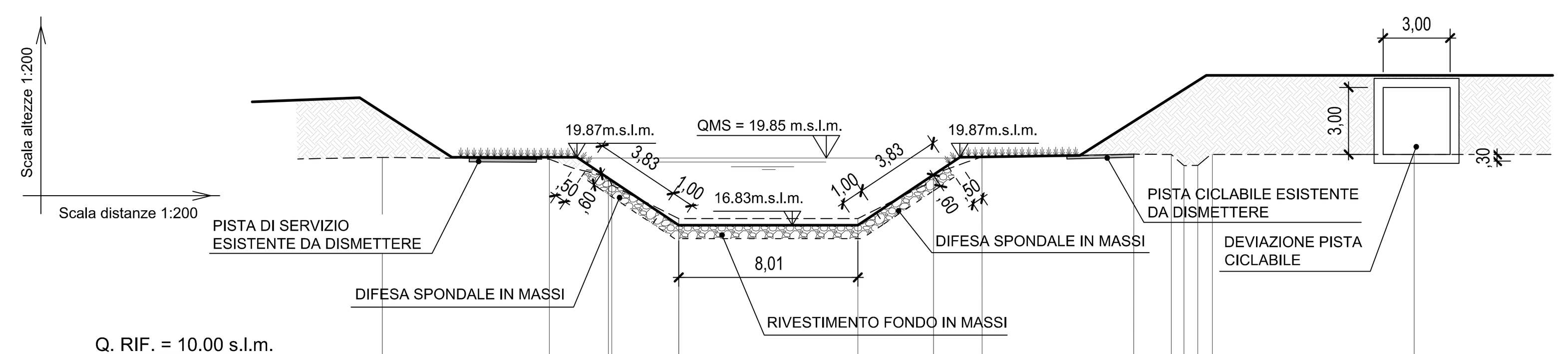

DISTANZE PROGRESSIVE TERRENO	0.00	7.48	10.11 10.26	13.25	21.26	24.65	26.82	33.61	35.03 35.60 36.22 36.86	45.89
DISTANZE PARZIALI TERRENO	7.48	2.63	0.15	2.99	8.01	3.39	2.17	6.79	0.61 0.57 1.68 0.65	9.03
QUOTA TERRENO ESISTENTE	19.86	19.78	19.00 18.63	17.13	17.13	19.12	19.88	20.01	19.96 19.49 19.51 19.99	19.99

PISTE DI SERVIZIO
SEZIONE COSTRUTTIVA TIPO
SCALA 1:50

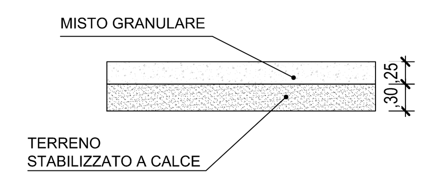

DIFESA SPONDALE E RIVESTIMENTO FONDO IN MASSI
SEZIONE COSTRUTTIVA TIPO
SCALA 1:50

DIFESA SPONDALE

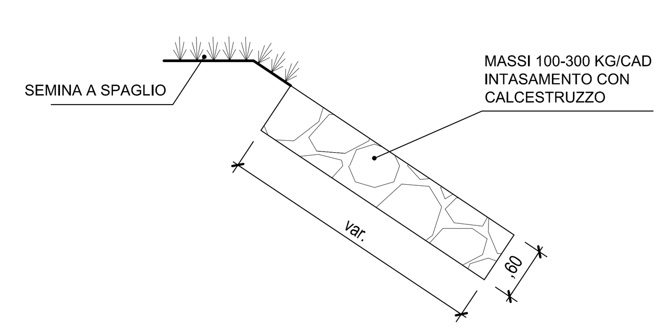

RIVESTIMENTO FONDO

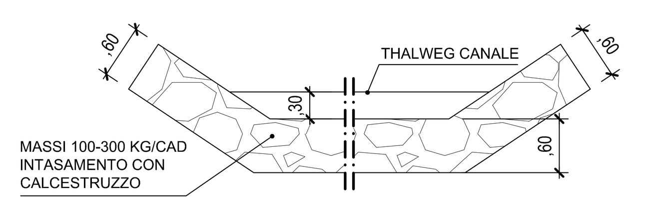

PLANIMETRIA STATO DI PROGETTO
SCALA 1:500

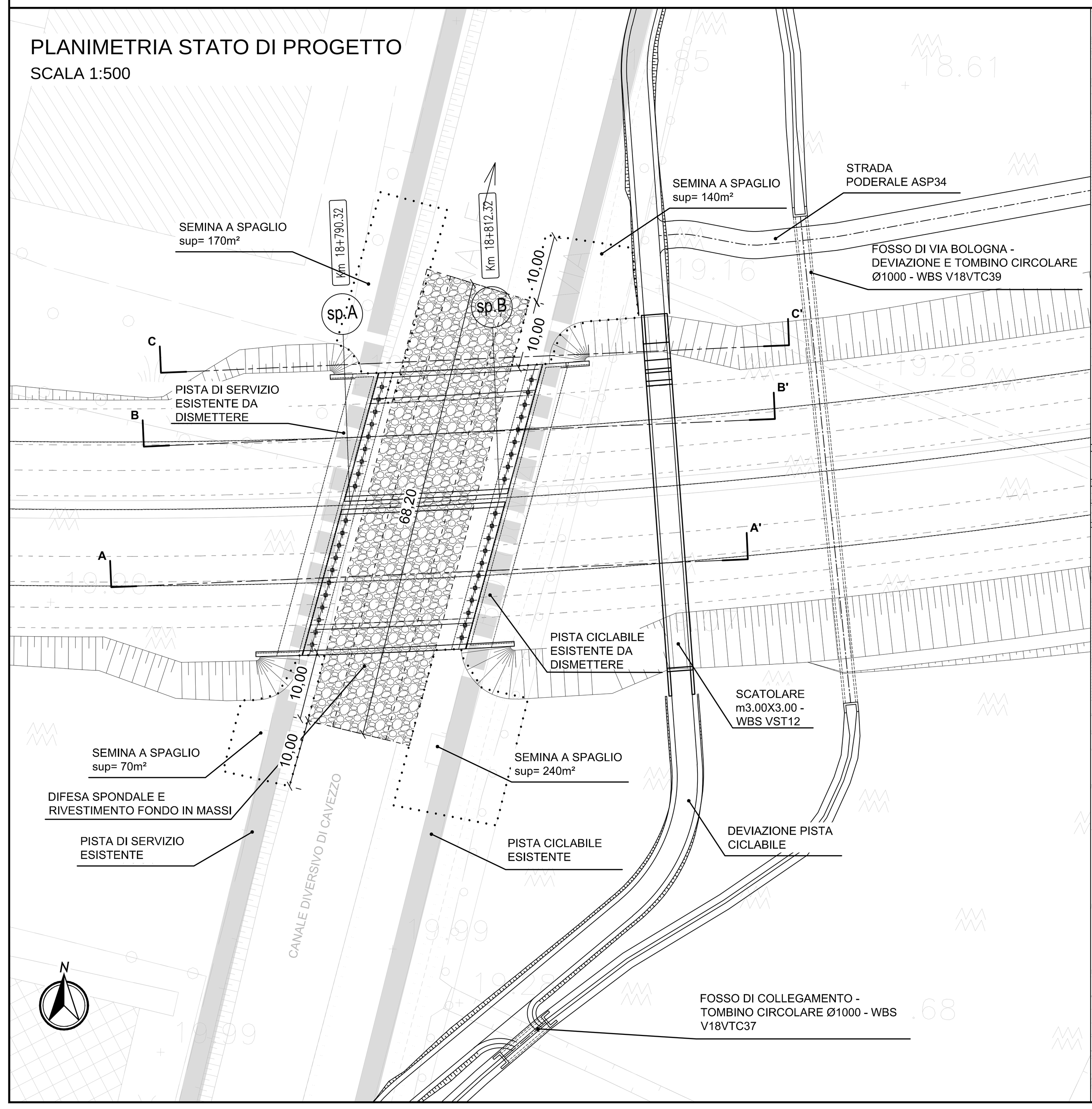

PLANIMETRIA STATO DI PROGETTO
ACCESSIBILITA' PONTE
SCALA 1:2.000

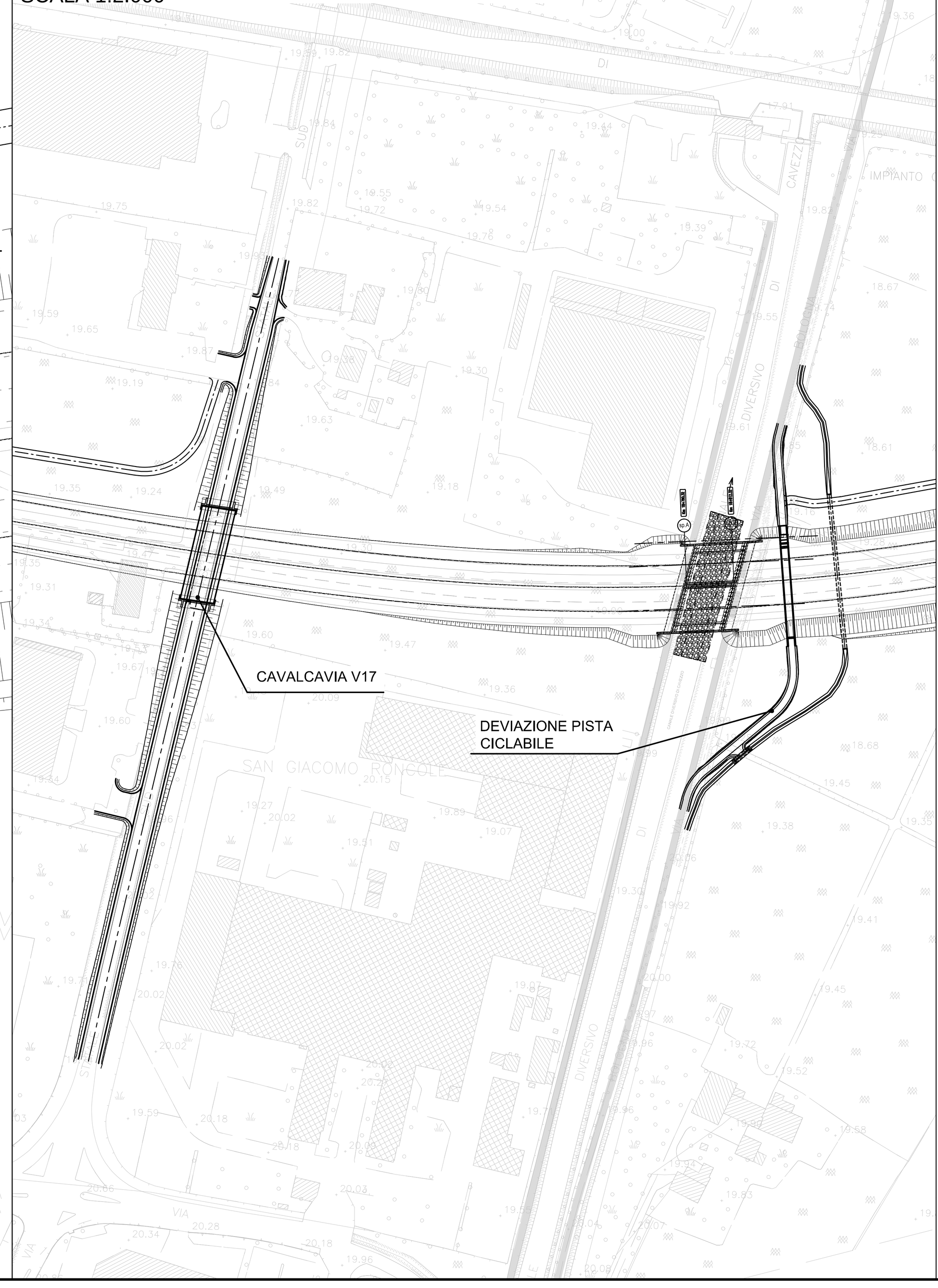

PROFILO IDRAULICO STATO DI PROGETTO

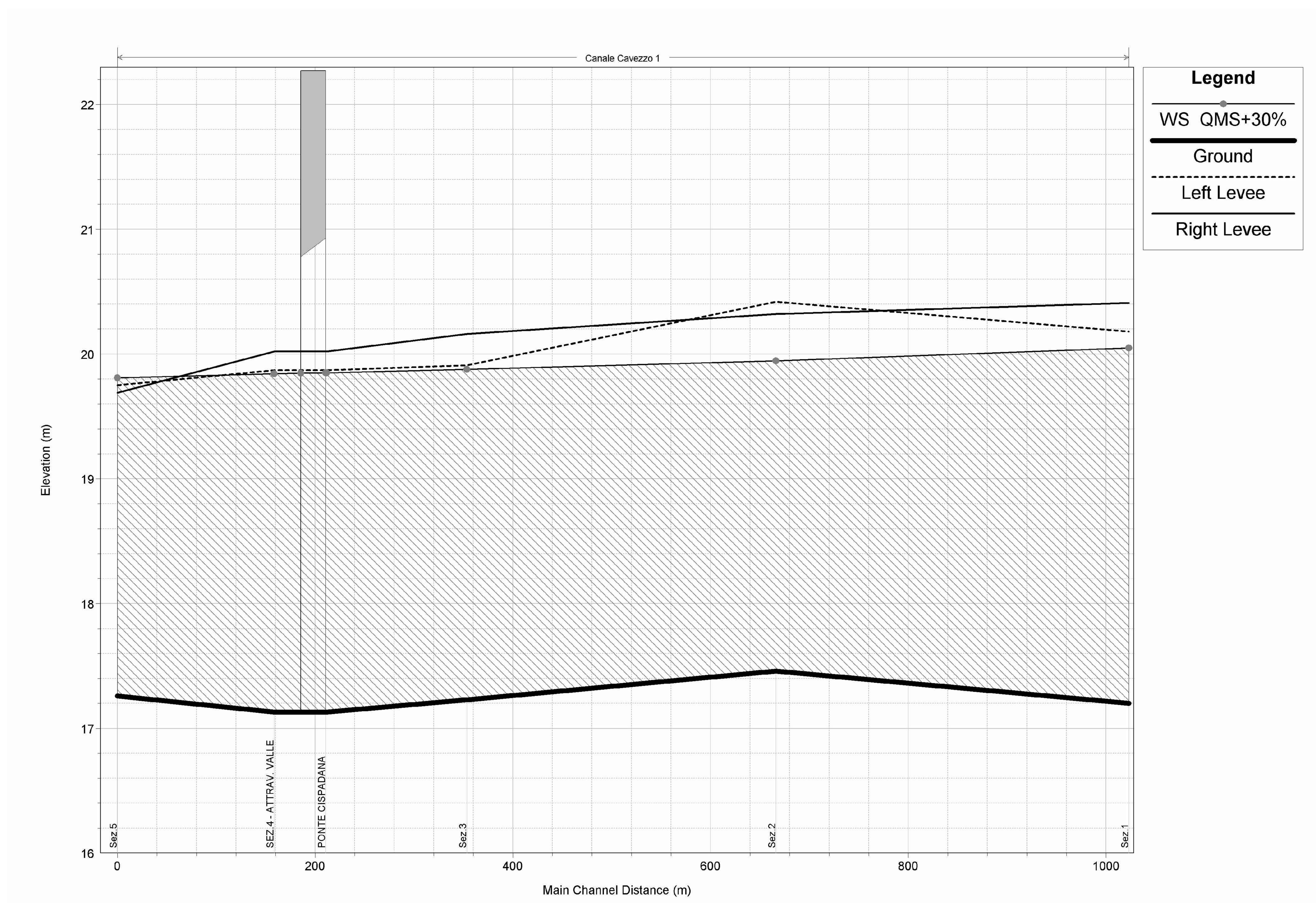

KEY-PLAN

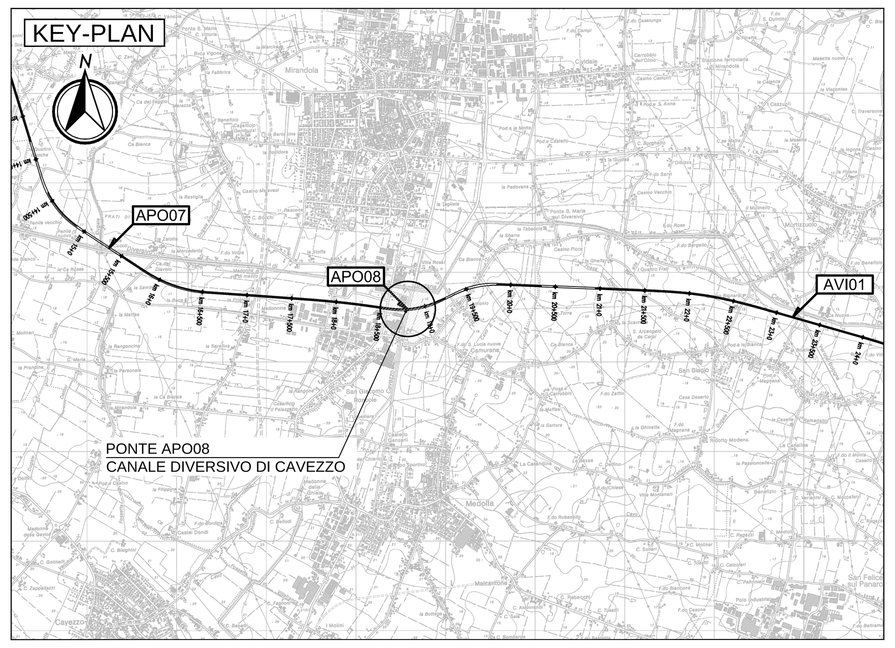

LEGENDA

TRACCIATO AUTOSTRADALE DI PROGETTO
ARGINATURE E/O PISTE DI SERVIZIO ESISTENTI
DIFESA SPONDALE IN MASSI INTASATI CON CALCESTRUZZO MAGRO
PISTE DI SERVIZIO PER RICUCITURA VIABILITA' DI MANUTENZIONE
RIPRISTINO SUPERFICI DI INTERVENTO CON RIPROFILATURE E SEMINA A SPAGLIO

ELABORATI DI RIFERIMENTO

IL POSIZIONAMENTO PLANIMETRICO DELLE SEZIONI RIPORTATE NEL PROFILO IDRAULICO E' INDICATO NELL'ELABORATO PD_0_000_0WS00_0_WW_CI_03_A

LA RISOLUZIONE DELL' INTERFERENZA FOSSO DI VIA BOLOGNA (WBS V18VTC39) E' RIPORTATA NELLA TAVOLA PD_0_A00_0WS00_0_WW_P2_04_A

CARATTERISTICHE DEI MATERIALI

DIFESE SPONDALI:
MASSI DI CAVA NON GELIVI DEL PESO DI 100-300 KG/CAD.PESO SPECIFICO MEDIO 2,4 t/m³.
IL RIVESTIMENTO ESTERNO DOVRA' ESSERE INTASATO DI CALCESTRUZZO MAGRO A RESISTENZA C12/15 (INCIDENZA 0.3 m³/m).

RIVESTIMENTO DEL FONDO:
MASSI DI CAVA NON GELIVI DEL PESO DI 100-300 KG/CAD.PESO SPECIFICO MEDIO 2,4 t/m³.
IL RIVESTIMENTO ESTERNO DOVRA' ESSERE INTASATO DI CALCESTRUZZO MAGRO A RESISTENZA C12/15 (INCIDENZA 0.3 m³/m).

PISTE DI SERVIZIO:
RICOPRIMENTO CON 25 CM DI MISTO GRANULARE NON LEGATO (MGNL) POSATO SU UNO STRATO DI 30 CM DI TERRENO STABILIZZATO A CALCE.

SEMINA A SPAGLIO:
SEMINA SU SCARPATE E BANCHE COMPRESA FORNITURA, SISTEMAZIONE E ADATTAMENTO DEL TERRENO DI SEMINA CON RASTRELLATURA E INNAFFIAMENTO DELLE SUPERFICI SEMINATE CON MISCUGLIO DI SEMENTI PRATIVE.

NOTE

1. LE MISURE RIPORTATE, PER LE BERME E LE DIFESE IDRAULICHE, ESPONGONO VALORI MINIMI.
2. LE DIMENSIONI DEGLI SCATOLARI E DELLE TUBAZIONI SONO INTERNE.
3. I SETTI DOVRANNO ESSERE REALIZZATI A PERFETTA TENUTA D'ACQUA: A TALE SCOPO NELLA CONFEZIONE E NEL GETTO DEI CALCESTRUZZI DOVRANNO ESSERE PRESI TUTTI GLI ACCORGIMENTI ATTI A CONFERIRE ALLE STRUTTURE IN OGGETTO CARATTERISTICHE DI IMPERMEABILITA'.
4. QMS E' LA QUOTA DELLA PORTATA MASSIMA SOSTENIBILE INCREMENTATA DEL 30%.

IL CONCEDENTE — Regione Emilia-Romagna
IL CONCESSIONARIO — ARC AUTOSTRADA REGIONALE CISPADANA

AUTOSTRADA REGIONALE CISPADANA
DAL CASELLO DI REGGIOLO-ROLO SULLA A22 AL CASELLO DI FERRARA SUD SULLA A13

CODICE C.U.P. E81B08000060009

PROGETTO DEFINITIVO

ASSE AUTOSTRADALE (COMPRENSIVO DEGLI INTERVENTI LOCALI DI COLLEGAMENTO VIARIO AL SISTEMA AUTOSTRADALE)
IDROLOGIA E IDRAULICA
IDRAULICA CORSI D'ACQUA PRINCIPALI
CANALE DIVERSIVO DI CAVEZZO
STATO DI PROGETTO: PLANIMETRIA, SEZIONI TRASVERSALI, PROFILO, PARTICOLARI COSTRUTTIVI

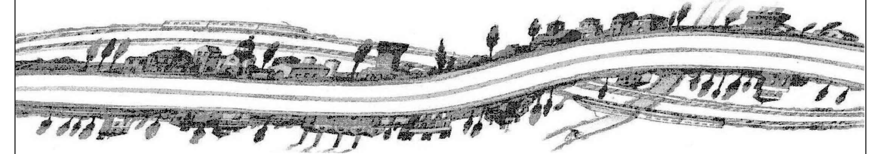

IL PROGETTISTA
Ing. Riccardo Telò
Albo Ing. Parma n° 1099

RESPONSABILE INTEGRAZIONE PRESTAZIONI SPECIALISTICHE
Ing. Emilio Salsi
Albo Ing. Reggio Emilia n° 945

IL CONCESSIONARIO
Autostrada Regionale Cispadana S.p.A.
IL PRESIDENTE
Graziano Pattuzzi

REV.	DATA	DESCRIZIONE	REDAZIONE	CONTROLLO	APPROVAZIONE
G					
F					
E					
D					
C					
B					
A	17.04.2012	EMISSIONE	Ing.Mammi	Ing. Telò	Ing.Salsi

IDENTIFICAZIONE ELABORATO

NUM. PROGR.	FASE	LOTTO	GRUPPO	CODICE OPERA WBS	TRATTO OPERA	AMBITO	TIPO ELABORATO	PROGRESSIVO	REV.
0693	PD	0	A18	AWS08	0	WW	PZ	02	A

DATA: MAGGIO 2012
SCALA: varie

IL PRESENTE DOCUMENTO NON POTRA' ESSERE COPIATO, RIPRODOTTO O ALTRIMENTI PUBBLICATO, IN TUTTO O IN PARTE, SENZA IL CONSENSO SCRITTO DEL CONCEDENTE. OGNI UTILIZZO NON AUTORIZZATO SARA' PERSEGUITO A NORMA DI LEGGE
THIS DOCUMENT MAY NOT BE COPIED, REPRODUCED OR PUBLISHED, EITHER IN PART OR IN ITS ENTIRETY, WITHOUT THE WRITTEN PERMISSION OF ARCCOS CONSORTIUM. UNAUTHORIZED USE WILL BE PROSECUTE BY LAW.