IMPIANTO DI DEPURAZIONE IN CONTINUO DA 15-30 l/sec PIANTA SEZIONE

SCALA 1:25

SEZIONE A-A

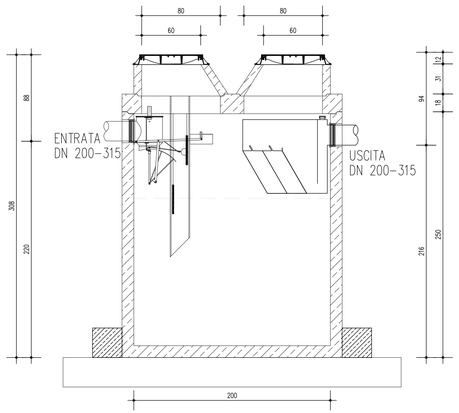

PIANTA

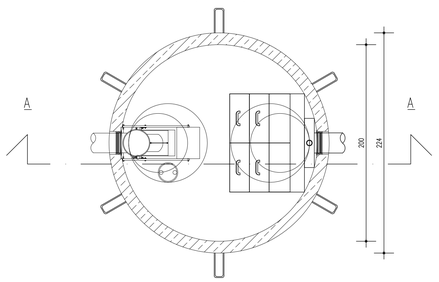

IMPIANTO DI DEPURAZIONE IN CONTINUO DA 40-100 l/sec PIANTA - SEZIONE

SCALA 1:25

SEZIONE A-A

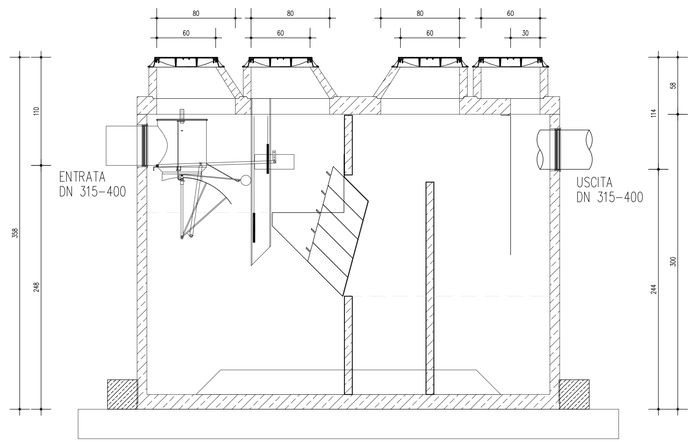

PIANTA

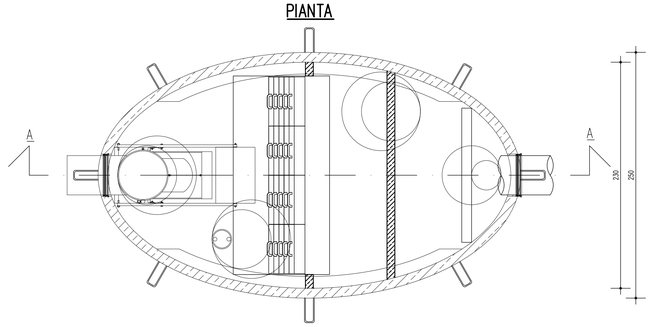

PIAZZOLA IMPIANTI TECNOLOGICI UN FOSSO IN INGRESSO ALL'IMPIANTO TIPO 60

SCALA 1:100

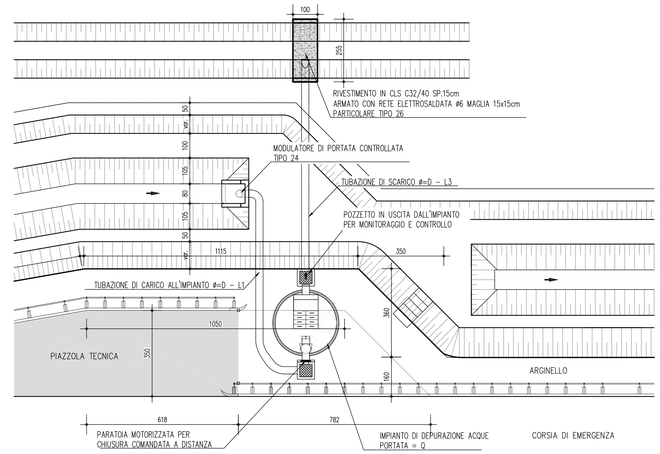

PARTICOLARE DI DETTAGLIO TIPO 24 - SEZIONE LONGITUDINALE

SCALA 1:25

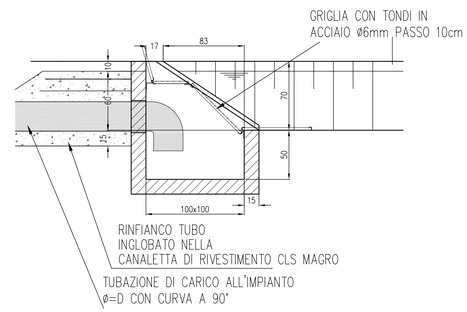

PARTICOLARE DI DETTAGLIO TIPO 26

SCALA 1:25

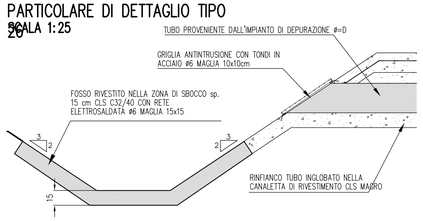

PIAZZOLA IMPIANTI TECNOLOGICI - UN FOSSO IN INGRESSO ALL'IMPIANTO TIPO 60 - SEZIONE IMPIANTO

SCALA 1:50

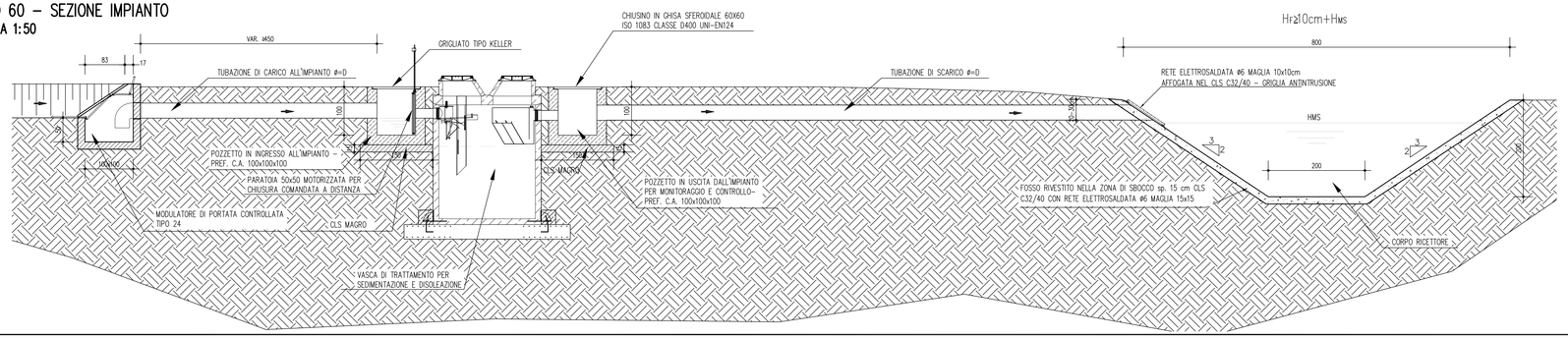

PARTICOLARE DI DETTAGLIO - TIPO 24 VISTA FRONTALE

SCALA 1:25

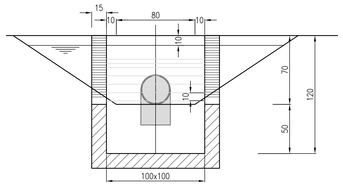

ELABORATI DI RIFERIMENTO

PLANIMETRIE AUTOSTRADA:
PD_0_A00_0WP00_0_WW_PZ_01-26_A PLANIMETRIA DI PROGETTO DEL DRENAGGIO DI PIATTAFORMA - TAV.1-26

TIPOLOGICI:
PD_0_A00_0WP00_0_WW_PZ_03_A SCHEMI RETE DI RACCOLTA E SEZIONI TIPO SISTEMA DI DRENAGGIO 3/3
PD_0_A00_0WP00_0_WW_PZ_05_A TIPOLOGICO PIAZZOLA IDRAULICA

CARATTERISTICHE DEI MATERIALI

TUBAZIONI:
TUBAZIONI IN PeAD SN8 SALDATE TESTA/TESTA

NOTE

LE DIMESIONI DEGLI IMPIANTI SONO DA RITENERSI PURAMENTE INDICATIVE, IL PARAMETRO DIMENSIONANTE E' LA PORTATA

SISTEMA DI MONITORAGGIO IN CONTINUO PER CHIUSURA AUTOMATICA PARATOIA E FUNZIONALITA' DELL'IMPIANTO:
- Centralina in continuo;
- Sensore valvola chiusa;
- Sensore acqua nel by-pass;
- Sensore presenza olio;
- Sensore fanghi/limo;
- Sensore Ph;
- Sensore Redox;
- Sensore conducibilità.

IL CONCEDENTE

Regione Emilia-Romagna

IL CONCESSIONARIO

ARC AUTOSTRADA REGIONALE CISPADANA

AUTOSTRADA REGIONALE CISPADANA
DAL CASELLO DI REGGIOLO-ROLO SULLA A22 AL CASELLO DI FERRARA SUD SULLA A13

CODICE C.U.P. E81B08000060009

PROGETTO DEFINITIVO

ASSE AUTOSTRADALE (COMPRENSIVO DEGLI INTERVENTI LOCALI DI COLLEGAMENTO VIARIO AL SISTEMA AUTOSTRADALE)

IDROLOGIA E IDRAULICA

IDRAULICA DI PIATTAFORMA

RILEVATO - ASSE PRINCIPALE

SISTEMI DI TRATTAMENTO: PIANTE, SEZIONI E PARTICOLARI COSTRUTTIVI

IL PROGETTISTA	RESPONSABILE INTEGRAZIONE PRESTAZIONI SPECIALISTICHE	IL CONCESSIONARIO
Ing. Riccardo Telò Albo Ing. Parma n°1099	Ing. Emilio Salsi Albo Ing. Reggio Emilia n° 945	Autostrada Regionale Cispadana S.p.A. IL PRESIDENTE Giuseppe Pistacchi

REV.	DATA	DESCRIZIONE	REDAZIONE	CONTROLLO	APPROVAZIONE
G					
F					
E					
D					
C					
B					
A	17.04.2012	EMISSIONE	Ing.Mammi	Ing.Telò	Ing.Salsi

IDENTIFICAZIONE ELABORATO

NUM. PROGR.	FASE	LOTTO	GRUPPO	CODICE OPERA WBS	TRATTO OPERA	AMBITO	TIPO ELABORATO	PROGRESSIVO	REV.	DATA	SCALA
078 4	PD	0	A00	0WP00	0	WW	PZ	04	A	MAGGIO 2012	varie

IL PRESENTE DOCUMENTO NON POTRA' ESSERE COPIATO, RIPRODOTTO O ALTRIMENTI PUBBLICATO, IN TUTTO O IN PARTE, SENZA IL CONSENSO SCRITTO DEL CONCEDENTE. OGNI UTILIZZO NON AUTORIZZATO SARA' PERSEGUITO A NORMA DI LEGGE.
THIS DOCUMENT MAY NOT BE COPIED, REPRODUCED OR PUBLISHED, EITHER IN PART OR IN ITS ENTIRETY, WITHOUT THE WRITTEN PERMISSION OF ARCCIS CONCESSIONARIA. UNAUTHORIZED USE WILL BE PROSECUTE BY LAW.