Firmato digitalmente da
Pablo Miguel Otin Pintado
CN = Pablo Miguel Otin Pintado
C = IT

Firmato digitalmente da
MICHELE RESTAINO
C = IT

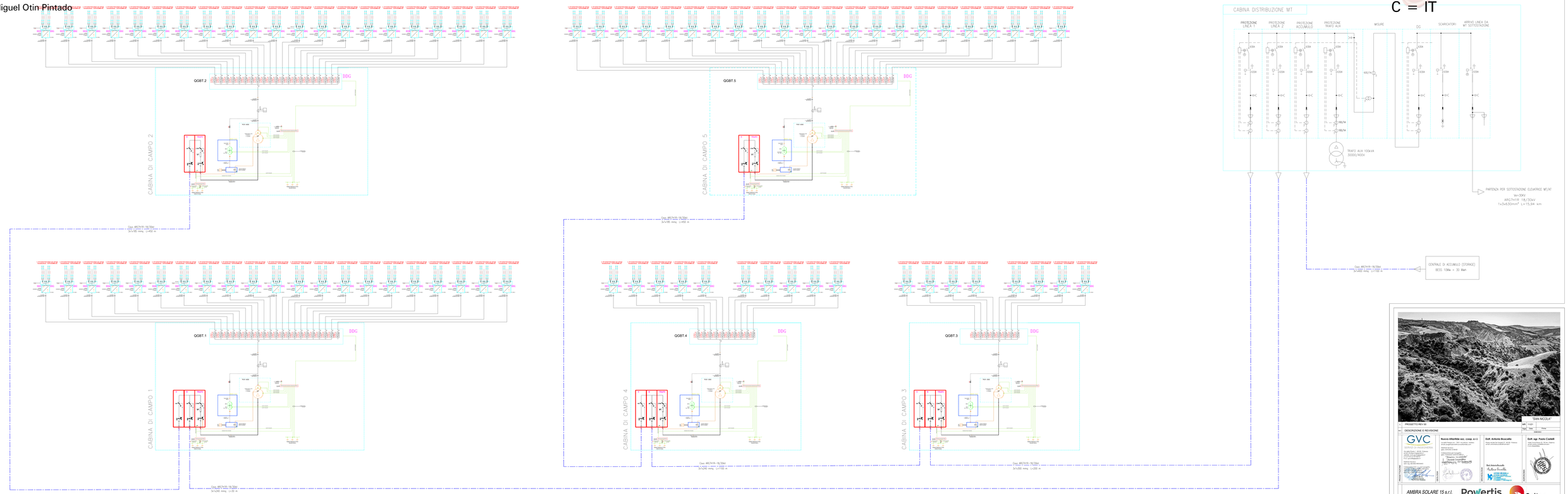

"SAN NICOLA"

1	PROGETTO PER EE		DATE 11-01-2021	
Rev.	DESCRIZIONE E REVISIONE		Sign. Date	Firma
				DIRETTORE

GVC
SERVIZI DI INGEGNERIA
Via Leon Battista n.11 - 00187 ROMA, Italia
www.gvc-ingegneria.com
C.F. e P.IVA 13661271001
SOCIETÀ DEL GRUPPO POWERTIS S.r.l.

PROGETTISTA: Nuova Atlantide soc. coop. a r.l.
Sede legale e operativa: Via Tiburtina 1014 - 00156 Roma
Tel. 06 41405000 - Fax 06 41405000
www.nuovaatlantide.com
Dott. Ing. Fabio Ciadelli
Ordine degli Ingegneri della Provincia di Roma n. 19966
Dott. Antonio Bruscella
Ordine degli Ingegneri della Provincia di Roma n. 17000
Dott. Ing. Fabio Ciadelli
Ordine degli Ingegneri della Provincia di Roma n. 19966

Rev. Antonio Bruscella
Dott. Ing. Antonio Bruscella
Ordine degli Ingegneri della Provincia di Roma n. 17000
Dott. Ing. Fabio Ciadelli
Ordine degli Ingegneri della Provincia di Roma n. 19966

PROGETTISTA

AMBRA SOLARE 15 s.r.l.
Via Leon Battista n.11 - 00187 ROMA, Italia
C.F. e P.IVA 13661271001
SOCIETÀ DEL GRUPPO POWERTIS S.r.l.

Powertis
Via Tiveria, 41 - 00158 ROMA, Italia
www.powertis.com

Soltec
Via Tiveria, 41 - 00158 ROMA, Italia
www.soltech.com

COMUNE DI FERRANDINA (MT)

CODE WP: G13W08A01PD

Code	WP	FILE
	Category	N.
	PD	Scale

PROGETTO PER LA REALIZZAZIONE DI UN IMPIANTO AGRIVOLTAICO FOTOVOLTAICO NOMINALE PARI A 10,000 MW, DENOMINATO "SAN NICOLA", DA REALIZZARE NEL COMUNE DI FERRANDINA (MT) - TAVOLARE BIANCALUPO

PROGETTO DEFINITIVO

SCHEMA UNIFILARE - IMPIANTO BT - MT
(IMPIANTO FTV)

A.12.b.8

Questo disegno è di sola proprietà della Soltec Energies Spain S.L.U. e non può essere riprodotto o copiato senza il suo consenso scritto.