Pozzetto d'ispezione messa a terra

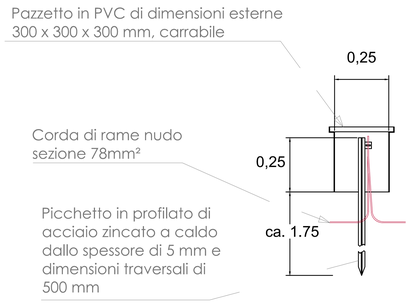

The ERICO TIP-03 inspection shaft has a closable cover and is suitable for an equipotential bonding busbar. The following ground connections can be connected:

1. Connection of ground rods
2. Grounding of the external transformer station
3. Grounding of the stairs
4. Radial extension of the grounding system if the grounding resistance is too high
5. Resurveying of the grounding resistance

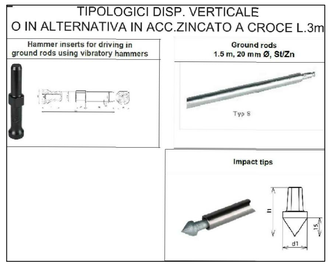

Tipologia Giunzioni /saldature

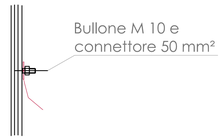

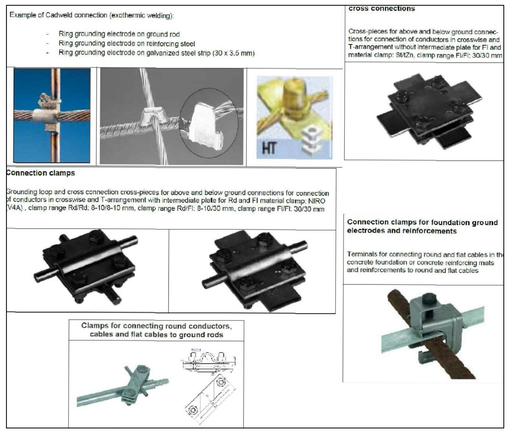

Pianta dell'impianto messa a terra della fondazione scala 1:200

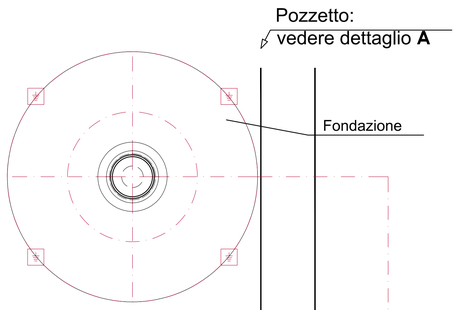

Al prossimo aerogeneratore:
cavo in acciaio galvanizzato
da 10 mm (diam.)

Piazzola di
installazione

strada

PIANTA BASE TORRE

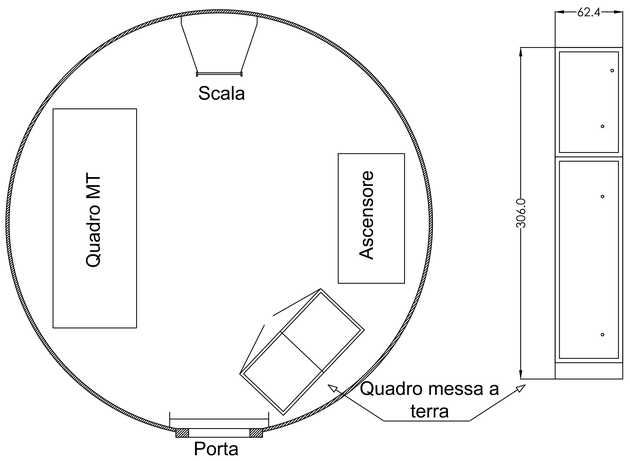

Impianto messa a terra nella sezione della fondazione scala 1:100

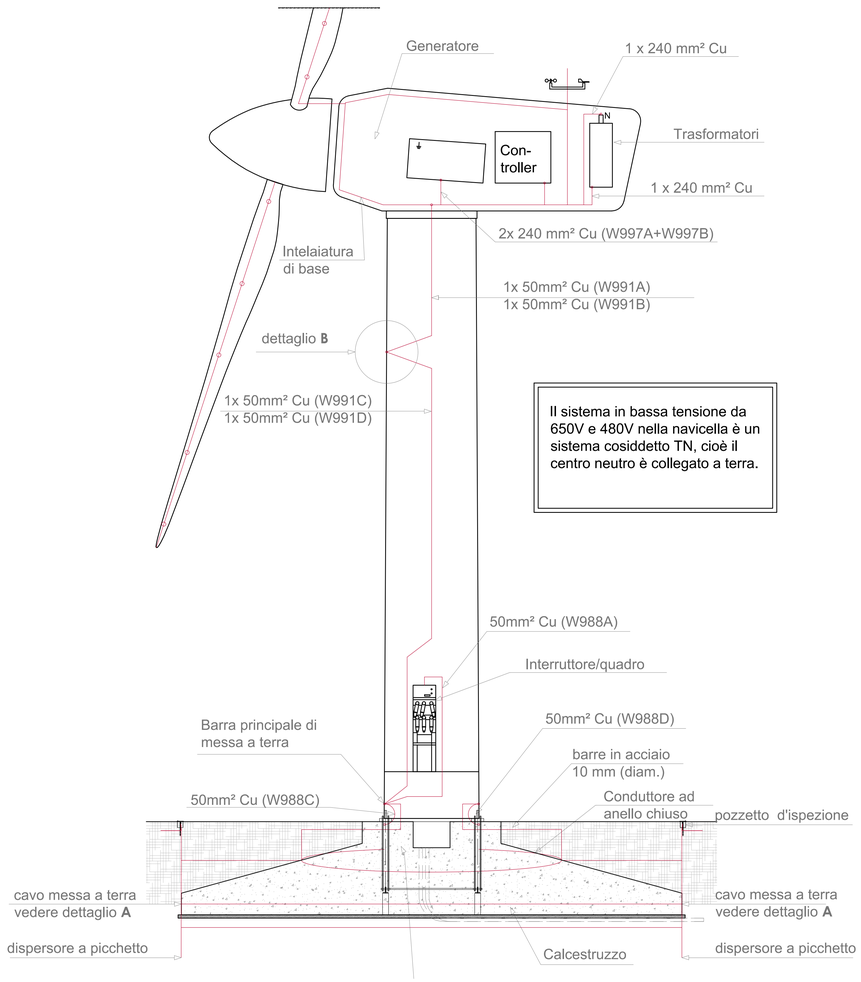

Il sistema in bassa tensione da 650V e 480V nella navicella è un sistema cosiddetto TN, cioè il centro neutro è collegato a terra.

R E G I O N E S A R D E G N A

Provincia del Nord-Est Sardegna

COMUNE DI BUDDUSO'

Furno Cesare
Ordine degli Ingegneri
della Provincia di
Catania
Ingegnere
15.10.2021 10:02:02
GMT+01:00

REV.	DESCRIZIONE	DATA	REDATTO	CONTROL.	APPROV.
1	EMISSIONE PER ENTI ESTERNI	13/10/21	ANTEX	FURNO C.	NASTASI A.
0	EMISSIONE PER COMMENTI	30/08/21	ANTEX	FURNO C.	NASTASI A.

Committente:

INFRASTRUTTURE S.p.A.

Via Privato Mario Teresa, 8 – 20123 Milano (MI) Tel.: +39 02 3657 0800
P.IVA: 11513530153; web: www.infrastrutture.eu; PEC: infrastrutture@legalmail.it

INFRASTRUTTURE

Società di Progettazione:

Ingegneria & Innovazione

Antex group

Via Jonica, 16 – Loc. Belvedere – 96100 Siracusa (SR) Tel. 0931.1663409
web: www.antexgroup.it e-mail: info@antexgroup.it

Progetto:

PARCO EOLICO DI "BUDDUSO'"

Progettista/Resp. Tecnico:

Dott. Ing. Cesare Furno
Ordine degli Ingegneri
della Provincia di Catania
n° 6130 sez. A

Tavola:

RETE DI TERRA E FONDAZIONE WTG

Scala:	Nome DIS./FILE:	Allegato:	F.to:	Livello:
1:50	C20025S05-PD -EC-16-01	1/1	A0	DEFINITIVO

Il presente documento è di proprietà della ANTEX GROUP srl.
E' vietata la comunicazione a terzi e la riproduzione senza il preventivo permesso scritto della suddetta.
La società tutela i propri diritti a rigore di Legge.

Firmato digitalmente da: Furno Cesare
Data: 2021.10.15 10:02:02 GMT+01:00