IL CONCEDENTE

Regione Emilia-Romagna

IL CONCESSIONARIO

ARC AUTOSTRADA REGIONALE CISPADANA

AUTOSTRADA REGIONALE CISPADANA

DAL CASELLO DI REGGIOLO-ROLO SULLA A22 AL CASELLO DI FERRARA SUD SULLA A13

CODICE C.U.P. E81B08000060009

PROGETTO DEFINITIVO

ASSE AUTOSTRADALE (COMPRENSIVO DEGLI INTERVENTI LOCALI)

PROGETTAZIONE STRADALE

VIABILITA' DI COLLEGAMENTO

C08 (EX MO07) VIAB. DI COLLEG. TRA LA S.C. SALDE ENTRA' ED IL POLO IND. DI FINALE E.

SEZIONI TRASVERSALI ASTA PRINCIPALE - QUADERNO

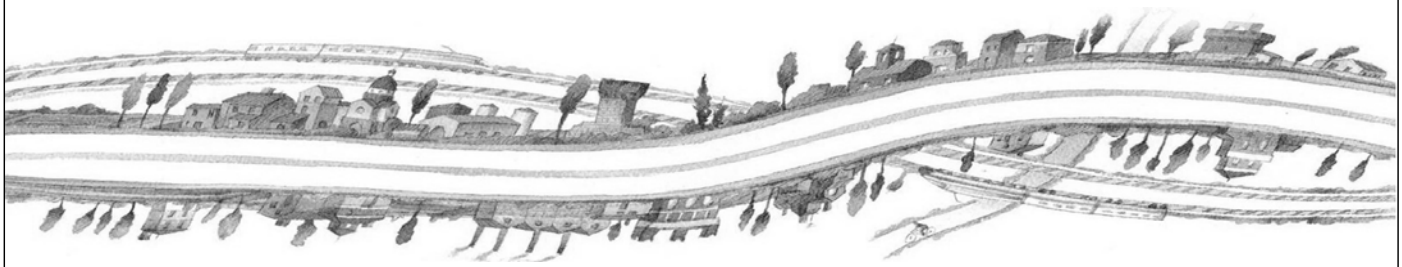

IL PROGETTISTA

Ing. Antonio De Fazio
Albo Ing.Prov. Bologna n°3696

ORDINE INGEGNERI PROV. BOLOGNA
INGEGNERE
ANTONIO DE FAZIO
LIBERA SPECIALISTICA
Settore civile, ambientale, industriale, dell'informazione
N° 3696 / A

RESPONSABILE INTEGRAZIONE PRESTAZIONI SPECIALISTICHE

Ing. Emilio Salsi
Albo Ing. Reggio Emilia n° 945

ORDINE DEGLI INGEGNERI DOTT. ING. SALSI EMILIO N. 945 REGGIO EMILIA

IL CONCESSIONARIO

Autostrade Regionale Cispadane S.p.A.
IL PRESIDENTE
Graziano Pattuzzi

REV.	DATA	DESCRIZIONE	REDAZIONE	CONTROLLO	APPROVAZIONE
G					
F					
E					
D					
C					
B					
A	17.04.2012	EMISSIONE	Azzolini	De Fazio	Salsi

IDENTIFICAZIONE ELABORATO

NUM. PROGR.	FASE	LOTTO	GRUPPO	CODICE OPERA WBS	TRATTO OPERA	AMBITO	TIPO ELABORATO	PROGRESSIVO	REV.
1417	PD	0	C08	CCS08	0	SD	SZ	01	A

DATA: MAGGIO 2012

SCALA: 1:200

IL PRESENTE DOCUMENTO NON POTRA' ESSERE COPIATO, RIPRODOTTO O ALTRIMENTI PUBBLICATO, IN TUTTO O IN PARTE, SENZA IL CONSENSO SCRITTO DEL CONCEDENTE. OGNI UTILIZZO NON AUTORIZZATO SARA' PERSEGUITO A NORMA DI LEGGE
THIS DOCUMENT MAY NOT BE COPIED, REPRODUCED OR PUBLISHED, EITHER IN PART OR IN ITS ENTIRETY, WITHOUT THE WRITTEN PERMISSION OF ARCCOS CONSORTIUM. UNAUTHORIZED USE WILL BE PROSECUTE BY LAW.

LEGENDA DELLE VOCI PER IL COMPUTO DEI MOVIMENTI TERRA

PROFILO NOME_ASSE

SEZIONE NUMERO_SEZIONE

PROGRESSIVA PROGRESSIVA

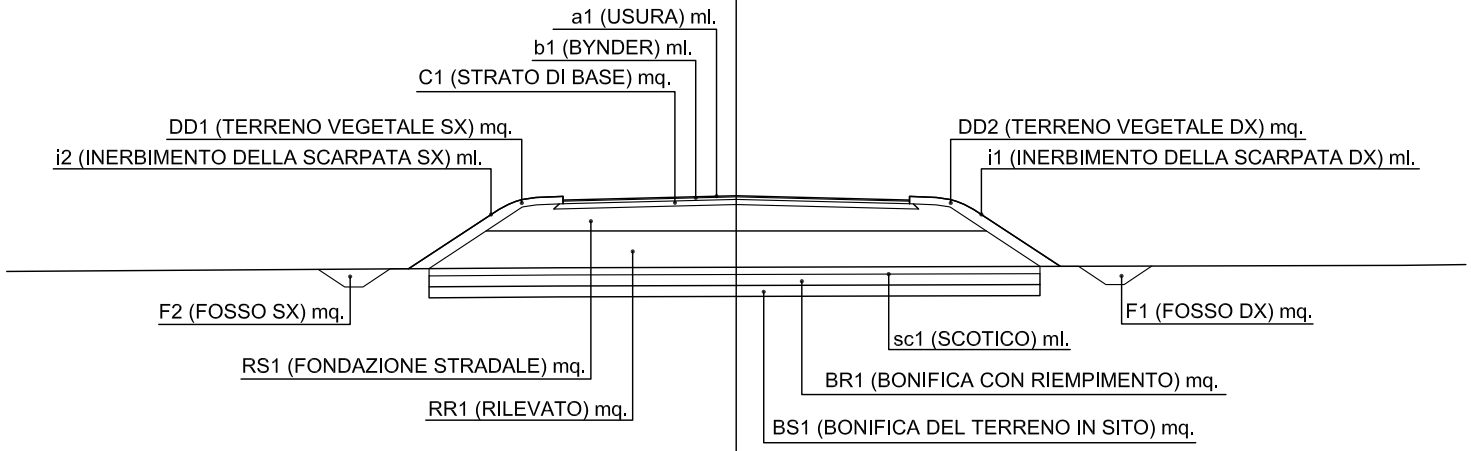

SCALA_Y

QUOTA_RIFERIMENTO

SCALA_X

SEZIONI MOVIMENTO TERRA

CCS08 - ASSE A

PROFILO C08-01BIS

SEZIONE 2

PROGRESSIVA 25.00

BONIFICA CON RIEMPIMENTO	
BR1	9.13 mq.
BONIFICA IN SITO	
BS1	6.13 mq.
BS2	0.75 mq.
BS3	0.75 mq.
Totale:	7.63 mq.
BASE	
C1	3.01 mq.
TERRENO VEGETALE	
DD1	0.61 mq.
DD2	0.69 mq.
Totale:	1.30 mq.
FOSSO	
F1	0.63 mq.
F2	0.60 mq.
Totale:	1.23 mq.
RILEVATO SOTTOFONDAZIONE	
RS1	19.11 mq.
USURA	
a1	21.21 ml.
BINDER	
b1	21.21 ml.
INERBIMENTO	
i1	3.04 ml.
i2	2.82 ml.
Totale:	5.86 ml.
SCOTICO	
sc1	25.51 ml.

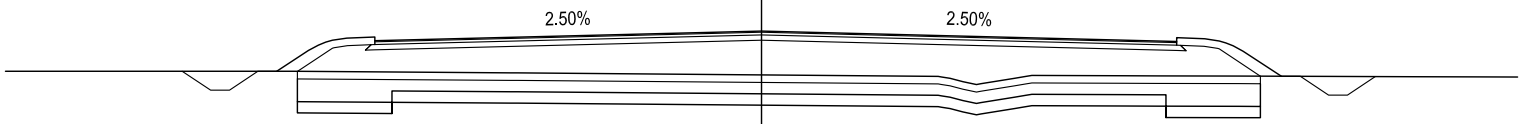

5 200 200

PROGRESSIVE TERRENO	20.00		13.76	12.37		6.63					4.67	5.32	5.80	6.69	7.15		9.59	10.49		12.64	13.73	14.89	15.96	16.95	17.52	18.14	18.70	20.00
PARZIALI TERRENO		6.24	1.39		5.74		11.30				0.65	0.48	0.89	0.46		2.44	0.90		2.15	1.09	1.16	1.07	0.99	0.57	0.62	0.56	1.30
QUOTE TERRENO	13.19		13.19	13.19		13.15					13.05	12.91	12.86	13.00	13.08		13.07	13.06		13.06	13.06	13.05	13.05	13.04	13.04	13.04	13.04	13.03
PROGRESSIVE PROGETTO				15.33	14.57	14.07	13.32	12.82	11.53	10.23				0.00				10.98		12.28	13.75	14.25	15.00	15.50	16.24		
PARZIALI PROGETTO				0.76	0.50	0.75	0.50		1.29	1.30		10.23				10.98			1.30	1.47	0.50	0.75	0.50		0.74		
QUOTE PROGETTO				13.19	12.69	12.69	13.19	13.19	14.04	13.99				14.25				13.98		14.02	13.06	13.06	12.56	12.56	13.05		

PROFILO C08-01BIS

SEZIONE 3

PROGRESSIVA 50.00

BONIFICA CON RIEMPIMENTO	
BR1	5.76 mq.
BONIFICA IN SITO	
BS1	0.75 mq.
BS2	2.74 mq.
BS3	0.75 mq.
Totale:	4.24 mq.
BASE	
C1	1.40 mq.
TERRENO VEGETALE	
DD1	0.67 mq.
DD2	0.74 mq.
Totale:	1.41 mq.
FOSSO	
F1	0.62 mq.
F2	0.63 mq.
Totale:	1.25 mq.
RILEVATO	
RR1	2.41 mq.
RILEVATO SOTTOFONDAZIONE	
RS1	8.47 mq.
USURA	
a1	9.50 ml.
BINDER	
b1	9.50 ml.
INERBIMENTO	
i1	3.02 ml.
i2	3.26 ml.
Totale:	6.28 ml.
SCOTICO	
sc15	14.14 ml.

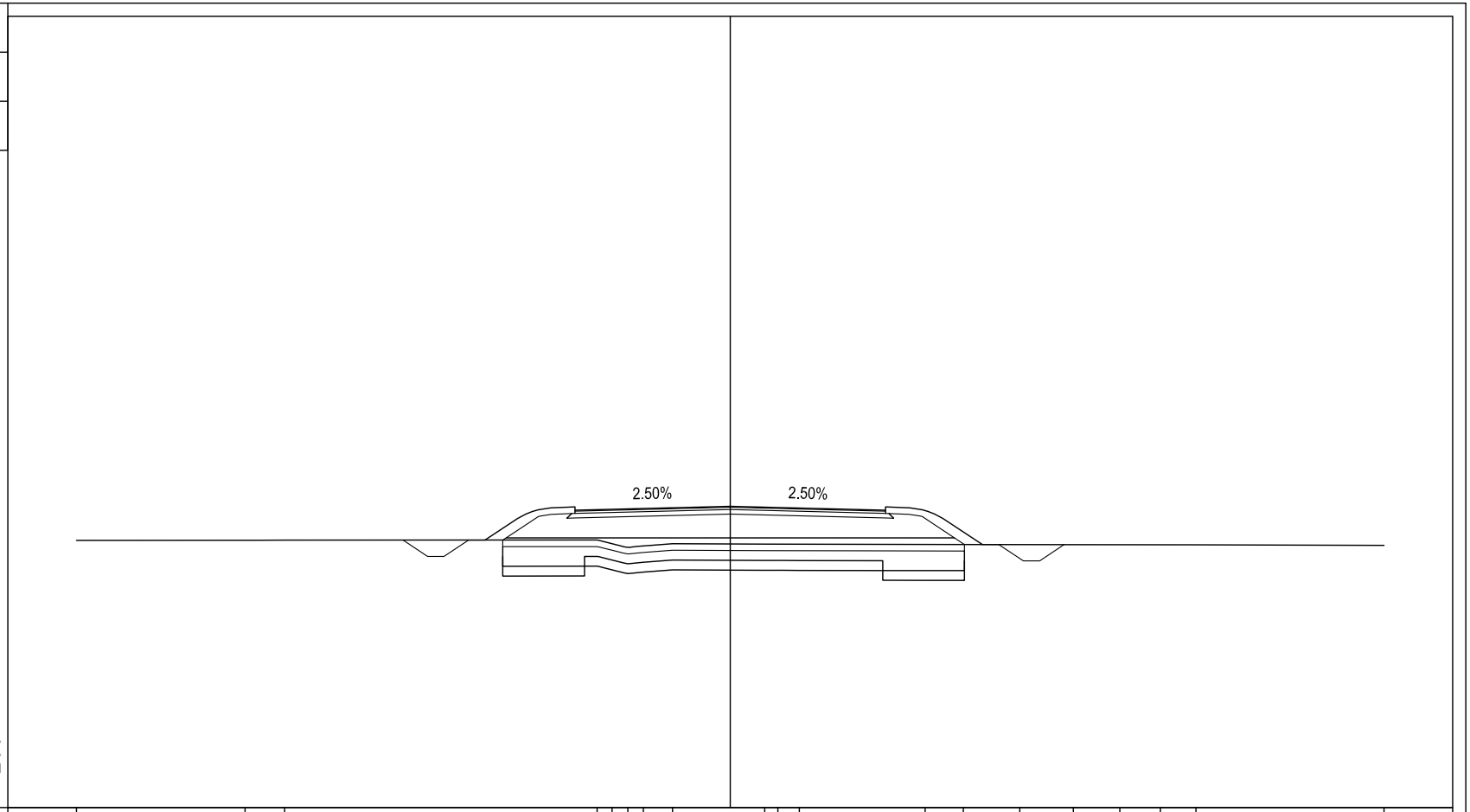

PROGRESSIVE TERRENO	-20.00		-14.85	-13.63				-4.07	-3.61	-3.14	-2.66	-1.77		1.05	1.45	2.11		5.96	7.13	8.85	10.49	11.92	13.16	14.25	20.00
PARZIALI TERRENO		5.15	1.22		9.56			0.46	0.47	0.48	0.89		2.82	0.40	0.66		3.85	1.17	1.72	1.64	1.43	1.24	1.09		5.75
QUOTE TERRENO	13.17		13.18	13.18				13.18	13.07	12.95	13.00	13.07		13.06	13.06	13.05		13.05	13.05	13.04	13.04	13.04	13.04	13.03	13.02

PROGRESSIVE PROGETTO				-10.01	-9.26	-8.76	-8.01	-7.51	-6.05	-4.75		0.00			4.75	6.05		7.71	8.21	8.96	9.46	10.21		
PARZIALI PROGETTO				0.75	0.50	0.75	0.50	1.46	1.30		4.75		4.75		1.30	1.66		0.50	0.75	0.50		0.75		
QUOTE PROGETTO				13.18	12.68	12.68	13.18	13.18	14.14	14.09		14.21			14.09	14.14		13.04	13.04	12.54	12.54	13.04		

PROFILO C08-01BIS

SEZIONE 4

PROGRESSIVA 75.00

BONIFICA CON RIEMPIMENTO	
BR1	5.73 mq.
BONIFICA IN SITO	
BS1	0.75 mq.
BS2	0.75 mq.
Totale:	1.50 mq.
BASE	
C1	1.38 mq.
TERRENO VEGETALE	
DD1	0.71 mq.
DD2	0.72 mq.
Totale:	1.43 mq.
FOSSO	
F1	0.62 mq.
F2	0.60 mq.
Totale:	1.22 mq.
RILEVATO	
RR1	1.71 mq.
RILEVATO SOTTOFONDAZIONE	
RS1	8.56 mq.
USURA	
a1	9.50 ml.
BINDER	
b1	9.50 ml.
INERBIMENTO	
i1	3.10 ml.
i2	3.15 ml.
Totale:	6.25 ml.
SCOTICO	
sc1	14.10 ml.

5

200

200

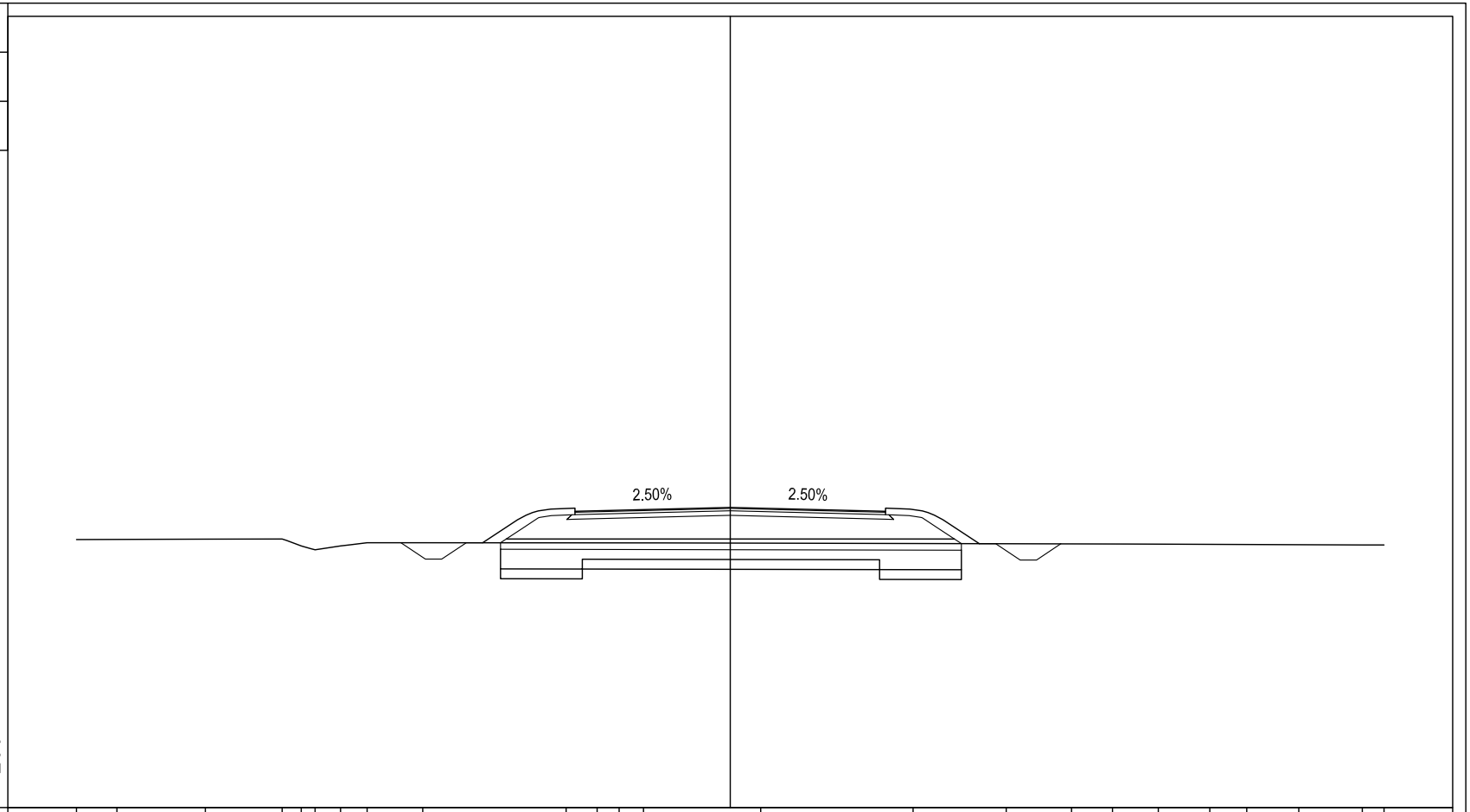

| | | |

PROFILO C08-01BIS

SEZIONE 5

PROGRESSIVA 100.00

BONIFICA CON RIEMPIMENTO	
BR1	5.69 mq.
BONIFICA IN SITO	
BS1	0.75 mq.
BS2	0.74 mq.
Totale:	1.49 mq.
BASE	
C1	1.40 mq.
TERRENO VEGETALE	
DD1	0.66 mq.
DD2	0.67 mq.
Totale:	1.33 mq.
FOSSO	
F1	0.62 mq.
F2	0.60 mq.
Totale:	1.22 mq.
RILEVATO	
RR1	0.64 mq.
RILEVATO SOTTOFONDAZIONE	
RS1	8.55 mq.
USURA	
a1	9.50 ml.
BINDER	
b1	9.50 ml.
INERBIMENTO	
i1	2.95 ml.
i2	3.00 ml.
Totale:	5.95 ml.
SCOTICO	
sc1	13.86 ml.

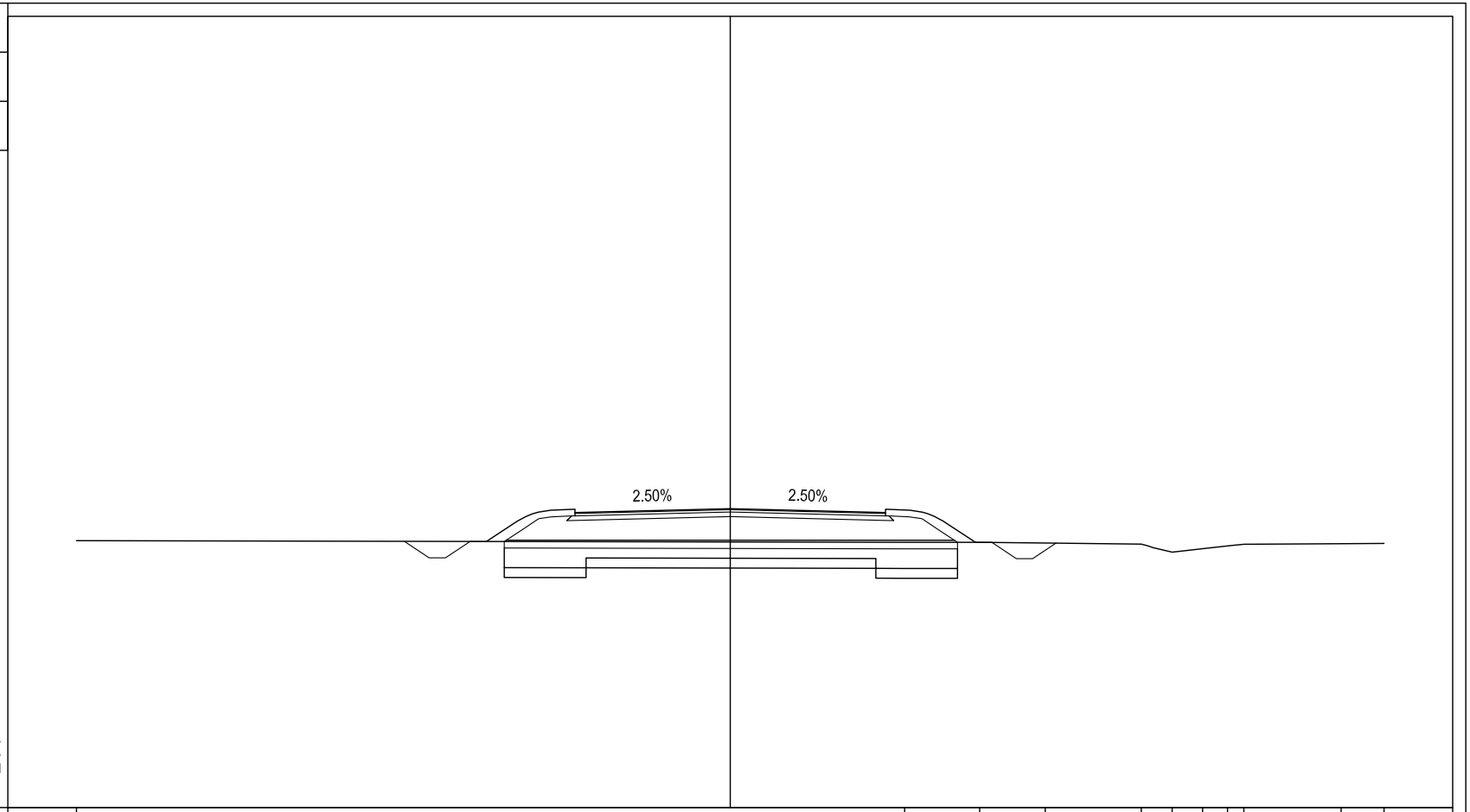

200

5

200

| | | |

PROFILO C08-01BIS

SEZIONE 6

PROGRESSIVA 125.00

BONIFICA CON RIEMPIMENTO	
BR1	5.60 mq.
BONIFICA IN SITO	
BS1	0.76 mq.
BS2	2.56 mq.
BS3	0.74 mq.
Totale:	4.06 mq.
BASE	
C1	1.38 mq.
TERRENO VEGETALE	
DD1	0.63 mq.
DD2	0.63 mq.
Totale:	1.26 mq.
FOSSO	
F1	0.61 mq.
F2	0.62 mq.
Totale:	1.23 mq.
RILEVATO SOTTOFONDAZIONE	
RS1	8.29 mq.
USURA	
a1	9.50 ml.
BINDER	
b1	9.50 ml.
INERBIMENTO	
i1	2.84 ml.
i2	2.84 ml.
Totale:	5.68 ml.
SCOTICO	
sc1	13.65 ml.

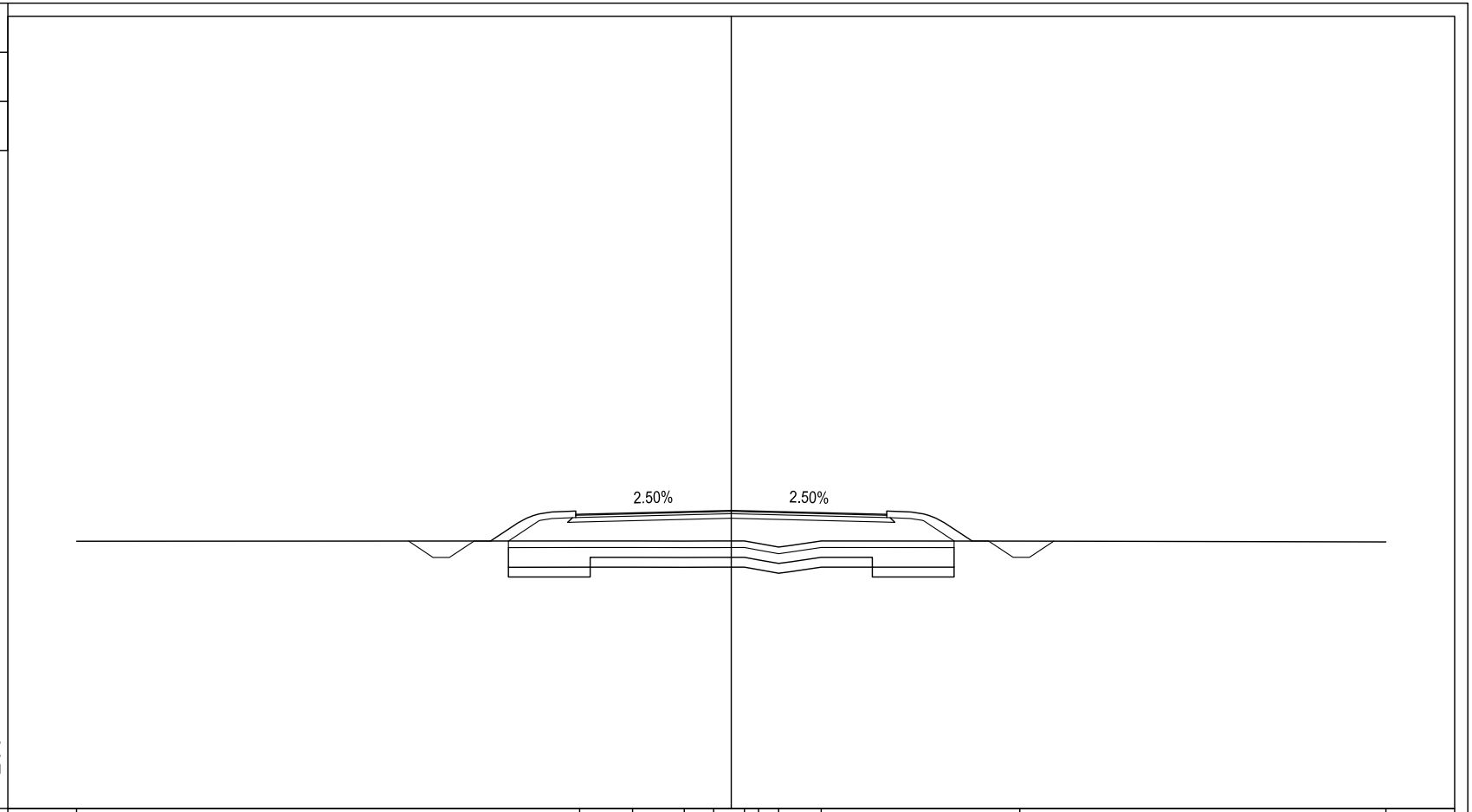

5 200 200

| | | |

PROFILO C08-01BIS

SEZIONE 7

PROGRESSIVA 150.00

BONIFICA CON RIEMPIMENTO	
BR1	5.52 mq.
BONIFICA IN SITO	
BS1	0.75 mq.
BS2	2.55 mq.
BS3	0.75 mq.
Totale:	4.05 mq.
BASE	
C1	1.36 mq.
TERRENO VEGETALE	
DD1	0.64 mq.
DD2	0.66 mq.
Totale:	1.30 mq.
FOSSO	
F1	0.62 mq.
F2	0.61 mq.
Totale:	1.23 mq.
RILEVATO SOTTOFONDAZIONE	
RS1	7.70 mq.
USURA	
a1	9.50 ml.
BINDER	
b1	9.50 ml.
INERBIMENTO	
i1	2.73 ml.
i2	2.80 ml.
Totale:	5.53 ml.
SCOTICO	
sc1	13.49 ml.

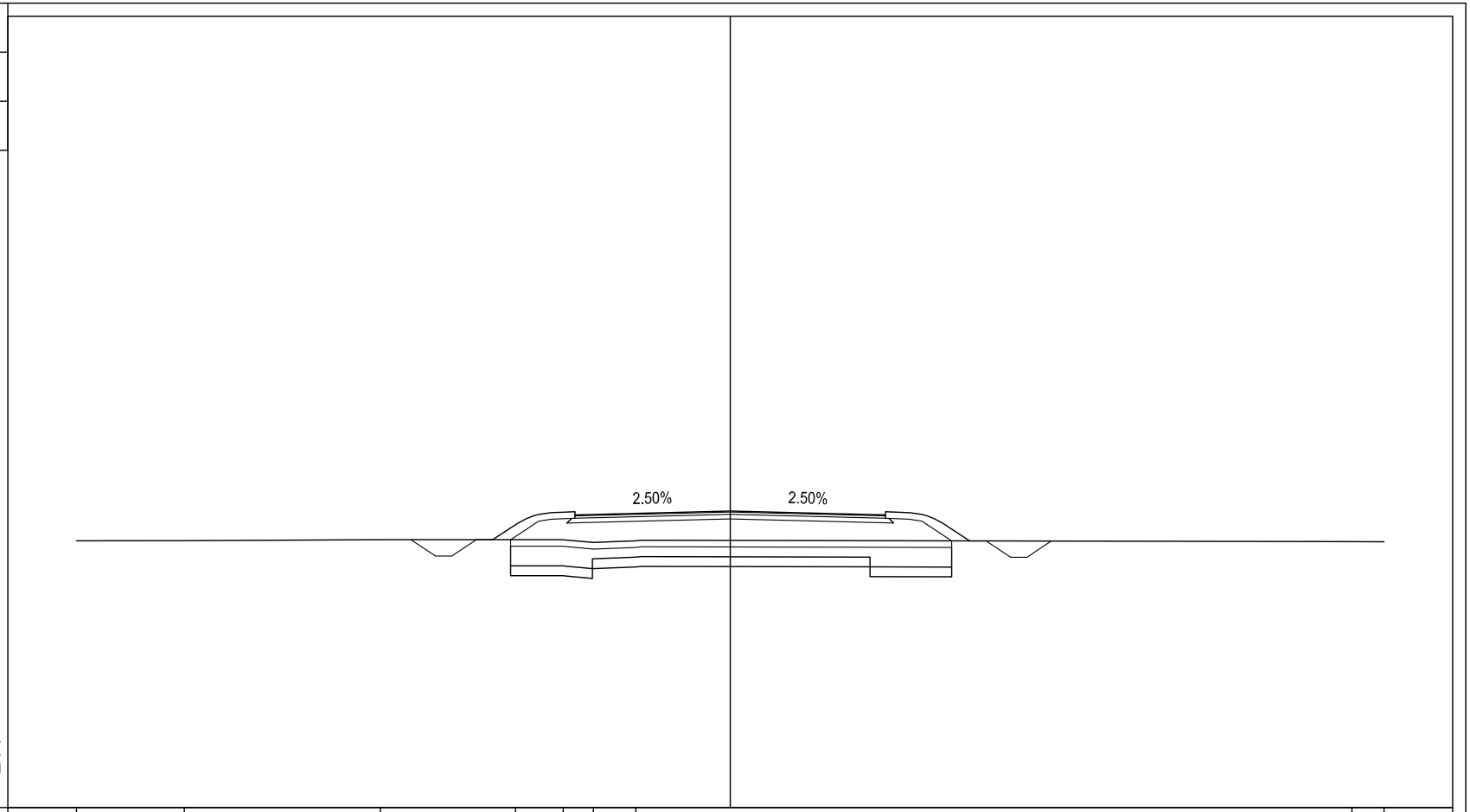

| | | |

PROFILO C08-01BIS

SEZIONE 8

PROGRESSIVA 175.00

BONIFICA CON RIEMPIMENTO	
BR1	5.66 mq.
BONIFICA IN SITO	
BS1	0.76 mq.
BS2	2.64 mq.
BS3	0.75 mq.
Totale:	4.15 mq.
BASE	
C1	1.36 mq.
TERRENO VEGETALE	
DD1	0.65 mq.
DD2	0.63 mq.
Totale:	1.28 mq.
FOSSO	
F1	0.61 mq.
F2	0.63 mq.
Totale:	1.24 mq.
RILEVATO SOTTOFONDAZIONE	
RS1	8.86 mq.
USURA	
a1	9.50 ml.
BINDER	
b1	9.50 ml.
INERBIMENTO	
i1	2.95 ml.
i2	2.88 ml.
Totale:	5.83 ml.
SCOTICO	
sc1	13.76 ml.

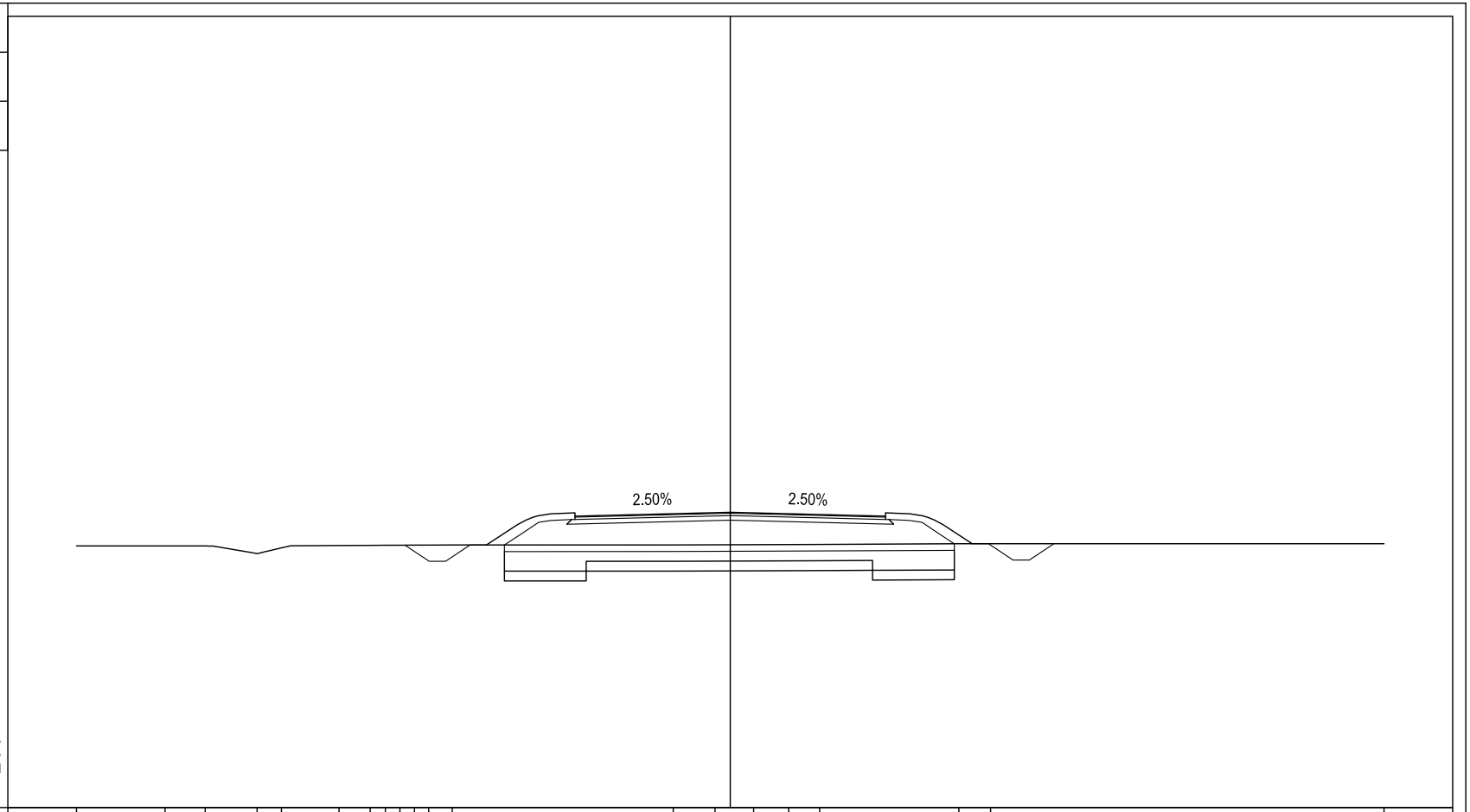

PROGRESSIVE TERRENO	-20.00		-17.29		-16.07		-14.48		-13.73		-11.97	-11.02	-10.55	-10.11	-9.66	-9.22	-8.50		-1.75		-0.47	0.71	1.79	2.73		6.99	7.96		20.00
PARZIALI TERRENO		2.71		1.22		1.59		0.75		1.76		0.95	0.47	0.44	0.45	0.44	0.72	6.75		1.28	1.18	1.08	0.94		4.26		0.97		12.04
QUOTE TERRENO	13.00		13.00		13.00		12.77		12.94		13.01	13.02	13.02	13.02	13.03	13.03			13.03		13.03	13.04	13.04	13.05		13.07	13.07		13.07

PROGRESSIVE PROGETTO					-9.95		-9.21	-8.71		-7.96	-7.46		-6.05		-4.75			0.00					4.75		6.05		7.40 7.90	8.65 9.15	9.90
PARZIALI PROGETTO					0.74		0.50	0.75		0.50		1.41		1.30		4.75			4.75			1.30		1.35		0.50	0.75	0.50	0.75
QUOTE PROGETTO					13.02		12.53	12.53		13.03	13.03		13.96		13.91			14.03				13.91		13.96		13.07 13.07	12.57 12.57		13.07

PROFILO C08-01BIS

SEZIONE 9

PROGRESSIVA 200.00

BONIFICA CON RIEMPIMENTO	
BR1	5.72 mq.
BONIFICA IN SITO	
BS1	0.74 mq.
BS2	2.68 mq.
BS3	0.75 mq.
Totale:	4.17 mq.
BASE	
C1	1.36 mq.
TERRENO VEGETALE	
DD1	0.66 mq.
DD2	0.67 mq.
Totale:	1.33 mq.
FOSSO	
F1	0.63 mq.
F2	0.62 mq.
Totale:	1.25 mq.
RILEVATO	
RR1	1.15 mq.
RILEVATO SOTTOFONDAZIONE	
RS1	8.46 mq.
USURA	
a1	9.50 ml.
BINDER	
b1	9.50 ml.
INERBIMENTO	
i1	3.03 ml.
i2	3.05 ml.
Totale:	6.08 ml.
SCOTICO	
sc1	13.96 ml.

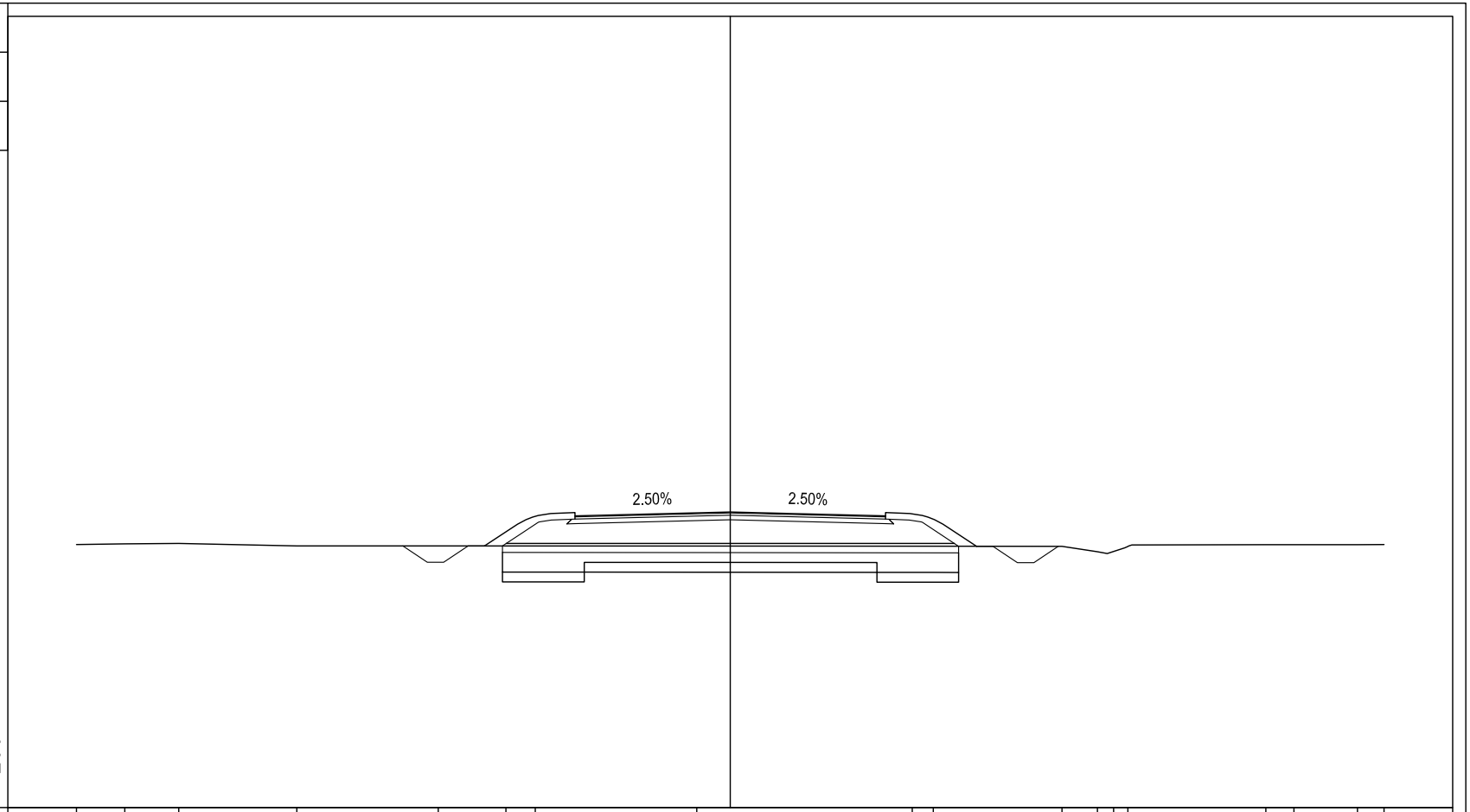

PROGRESSIVE TERRENO	-20.00	-18.52	-16.87	-13.26	-8.93	-6.86	-5.97	-1.03	5.56	6.21	10.15	11.23	11.73	12.16	16.38	17.24	19.19	20.00						
PARZIALI TERRENO		1.48	1.65	3.61	4.33	2.07	0.89	4.94	6.59	0.65	3.94	1.08	0.50	0.43	4.22	0.86	1.95	0.81						
QUOTE TERRENO	13.04	13.07	13.08	13.00	13.00	13.00	13.00	13.00	12.99	12.99	12.99	12.82	12.83	12.99	13.04	13.04	13.04	13.04						
PROGRESSIVE PROGETTO									-10.02	-9.27	-8.77	-8.02	-7.52	-6.05	-4.75	0.00	4.75	6.05	7.54	8.04	8.79	9.29	10.03	
PARZIALI PROGETTO									0.75	0.50	0.75	0.50	1.47	1.30	4.75	4.75	1.30	1.49	0.50	0.75	0.50	0.74		
QUOTE PROGETTO									13.00	12.50	12.50	13.00	13.00	13.97	13.92	14.04	13.92	13.97	12.99	12.99	12.49	12.49	12.99	

PROFILO C08-01BIS

SEZIONE 10

PROGRESSIVA 225.00

BONIFICA CON RIEMPIMENTO	
BR1	6.05 mq.
BONIFICA IN SITO	
BS1	0.75 mq.
BS2	3.06 mq.
BS3	0.75 mq.
Totale:	4.56 mq.
BASE	
C1	1.38 mq.
TERRENO VEGETALE	
DD1	0.93 mq.
DD2	0.89 mq.
Totale:	1.82 mq.
FOSSO	
F1	0.65 mq.
F2	0.60 mq.
Totale:	1.25 mq.
RILEVATO	
RR1	6.88 mq.
RILEVATO SOTTOFONDAZIONE	
RS1	8.55 mq.
USURA	
a1	9.50 ml.
BINDER	
b1	9.50 ml.
INERBIMENTO	
i1	3.86 ml.
i2	3.71 ml.
Totale:	7.57 ml.
SCOTICO	
sc1	15.20 ml.

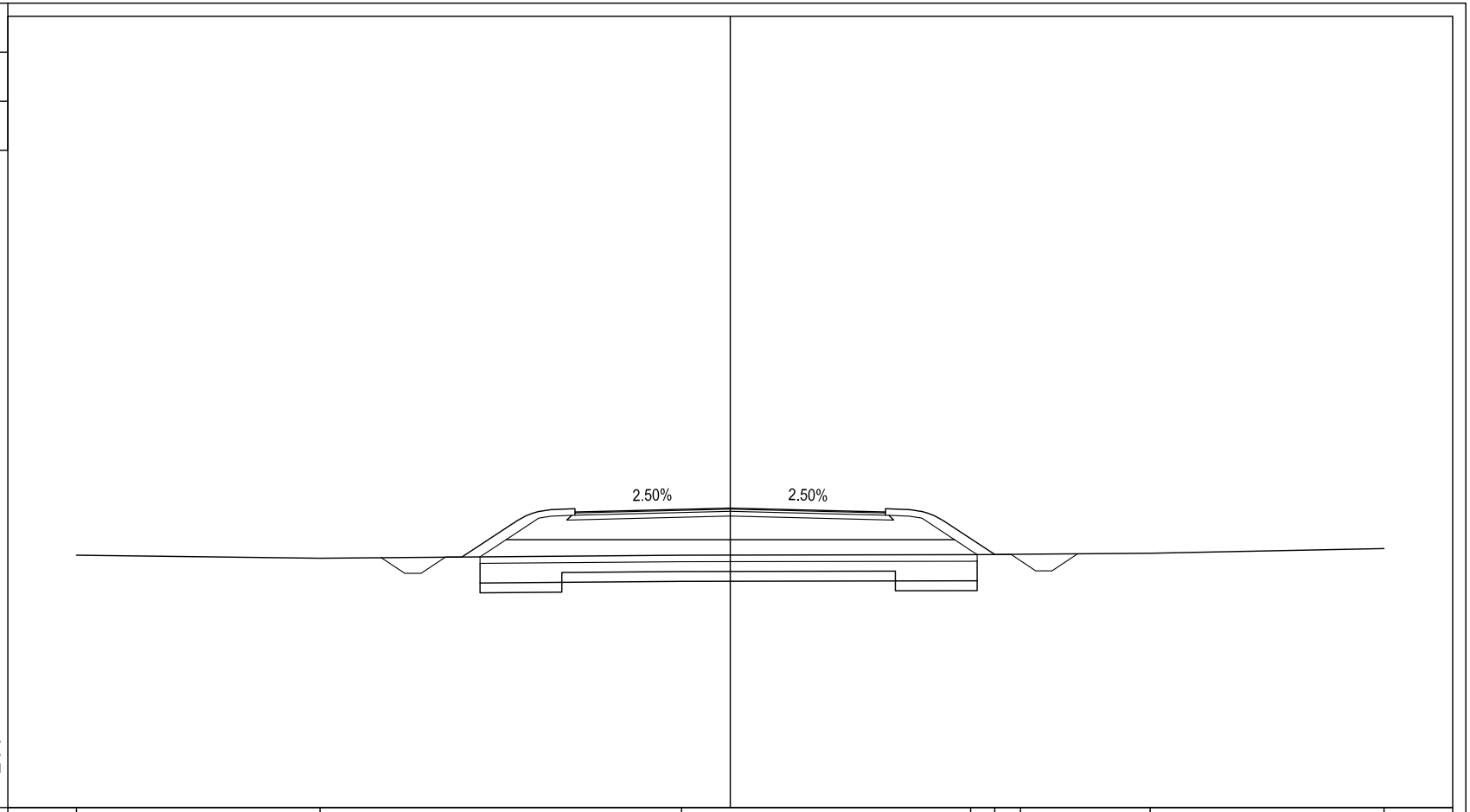

| | | |

PROFILO C08-01BIS

SEZIONE 11

PROGRESSIVA 250.00

BONIFICA CON RIEMPIMENTO	
BR1	6.22 mq.
BONIFICA IN SITO	
BS1	0.74 mq.
BS2	3.20 mq.
BS3	0.75 mq.
Totale:	4.69 mq.
BASE	
C1	1.40 mq.
TERRENO VEGETALE	
DD1	0.97 mq.
DD2	1.00 mq.
Totale:	1.97 mq.
FOSSO	
F1	0.63 mq.
F2	0.61 mq.
Totale:	1.24 mq.
RILEVATO	
RR1	9.56 mq.
RILEVATO SOTTOFONDAZIONE	
RS1	8.57 mq.
USURA	
a1	9.50 ml.
BINDER	
b1	9.50 ml.
INERBIMENTO	
i1	4.01 ml.
i2	4.14 ml.
Totale:	8.15 ml.
SCOTICO	
sc15	15.69 ml.

200

200

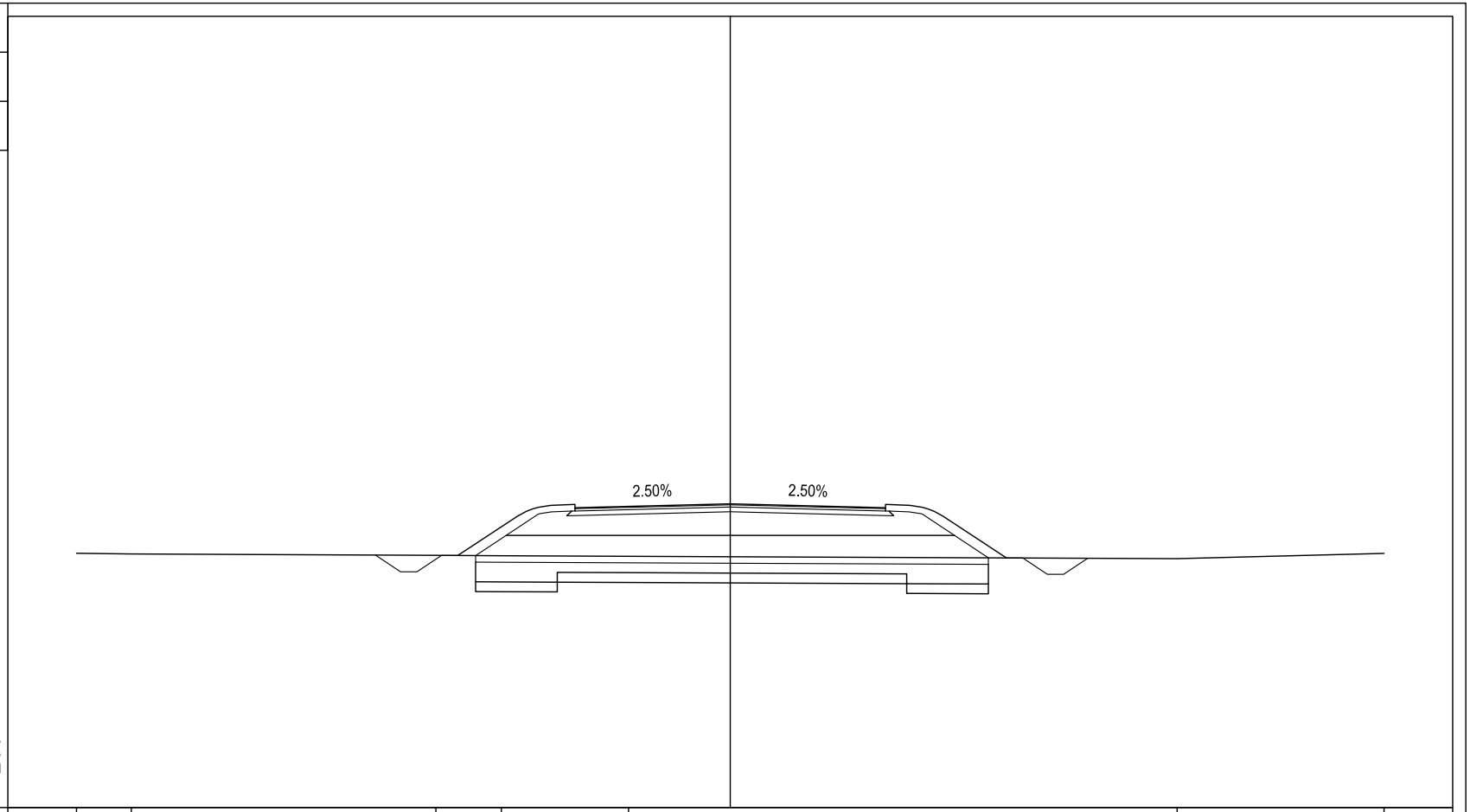

PROGRESSIVE TERRENO	-20.00		-18.32						-9.01		-7.00		-3.11								13.67			20.00
PARZIALI TERRENO		1.68				9.31				2.01		3.89				16.78						6.33		
QUOTE TERRENO	12.78		12.76						12.71		12.70		12.68								12.61			12.77
PROGRESSIVE PROGETTO					-10.86	-10.09	-9.59	-8.84	-8.34		-6.05	-4.75			0.00			4.75	6.05	8.45	8.95	9.70	10.20	10.93
PARZIALI PROGETTO					0.77	0.50	0.75	0.50		2.29		1.30		4.75			4.75		1.30		2.40	0.50	0.75	0.50	0.73
QUOTE PROGETTO					12.72	12.21	12.21	12.71	12.71		14.22	14.17			14.29			14.17	14.22			12.63	12.63	12.13	12.13	12.62

PROFILO C08-01BIS

SEZIONE 12

PROGRESSIVA 275.00

BONIFICA CON RIEMPIMENTO	
BR1	6.07 mq.
BONIFICA IN SITO	
BS1	0.75 mq.
BS2	3.07 mq.
BS3	0.75 mq.
Totale:	4.57 mq.
BASE	
C1	1.38 mq.
TERRENO VEGETALE	
DD1	0.91 mq.
DD2	0.92 mq.
Totale:	1.83 mq.
FOSSO	
F1	0.64 mq.
F2	0.64 mq.
Totale:	1.28 mq.
RILEVATO	
RR1	7.23 mq.
RILEVATO SOTTOFONDAZIONE	
RS1	8.57 mq.
USURA	
a1	9.50 ml.
BINDER	
b1	9.50 ml.
INERBIMENTO	
i1	3.81 ml.
i2	3.81 ml.
Totale:	7.62 ml.
SCOTICO	
sc1	15.25 ml.

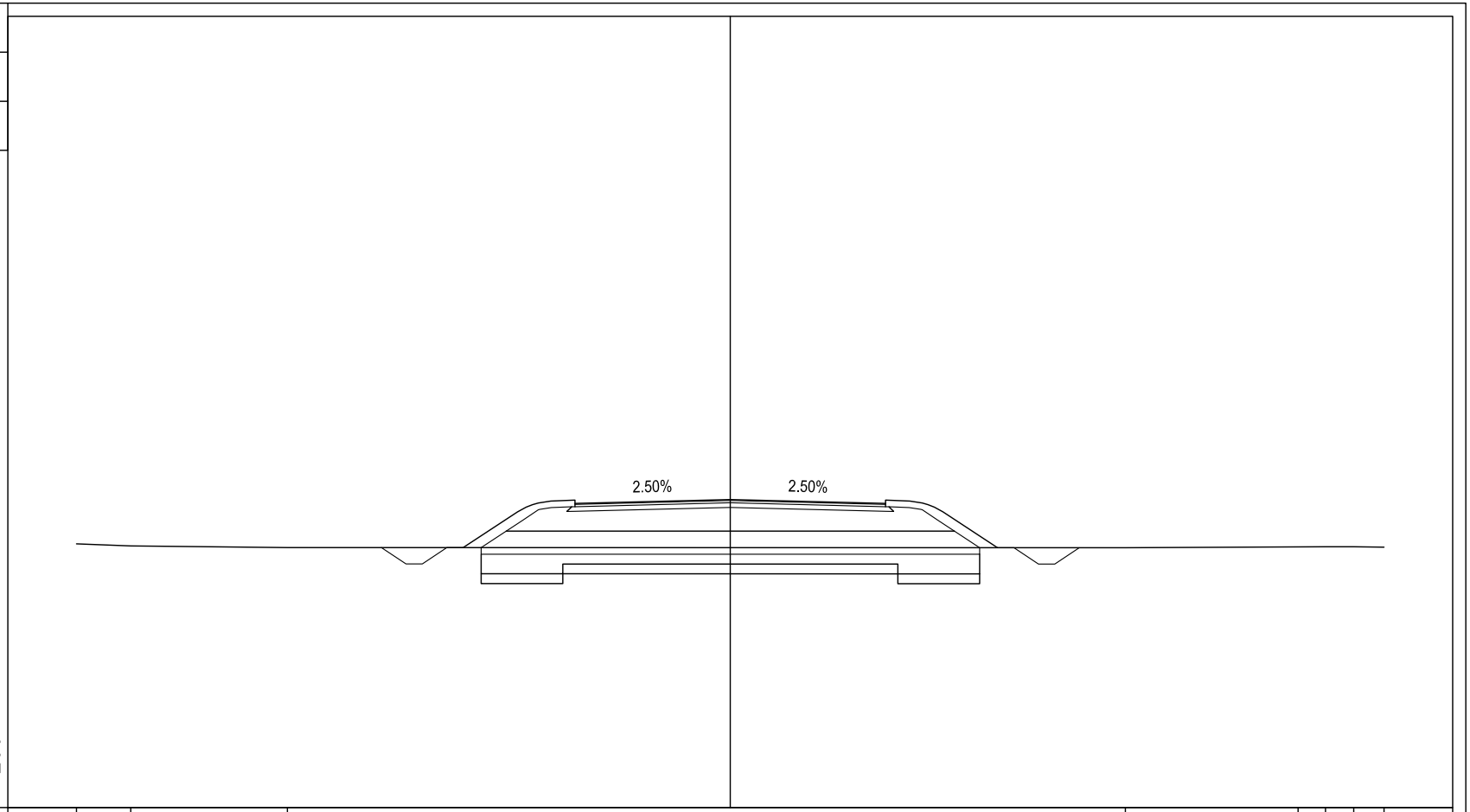

PROGRESSIVE TERRENO	20.00	18.34	13.55	12.08	17.37	18.21	19.07	20.00															
PARZIALI TERRENO	1.66	4.79	25.63	5.29	0.84	0.86	0.93																
QUOTE TERRENO	13.07	13.00	12.95	12.95	12.97	12.97	12.97	12.96															
PROGRESSIVE PROGETTO	-10.67	-9.92	-9.42	-8.67	-8.17	-6.05	-4.75	0.00	4.75	6.05	8.18	8.68	9.43	9.93	10.68								
PARZIALI PROGETTO	0.75	0.50	0.75	0.50	2.12	1.30	4.75	4.75	1.30	2.13	0.50	0.75	0.50	0.75									
QUOTE PROGETTO	12.95	12.45	12.45	12.95	12.95	14.35	14.30	14.42	14.30	14.35	12.95	12.95	12.45	12.45	12.95								

PROFILO C08-01BIS

SEZIONE 13

PROGRESSIVA 300.00

BONIFICA CON RIEMPIMENTO	
BR1	1.50 mq.
BR2	1.51 mq.
Totale:	3.01 mq.
BONIFICA IN SITO	
BS1	3.21 mq.
BS1	0.75 mq.
BS2	0.74 mq.
Totale:	4.70 mq.
BASE	
C1	1.36 mq.
TERRENO VEGETALE	
DD1	0.99 mq.
DD2	1.00 mq.
Totale:	1.99 mq.
FOSSO	
F1	0.66 mq.
F2	0.63 mq.
Totale:	1.29 mq.
RILEVATO	
RR1	10.11 mq.
RILEVATO SOTTOFONDAZIONE	
RS2	8.49 mq.
USURA	
a1	9.50 ml.
BINDER	
b1	9.50 ml.
INERBIMENTO	
i1	4.08 ml.
i2	4.11 ml.
Totale:	8.19 ml.
SCOTICO	
sc1	15.73 ml.

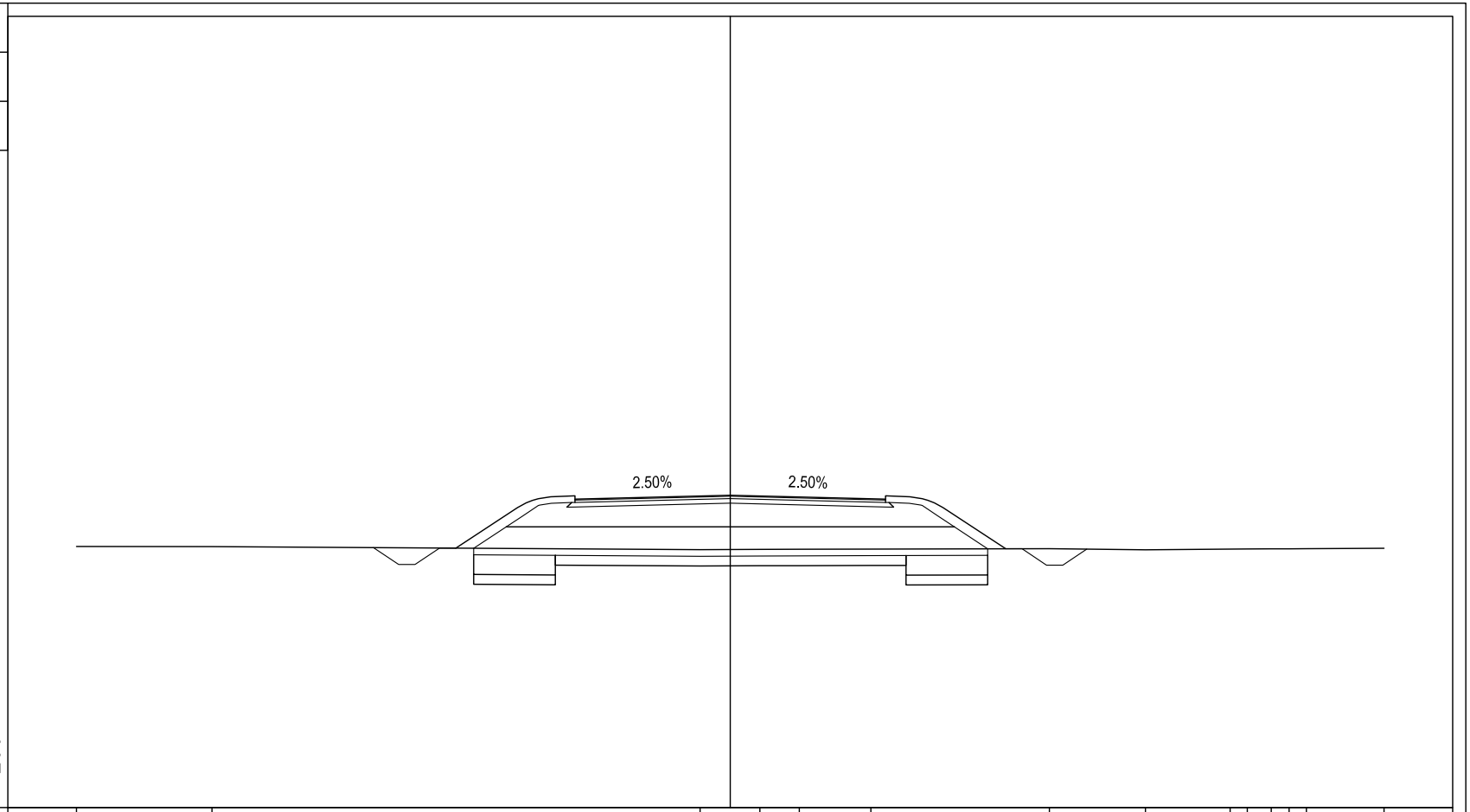

PROGRESSIVE TERRENO	-20.00		-15.86								-0.92	0.90	2.11	4.30			9.76		12.70		15.29	15.81	16.55	17.09	17.62		20.00
PARZIALI TERRENO		4.14			14.94						1.82	1.21	2.19		5.46			2.94		2.59	0.52	0.74	0.54	0.53		2.38	
QUOTE TERRENO	12.98		12.98								12.89	12.89	12.90	12.90			12.92		12.88		12.91	12.91	12.91	12.91	12.91		12.93

PROGRESSIVE PROGETTO				-10.92	-10.15	-9.65	-8.90	-8.40		-6.05	-4.75		0.00		4.75	6.05		8.42	8.92	9.67	10.17	10.91	
PARZIALI PROGETTO				0.77	0.50	0.75	0.50		2.35	1.30		4.75		4.75		1.30	2.37	0.50	0.75	0.50	0.74		
QUOTE PROGETTO				12.95	12.43	12.43	12.93	12.93		14.48	14.43		14.55		14.43	14.48		12.91	12.91	12.41	12.41	12.90	

PROFILO C08-01BIS

SEZIONE 14

PROGRESSIVA 325.00

BONIFICA CON RIEMPIMENTO	
BR1	1.50 mq.
BR2	1.50 mq.
Totale:	3.00 mq.
BONIFICA IN SITO	
BS1	3.20 mq.
BS1	0.75 mq.
BS2	0.75 mq.
Totale:	4.70 mq.
BASE	
C1	1.40 mq.
TERRENO VEGETALE	
DD1	1.05 mq.
DD2	0.91 mq.
Totale:	1.96 mq.
FOSSO	
F1	0.71 mq.
F2	0.61 mq.
Totale:	1.32 mq.
RILEVATO	
RR1	10.07 mq.
RILEVATO SOTTOFONDAZIONE	
RS2	8.46 mq.
USURA	
a1	9.50 ml.
BINDER	
b1	9.50 ml.
INERBIMENTO	
i1	4.26 ml.
i2	3.82 ml.
Totale:	8.08 ml.
SCOTICO	
sc1	15.65 ml.

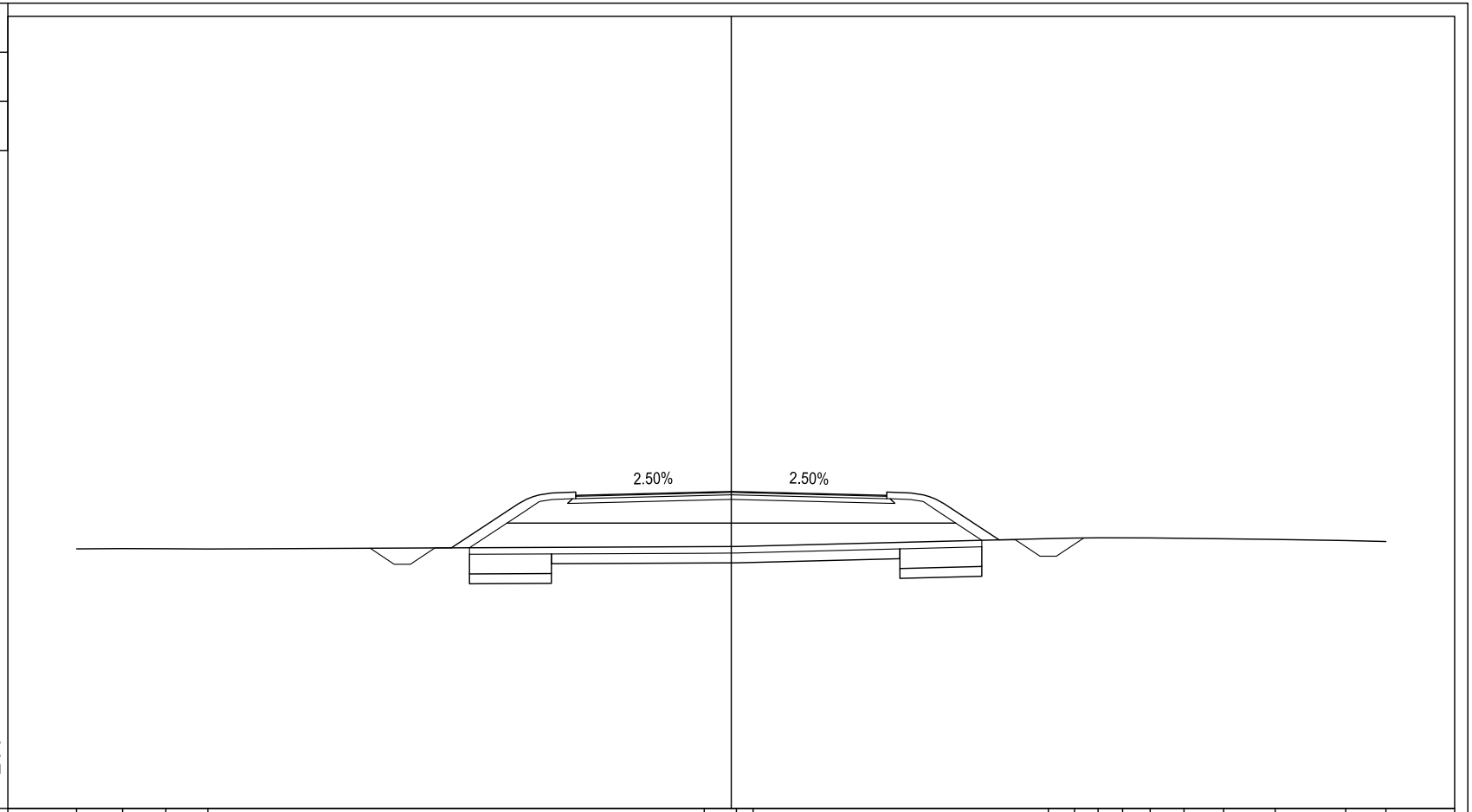

PROGRESSIVE TERRENO	-20.00	-18.59	-17.27	-15.99	-0.83	0.16	0.67	9.69	10.49	11.21	11.95	12.80	13.83	15.04	16.62	18.77	20.00						
PARZIALI TERRENO	1.41	1.32	1.28	15.16	0.99	0.51	9.02	0.80	0.72	0.74	0.85	1.03	1.21	1.58	2.15	1.23							
QUOTE TERRENO	12.93	12.94	12.93	12.93	13.00	13.00	13.01	13.24	13.26	13.27	13.27	13.26	13.25	13.24	13.22	13.18	13.15						
PROGRESSIVE PROGETTO	-11.03	-10.30	-9.80	-9.05	-8.55	-6.05	-4.75	0.00	4.75	6.05	8.18	8.68	9.43	9.93	10.77								
PARZIALI PROGETTO	0.73	0.50	0.75	0.50	2.50	1.30	4.75	4.75	1.30	2.13	0.50	0.75	0.50	0.84									
QUOTE PROGETTO	12.95	12.46	12.46	12.96	12.96	14.61	14.56	14.68	14.56	14.61	13.20	13.20	12.70	12.70	13.26								

PROFILO C08-01BIS

SEZIONE 15

PROGRESSIVA 350.00

BONIFICA CON RIEMPIMENTO	
BR1	1.51 mq.
BR2	1.49 mq.
Totale:	3.00 mq.
BONIFICA IN SITO	
BS1	3.44 mq.
BS1	0.75 mq.
BS2	0.75 mq.
Totale:	4.94 mq.
BASE	
C1	1.40 mq.
TERRENO VEGETALE	
DD1	1.14 mq.
DD2	1.15 mq.
Totale:	2.29 mq.
FOSSO	
F1	0.59 mq.
F2	0.64 mq.
Totale:	1.23 mq.
RILEVATO	
RR1	13.14 mq.
RILEVATO SOTTOFONDAZIONE	
RS2	8.44 mq.
USURA	
a1	9.50 ml.
BINDER	
b1	9.50 ml.
INERBIMENTO	
i1	4.52 ml.
i2	4.55 ml.
Totale:	9.07 ml.
SCOTICO	
sc1	16.44 mq.

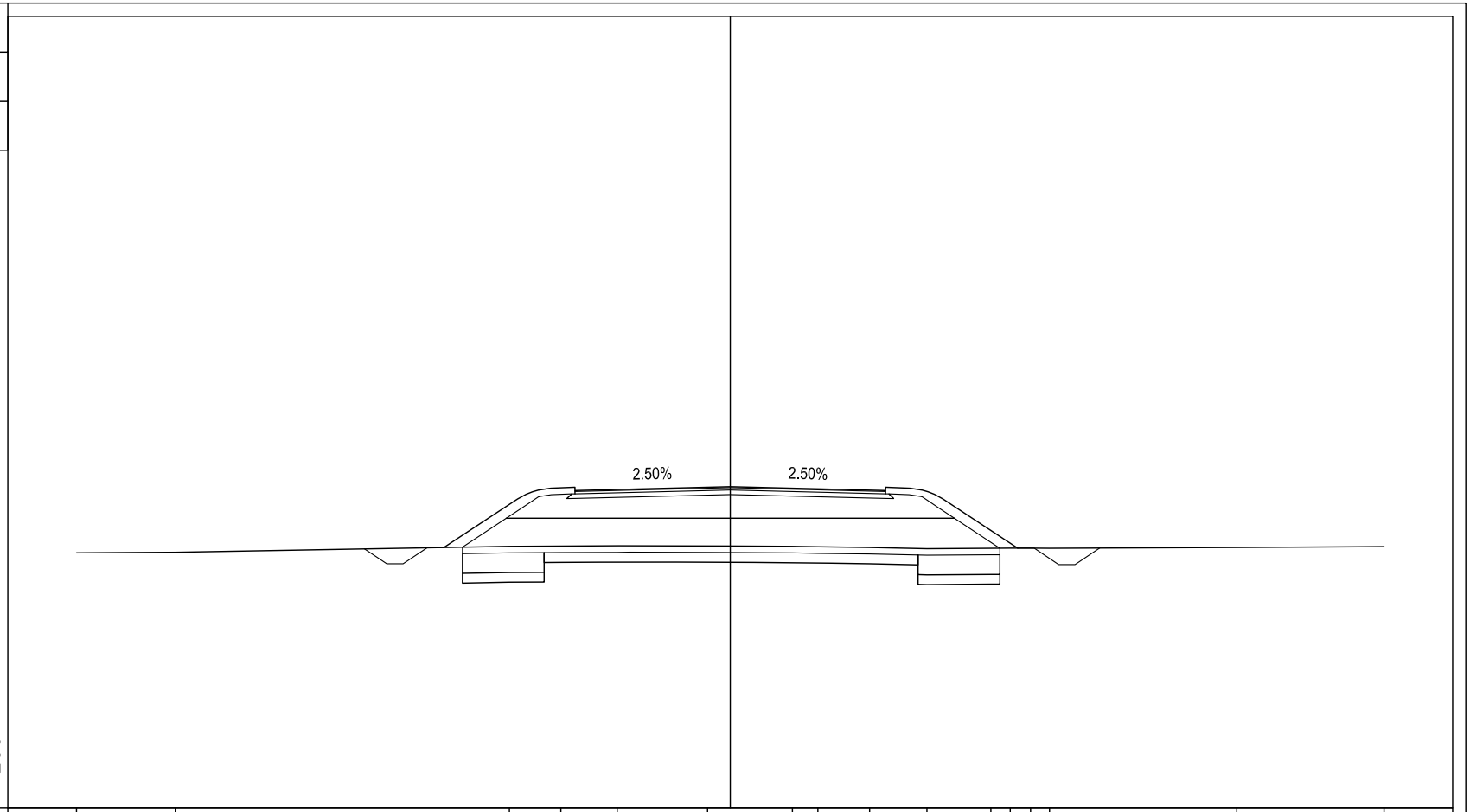

PROGRESSIVE TERRENO	-20.00	-16.98	-6.76	-5.18	-3.46	-0.70	1.90	2.68	4.26	6.02	7.97	8.56	9.19	9.77	15.50	20.00							
PARZIALI TERRENO	3.02	10.22	1.58	1.72	2.76	2.60	0.78	1.58	1.76	1.95	0.59	0.63	0.58	5.73	4.50								
QUOTE TERRENO	12.79	12.81	12.99	13.00	13.00	13.00	12.99	12.97	12.96	12.92	12.93	12.93	12.93	12.93	12.95	12.98							
PROGRESSIVE PROGETTO	-11.19	-10.51	-10.01	-9.26	-8.76	-6.05	-4.75	0.00	4.75	6.05	8.79	9.29	10.04	10.54	11.30								
PARZIALI PROGETTO	0.68	0.50	0.75	0.50	2.71	1.30	4.75	4.75	1.30	2.74	0.50	0.75	0.50	0.76									
QUOTE PROGETTO	12.91	12.45	12.45	12.95	12.95	14.74	14.69	14.81	14.69	14.74	12.93	12.93	12.43	12.43	12.94								

PROFILO C08-01BIS

SEZIONE 16

PROGRESSIVA 375.00

BONIFICA IN SITO	
BS1	3.56 mq.
BASE	
C1	1.38 mq.
TERRENO VEGETALE	
DD1	1.18 mq.
DD2	1.26 mq.
Totale:	2.44 mq.
FOSSO	
F1	0.76 mq.
F2	0.69 mq.
Totale:	1.45 mq.
RILEVATO	
RR1	18.04 mq.
RILEVATO SOTTOFONDAZIONE	
RS2	8.51 mq.
USURA	
a1	9.50 ml.
BINDER	
b1	9.50 ml.
INERBIMENTO	
i1	4.66 ml.
i2	4.91 ml.
Totale:	9.57 ml.
SCOTICO	
sc1	16.92 ml.

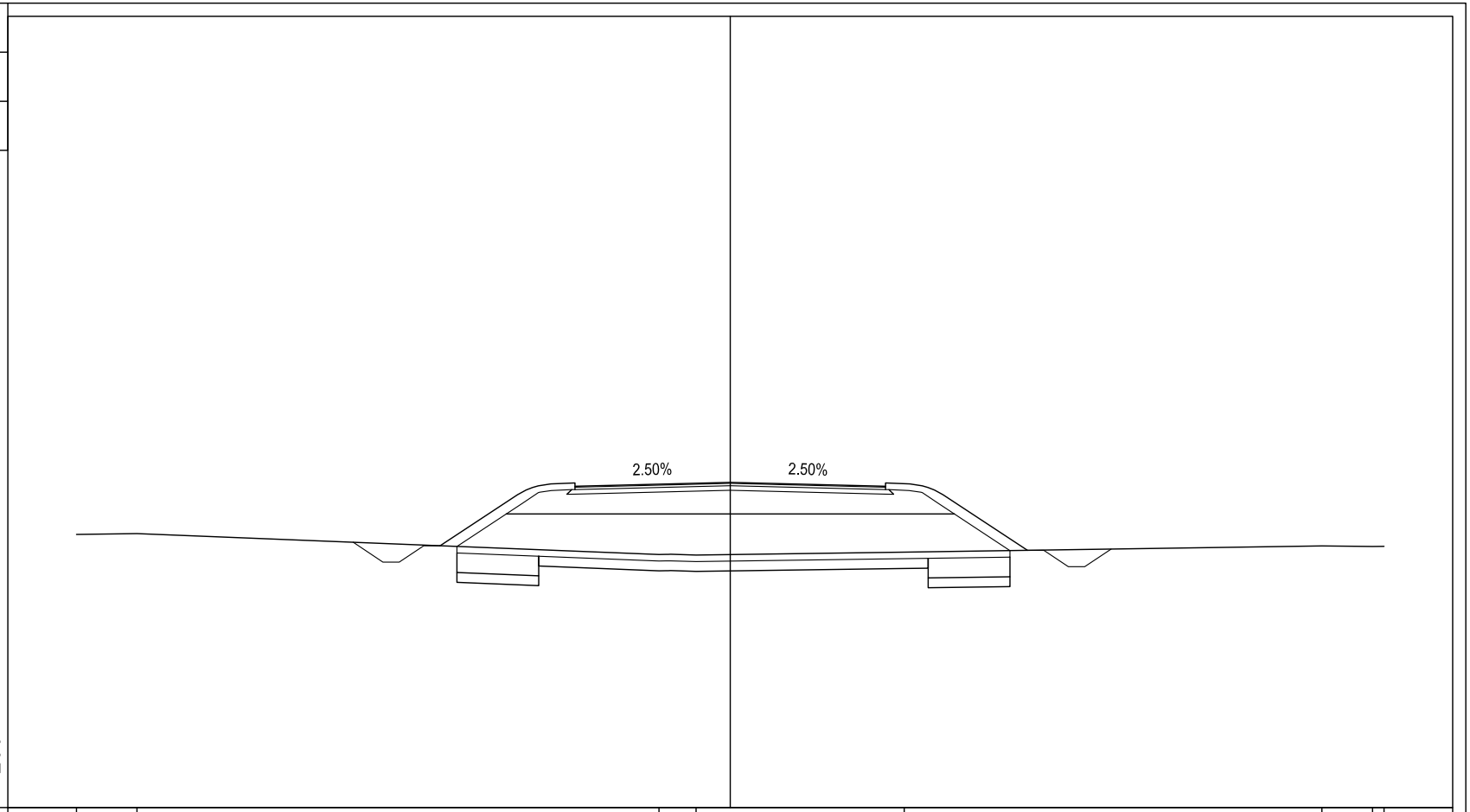

PROGRESSIVE TERRENO	-20.00	-18.15									-2.18	-1.05			5.32						18.10	19.65	20.00
PARZIALI TERRENO		1.85					15.97				1.13		6.37				12.78				1.55	0.35	
QUOTE TERRENO	13.35	13.38									12.74	12.72			12.81						13.00	12.99	12.99
PROGRESSIVE PROGETTO			-11.54	-10.63	-10.13	-9.38	-8.88	-6.05	-4.75			0.00			4.75	6.05		9.09	9.59	10.34	10.84	11.65	
PARZIALI PROGETTO			0.91	0.50	0.75	0.50	2.83	1.30		4.75			4.75		1.30		3.04	0.50	0.75	0.50		0.81	
QUOTE PROGETTO			13.11	12.51	12.51	13.01	13.01	14.87	14.83			14.94			14.83	14.87		12.87	12.87	12.37	12.37	12.90	

PROFILO C08-01BIS

SEZIONE 17

PROGRESSIVA 400.00

BONIFICA CON RIEMPIMENTO	
BR1	1.50 mq.
BR2	1.49 mq.
Totale:	2.99 mq.
BONIFICA IN SITO	
BS1	3.76 mq.
BS1	0.75 mq.
BS2	0.75 mq.
Totale:	5.26 mq.
BASE	
C1	1.38 mq.
TERRENO VEGETALE	
DD1	1.41 mq.
DD2	1.27 mq.
Totale:	2.68 mq.
FOSSO	
F1	0.57 mq.
F2	0.71 mq.
Totale:	1.28 mq.
RILEVATO	
RR1	17.88 mq.
RILEVATO SOTTOFONDAZIONE	
RS2	8.57 mq.
USURA	
a1	9.50 ml.
BINDER	
b1	9.50 ml.
INERBIMENTO	
i1	5.45 ml.
i2	4.95 ml.
Totale:	10.40 ml.
SCOTICO	
sc1	17.56 ml.

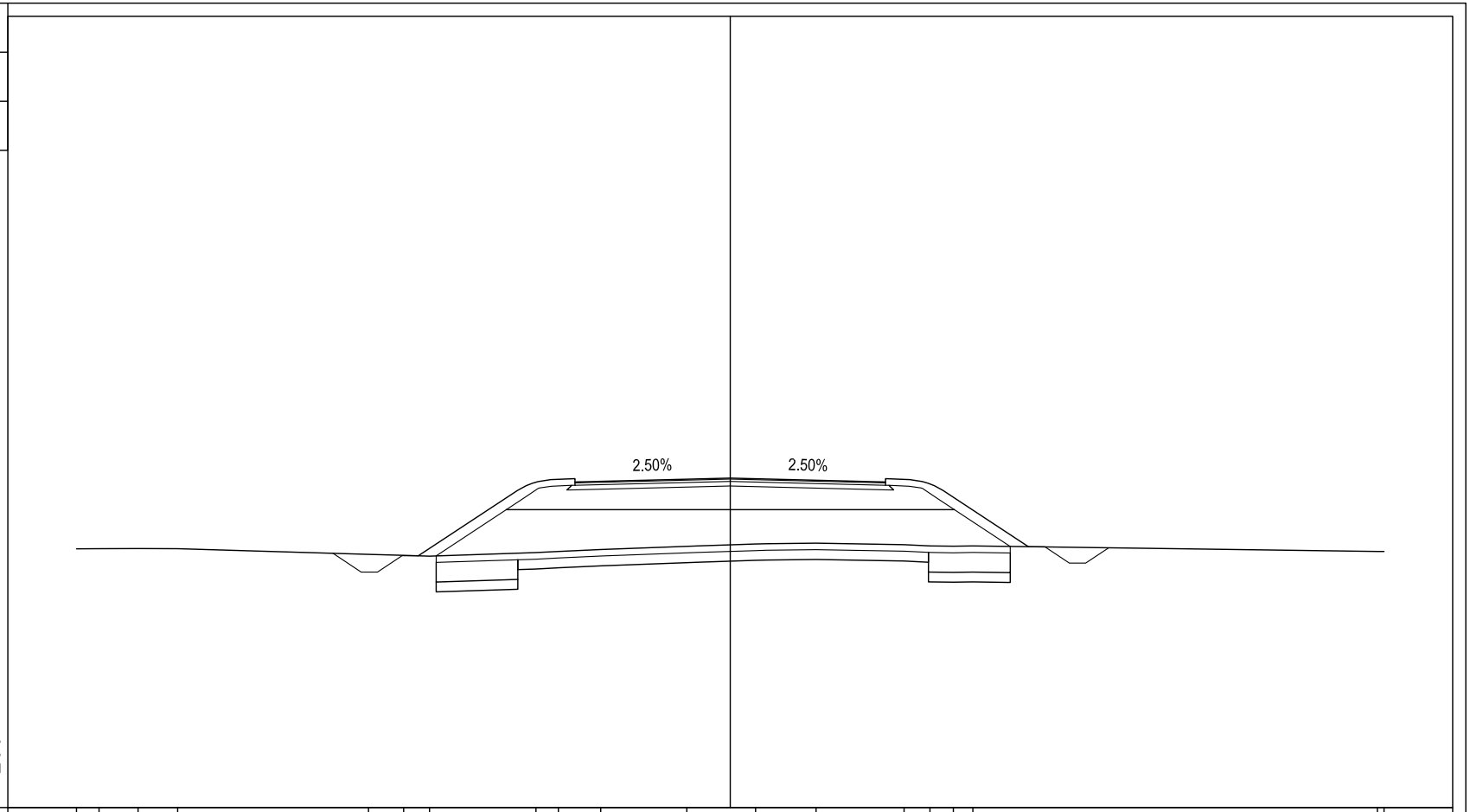

| | | |

PROFILO C08-01BIS

SEZIONE 18

PROGRESSIVA 425.00

BONIFICA CON RIEMPIMENTO	
BR1	1.49 mq.
BR2	1.51 mq.
Totale:	3.00 mq.
BONIFICA IN SITO	
BS1	3.76 mq.
BS1	0.75 mq.
BS2	0.74 mq.
Totale:	5.25 mq.
BASE	
C1	1.40 mq.
TERRENO VEGETALE	
DD1	1.34 mq.
DD2	1.35 mq.
Totale:	2.69 mq.
FOSSO	
F1	0.59 mq.
F2	0.59 mq.
Totale:	1.18 mq.
RILEVATO	
RR1	19.49 mq.
RILEVATO SOTTOFONDAZIONE	
RS2	8.55 mq.
USURA	
a1	9.50 ml.
BINDER	
b1	9.50 ml.
INERBIMENTO	
i1	5.16 ml.
i2	5.21 ml.
Totale:	10.37 ml.
SCOTICO	
sc1	17.54 ml.

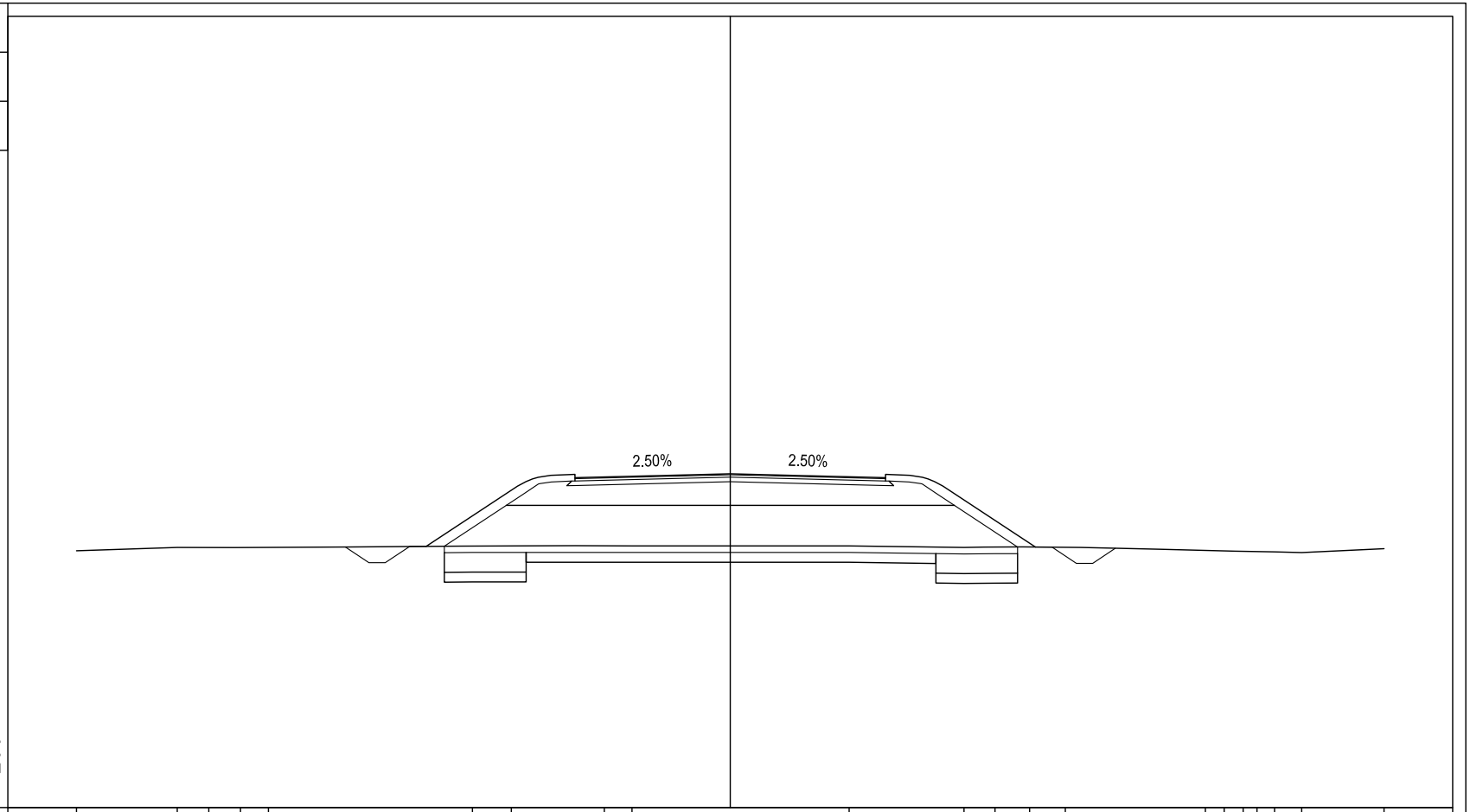

| | | |

PROFILO C08-01BIS

SEZIONE 19

PROGRESSIVA 450.00

BONIFICA CON RIEMPIMENTO	
BR1	1.50 mq.
BR2	1.50 mq.
Totale:	3.00 mq.
BONIFICA IN SITO	
BS1	3.89 mq.
BS1	0.74 mq.
BS2	0.75 mq.
Totale:	5.38 mq.
BASE	
C1	1.40 mq.
TERRENO VEGETALE	
DD1	1.38 mq.
DD2	1.49 mq.
Totale:	2.87 mq.
FOSSO	
F1	0.51 mq.
F2	0.68 mq.
Totale:	1.19 mq.
RILEVATO	
RR1	21.91 mq.
RILEVATO SOTTOFONDAZIONE	
RS2	8.54 mq.
USURA	
a1	9.50 ml.
BINDER	
b1	9.50 ml.
INERBIMENTO	
i1	5.32 ml.
i2	5.63 ml.
Totale:	10.95 ml.
SCOTICO	
sc1	18.02 ml.

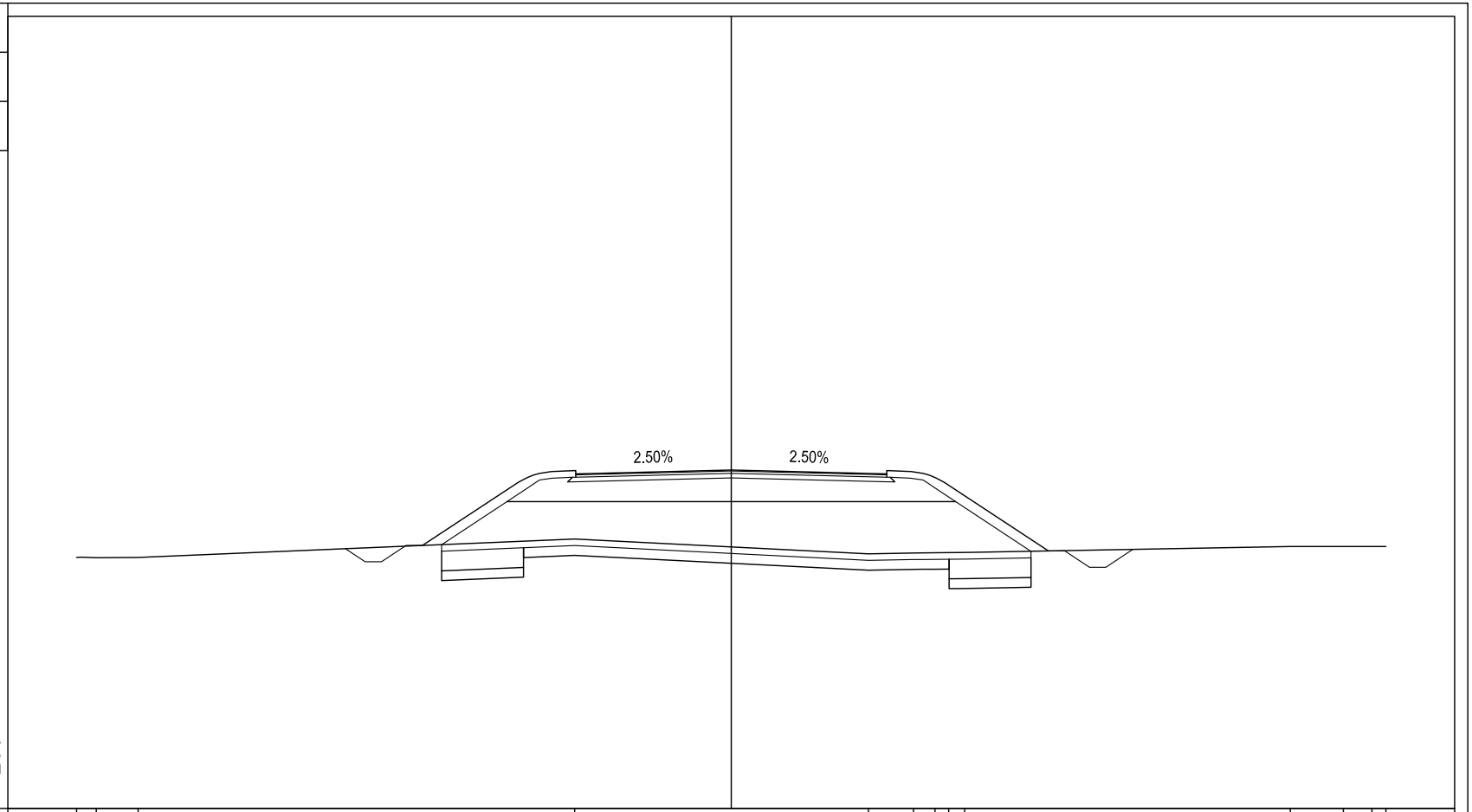

| | | |

PROFILO C08-01BIS

SEZIONE 20

PROGRESSIVA 475.00

BONIFICA CON RIEMPIMENTO	
BR1	1.48 mq.
BR2	1.51 mq.
Totale:	2.99 mq.
BONIFICA IN SITO	
BS1	3.95 mq.
BS1	0.76 mq.
BS2	0.74 mq.
Totale:	5.45 mq.
BASE	
C1	1.36 mq.
TERRENO VEGETALE	
DD1	1.43 mq.
DD2	1.43 mq.
Totale:	2.86 mq.
FOSSO	
F1	0.86 mq.
F2	0.58 mq.
Totale:	1.44 mq.
RILEVATO	
RR1	22.59 mq.
RILEVATO SOTTOFONDAZIONE	
RS2	8.60 mq.
USURA	
a1	9.50 ml.
BINDER	
b1	9.50 ml.
INERBIMENTO	
i1	5.56 ml.
i2	5.59 ml.
Totale:	11.15 ml.
SCOTICO	
sc1	18.74 ml.

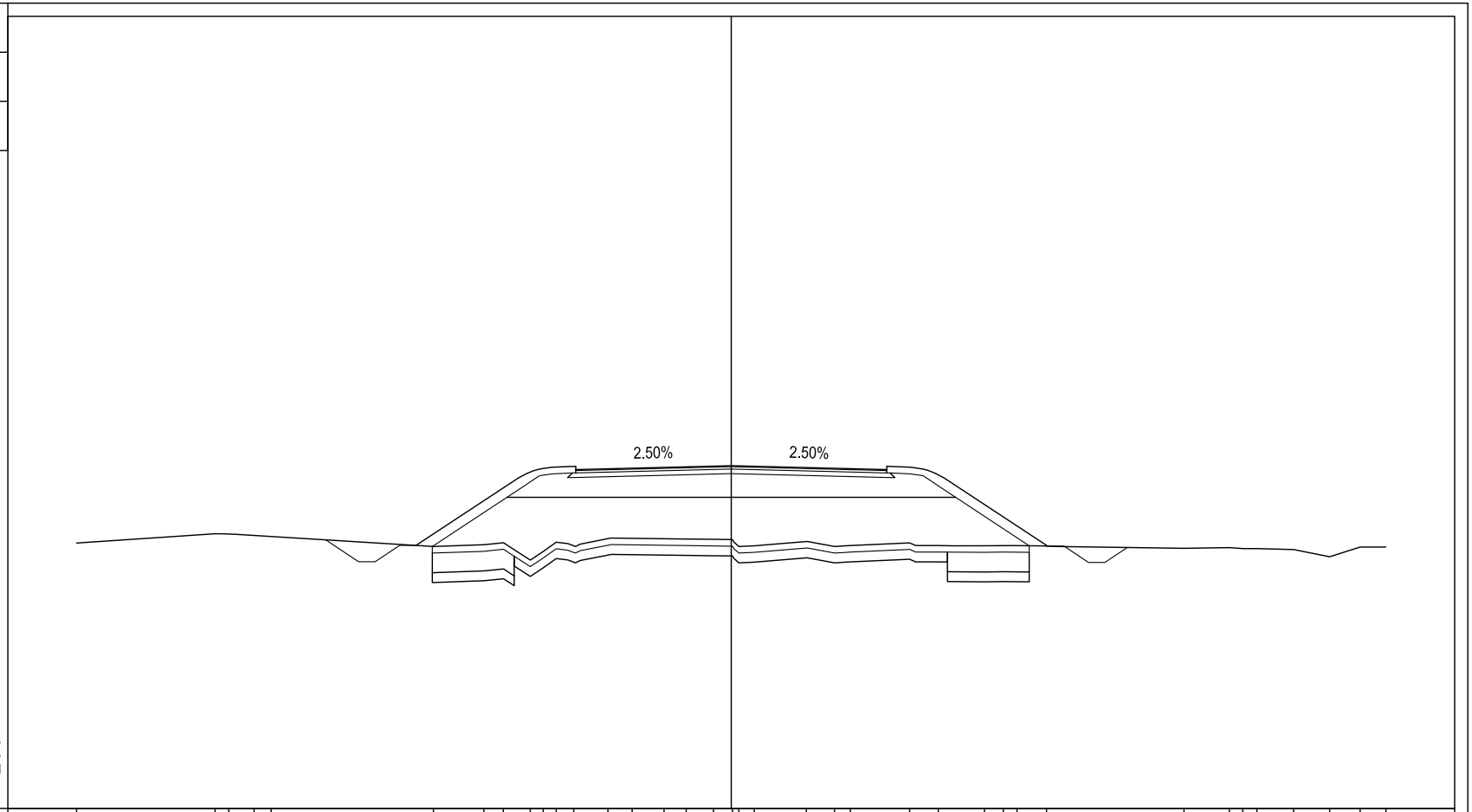

| | | |

PROFILO C08-01BIS

SEZIONE 21

PROGRESSIVA 500.00

BONIFICA CON RIEMPIMENTO	
BR1	1.50 mq.
BR2	1.50 mq.
Totale:	3.00 mq.
BONIFICA IN SITO	
BS1	4.07 mq.
BS1	0.75 mq.
BS2	0.75 mq.
Totale:	5.57 mq.
BASE	
C1	1.38 mq.
TERRENO VEGETALE	
DD1	1.51 mq.
DD2	1.56 mq.
Totale:	3.07 mq.
FOSSO	
F1	0.73 mq.
F2	0.69 mq.
Totale:	1.42 mq.
RILEVATO	
RR1	29.93 mq.
RILEVATO SOTTOFONDAZIONE	
RS2	8.57 mq.
USURA	
a1	9.50 ml.
BINDER	
b1	9.50 ml.
INERBIMENTO	
i1	5.68 ml.
i2	5.86 ml.
Totale:	11.54 ml.
SCOTICO	
sc1	18.61 ml.

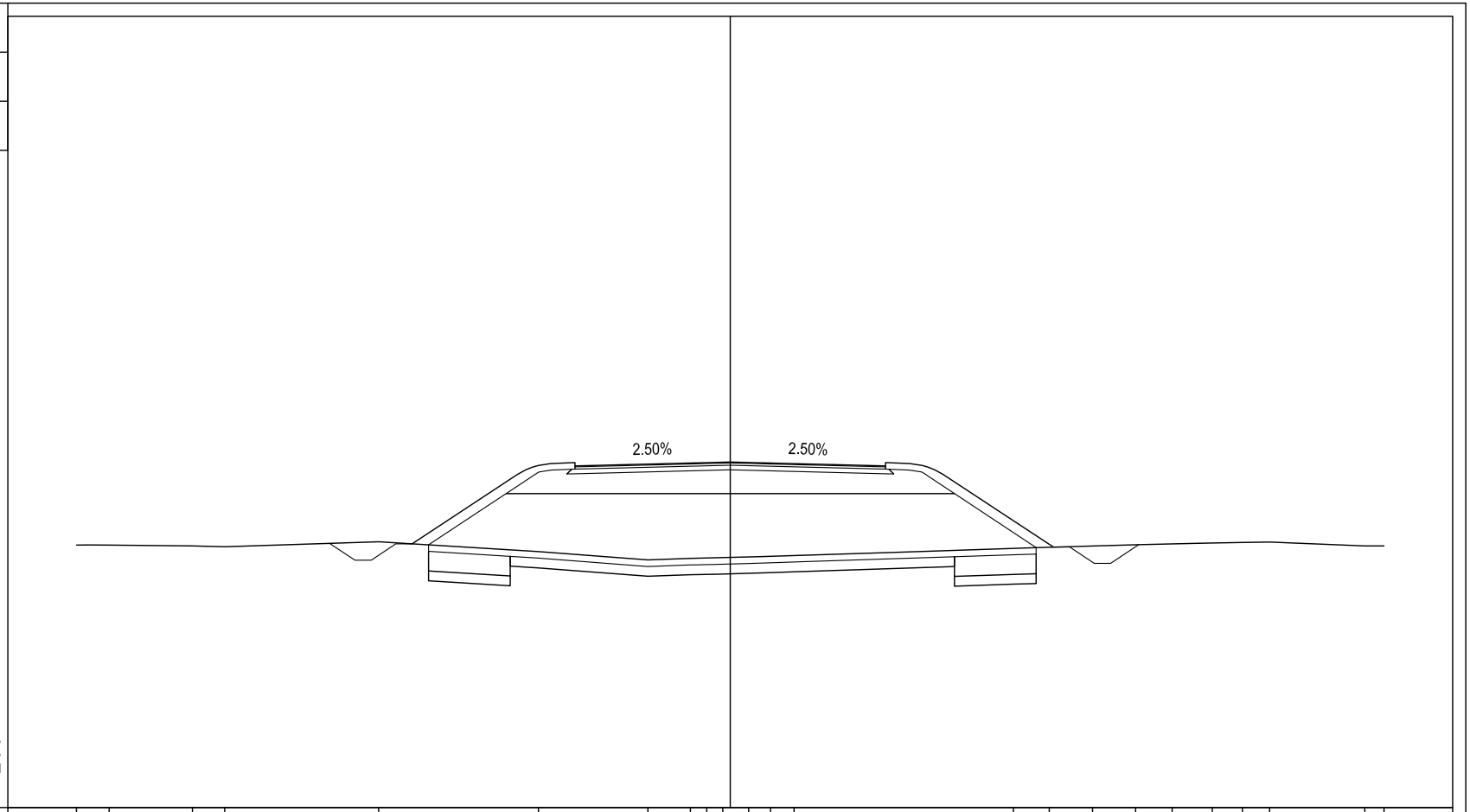

PROGRESSIVE TERRENO	20.00	19.00	16.45	15.47	10.76	-5.87	-2.52	-1.22	-0.72	-0.23	0.56	1.23	1.95	8.66	9.76	11.08	12.40	13.52	14.75	15.67	16.50	19.41	20.00										
PARZIALI TERRENO	1.00	2.55	0.98	4.71	4.89	3.35	1.30	0.50	0.49	0.79	0.67	0.72	6.71	1.10	1.32	1.32	1.12	1.23	0.92	0.83	2.91	0.59											
QUOTE TERRENO	13.03	13.03	13.00	12.97	13.13	12.83	12.57	12.62	12.63	12.64	12.66	12.68	12.71	12.93	12.96	13.00	13.03	13.06	13.09	13.11	13.12	13.00	13.00										
PROGRESSIVE PROGETTO								-12.26	-11.48	-10.98	-10.23	-9.73	-6.05	-4.75	0.00	4.75	6.05	9.88	10.38	11.13	11.63	12.49											
PARZIALI PROGETTO								0.78	0.50	0.75	0.50	3.68	1.30	4.75	4.75	1.30	3.83	0.50	0.75	0.50	0.86												
QUOTE PROGETTO								13.08	12.56	12.56	13.06	13.06	15.50	15.45	15.57	15.45	15.50	12.97	12.97	12.47	12.47	13.04											

PROFILO C08-01BIS

SEZIONE 22

PROGRESSIVA 525.00

BONIFICA CON RIEMPIMENTO	
BR1	1.50 mq.
BR2	1.50 mq.
Totale:	3.00 mq.
BONIFICA IN SITO	
BS1	4.29 mq.
BS1	0.75 mq.
BS2	0.75 mq.
Totale:	5.79 mq.
BASE	
C1	1.36 mq.
TERRENO VEGETALE	
DD1	1.59 mq.
DD2	1.69 mq.
Totale:	3.28 mq.
FOSSO	
F1	0.67 mq.
F2	0.60 mq.
Totale:	1.27 mq.
RILEVATO	
RR1	30.55 mq.
RILEVATO SOTTOFONDAZIONE	
RS2	8.60 mq.
USURA	
a1	9.50 ml.
BINDER	
b1	9.50 ml.
INERBIMENTO	
i1	6.09 ml.
i2	6.38 ml.
Totale:	12.47 ml.
SCOTICO	
sc1	19.30 ml.

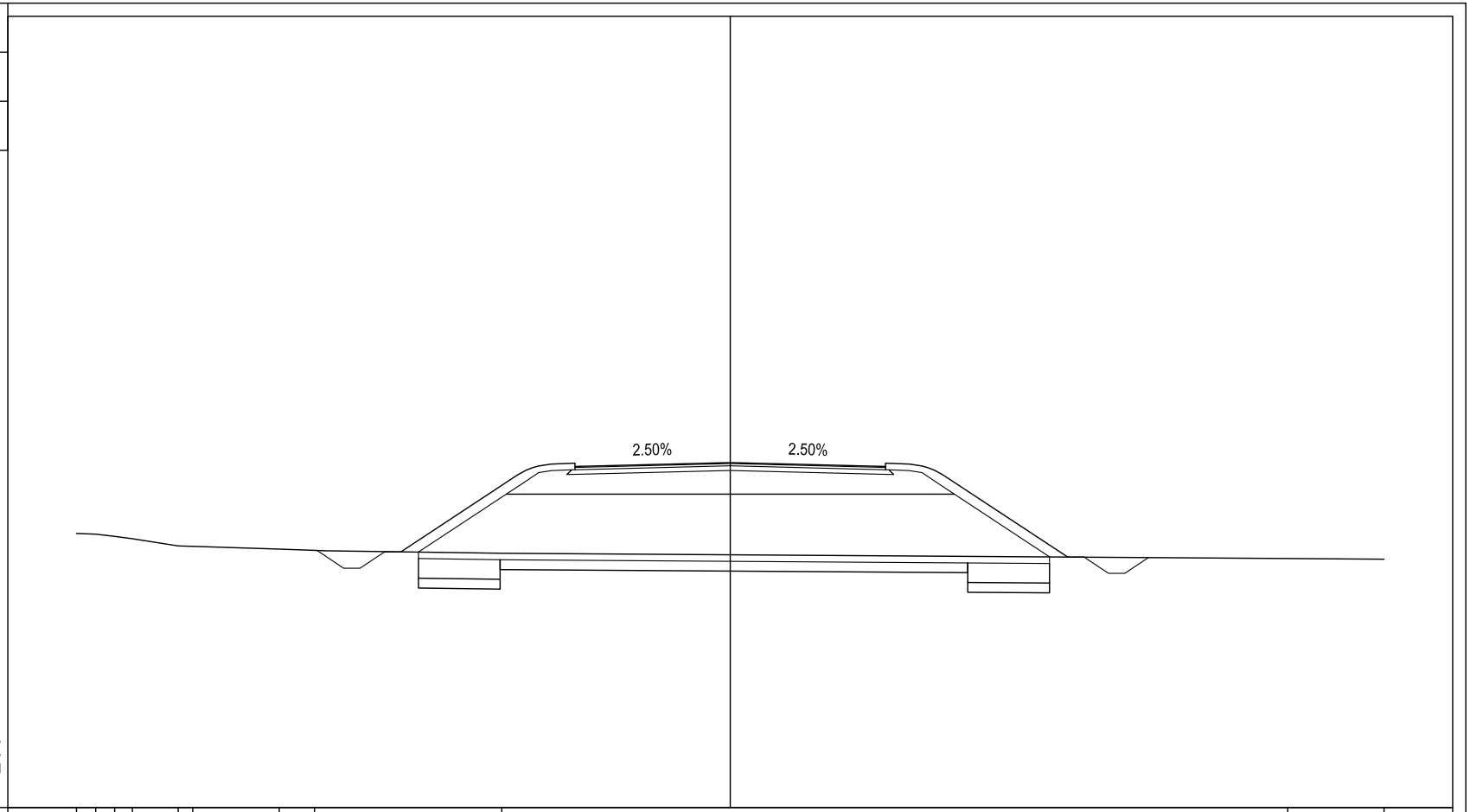

PROGRESSIVE TERRENO	20.00	19.41	18.83	18.29	16.89	16.45	13.80	12.72	-6.99	17.05	20.00
PARZIALI TERRENO	0.59	0.58	0.54	1.40	0.44	2.65	1.08	5.73	24.04	2.95
QUOTE TERRENO	13.38	13.36	13.29	13.22	13.00	12.99	12.90	12.87	12.78	12.62	12.59

PROGRESSIVE PROGETTO	12.64	11.83	11.33	10.58	10.08	-6.05	-4.75	0.00	4.75	6.05	10.32	10.82	11.57	12.07	12.79
PARZIALI PROGETTO	0.81	0.50	0.75	0.50	4.03	1.30	4.75	4.75	1.30	4.27	0.50	0.75	0.50	0.72
QUOTE PROGETTO	12.86	12.32	12.32	12.82	12.82	15.48	15.43	15.55	15.43	15.48	12.66	12.66	12.16	12.16	12.64

PROFILO C08-01BIS

SEZIONE 23

PROGRESSIVA 550.00

BONIFICA CON RIEMPIMENTO	
BR1	1.50 mq.
BONIFICA IN SITO	
BS1	4.97 mq.
BS1	0.75 mq.
Totale:	5.72 mq.
BASE	
C1	1.38 mq.
TERRENO VEGETALE	
DD1	1.52 mq.
DD2	1.55 mq.
Totale:	3.07 mq.
FOSSO	
F1	0.53 mq.
RILEVATO	
RR1	21.53 mq.
RILEVATO SOTTOFONDAZIONE	
RS2	8.57 mq.
USURA	
a1	9.50 ml.
BINDER	
b1	9.50 ml.
INERBIMENTO	
i1	5.98 ml.
i2	2.63 ml.
Totale:	8.61 ml.
SCOTICO	
sc1	19.08 ml.

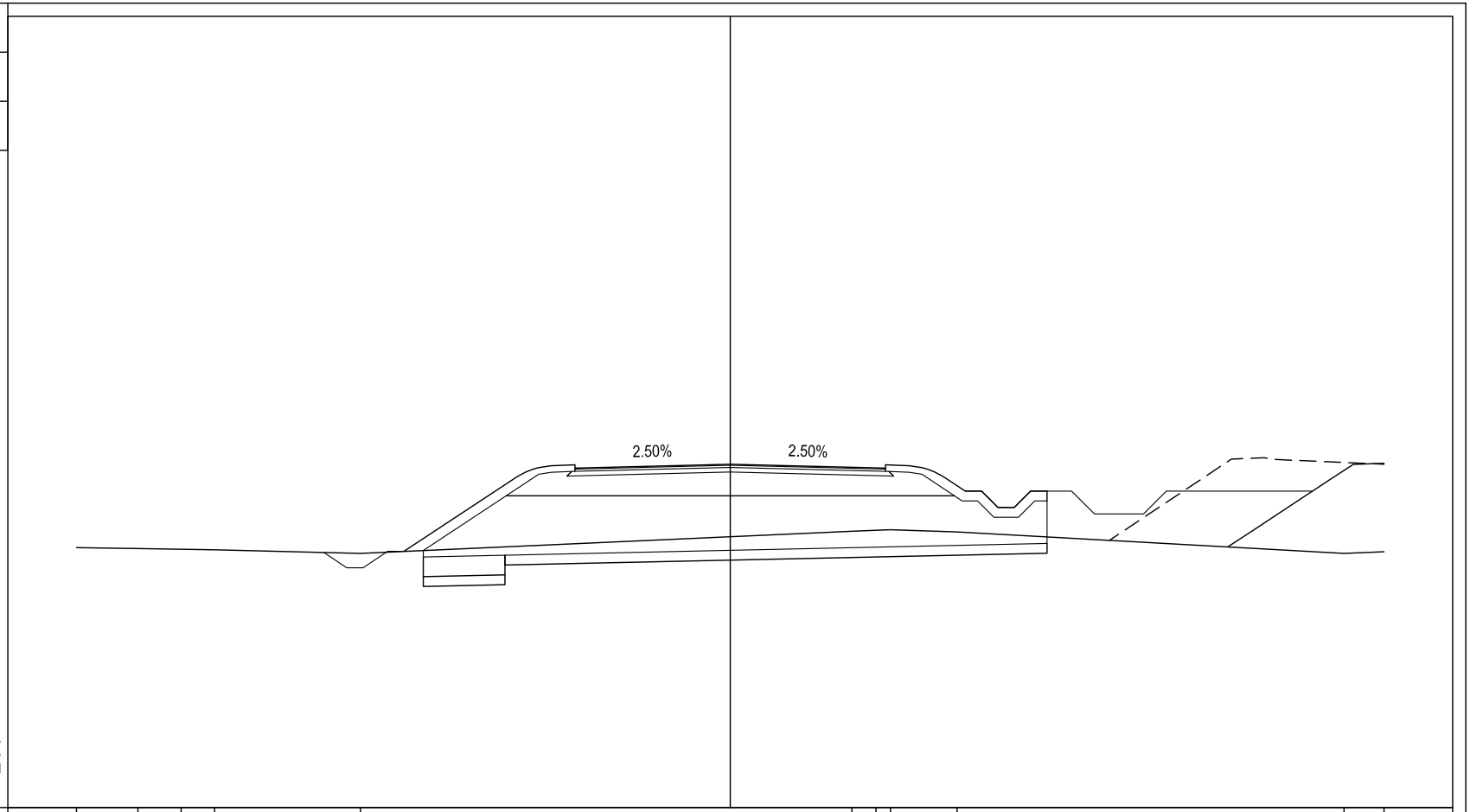

PROGRESSIVE TERRENO	20.00	18.12	16.80	15.78	11.31	3.72	4.46	4.90	6.94	18.77	20.00
PARZIALI TERRENO	1.88	1.32	1.02	4.47	15.03	0.74	0.44	2.04	11.83	1.23
QUOTE TERRENO	12.95	12.92	12.90	12.88	12.77	13.45	13.48	13.50	13.43	12.77	12.82

PROGRESSIVE PROGETTO	12.43	11.73	11.23	10.48	9.98	6.05	4.75	0.00	4.75	6.05	7.19	7.69	8.19	8.69	9.19	9.69
PARZIALI PROGETTO	0.70	0.50	0.75	0.50	3.93	1.30	4.75	4.75	1.30	1.14	0.50	0.50	0.50	0.50	0.50
QUOTE PROGETTO	12.80	12.33	12.33	12.83	12.83	15.43	15.38	15.50	15.38	15.43	14.68	14.68	14.18	14.18	14.68	14.68

PROFILO C08-01BIS

SEZIONE 24

PROGRESSIVA 575.00

BONIFICA CON RIEMPIMENTO	
BR1	1.51 mq.
BONIFICA IN SITO	
BS1	4.82 mq.
BS1	0.74 mq.
Totale:	5.56 mq.
BASE	
C1	1.38 mq.
TERRENO VEGETALE	
DD1	1.54 mq.
DD2	1.41 mq.
Totale:	2.95 mq.
FOSSO	
F1	0.66 mq.
RILEVATO	
RR1	25.32 mq.
RILEVATO SOTTOFONDAZIONE	
RS2	8.57 mq.
USURA	
a1	9.50 ml.
BINDER	
b1	9.50 ml.
INERBIMENTO	
i1	5.42 ml.
i2	2.57 ml.
Totale:	7.99 ml.
SCOTICO	
sc1	18.62 ml.

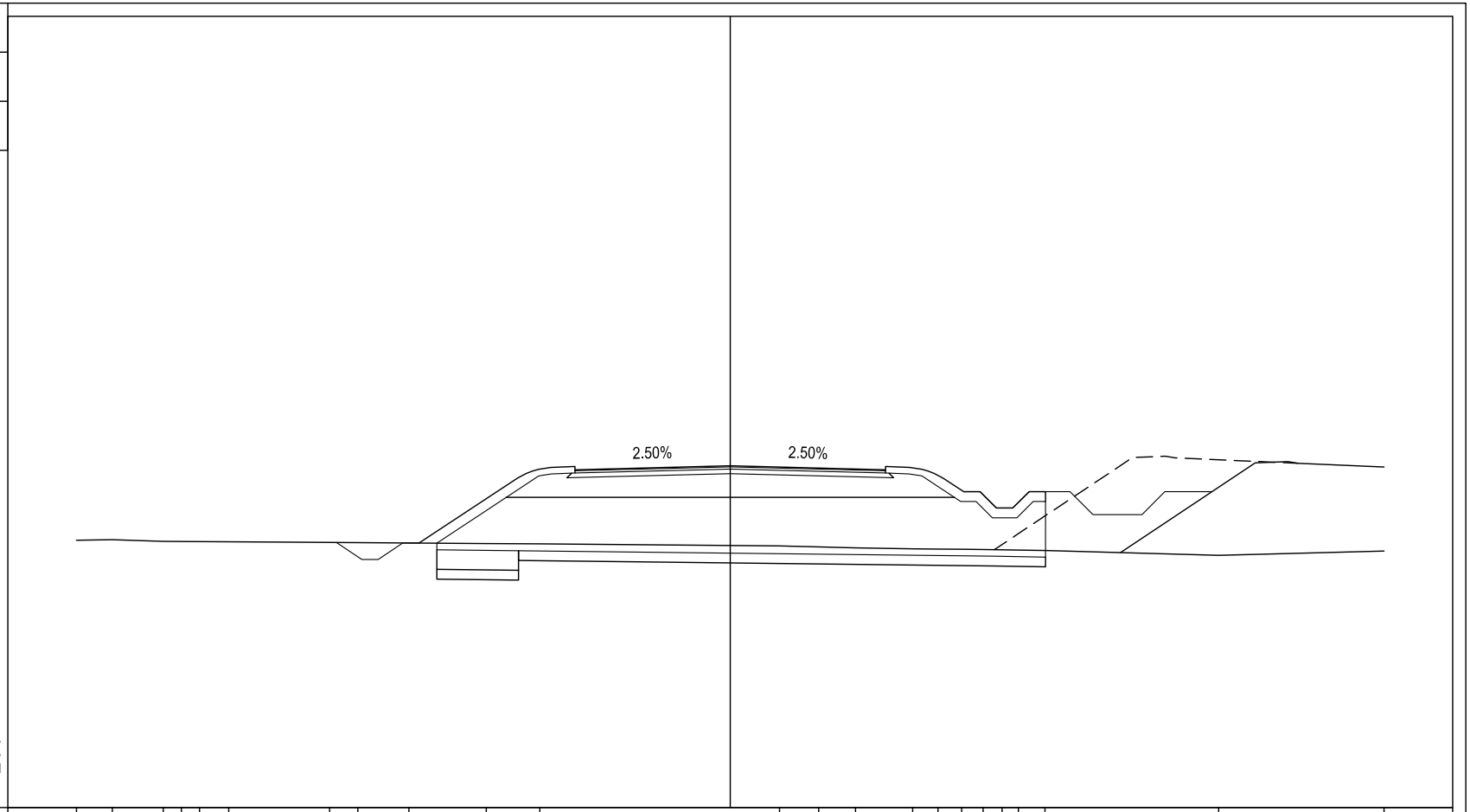

5 200 200

| | | |

PROFILO C08-01BIS

SEZIONE 25

PROGRESSIVA 600.00

BONIFICA CON RIEMPIMENTO	
BR1	1.50 mq.
BONIFICA IN SITO	
BS1	4.77 mq.
BS1	0.75 mq.
Totale:	5.52 mq.
BASE	
C1	1.40 mq.
TERRENO VEGETALE	
DD1	1.51 mq.
DD2	1.33 mq.
Totale:	2.84 mq.
FOSSO	
F1	0.65 mq.
RILEVATO	
RR1	23.06 mq.
RILEVATO SOTTOFONDAZIONE	
RS1	8.58 mq.
USURA	
a1	9.50 ml.
BINDER	
b1	9.50 ml.
INERBIMENTO	
i1	5.18 ml.
i2	2.52 ml.
Totale:	7.70 ml.
SCOTICO	
sc1	18.38 ml.

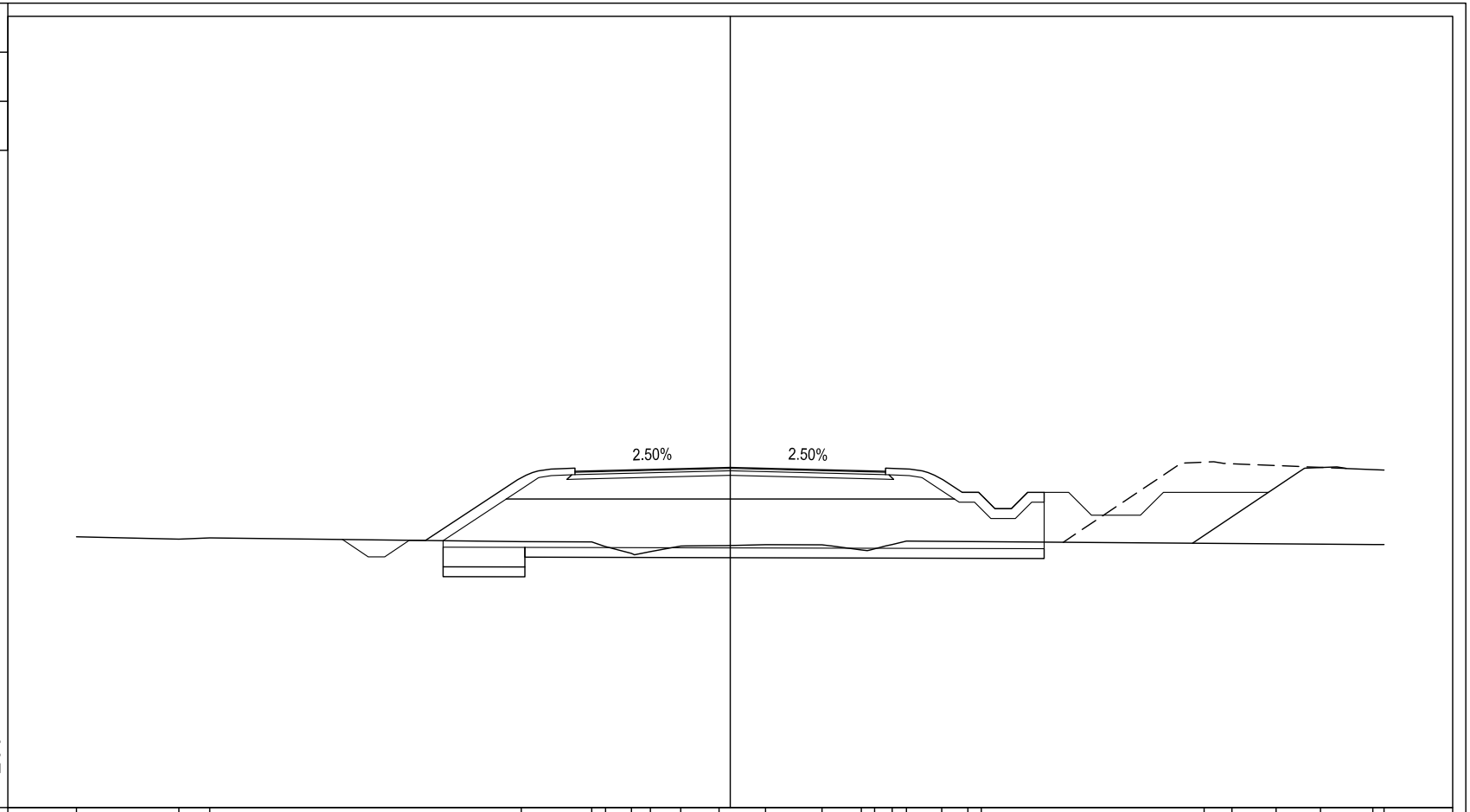

| | | |

PROFILO C08-01BIS

SEZIONE 26

PROGRESSIVA 622.53

BONIFICA CON RIEMPIMENTO	
BR1	1.50 mq.
BONIFICA IN SITO	
BS1	4.67 mq.
BS1	0.75 mq.
Totale:	5.42 mq.
BASE	
C1	1.38 mq.
TERRENO VEGETALE	
DD1	1.35 mq.
DD2	1.41 mq.
Totale:	2.76 mq.
FOSSO	
F1	0.77 mq.
RILEVATO	
RR1	23.05 mq.
RILEVATO SOTTOFONDAZIONE	
RS2	8.58 mq.
USURA	
a1	9.50 ml.
BINDER	
b1	9.50 ml.
INERBIMENTO	
i1	5.34 ml.
i2	1.94 ml.
Totale:	7.28 ml.
SCOTICO	
sc1	18.06 ml.

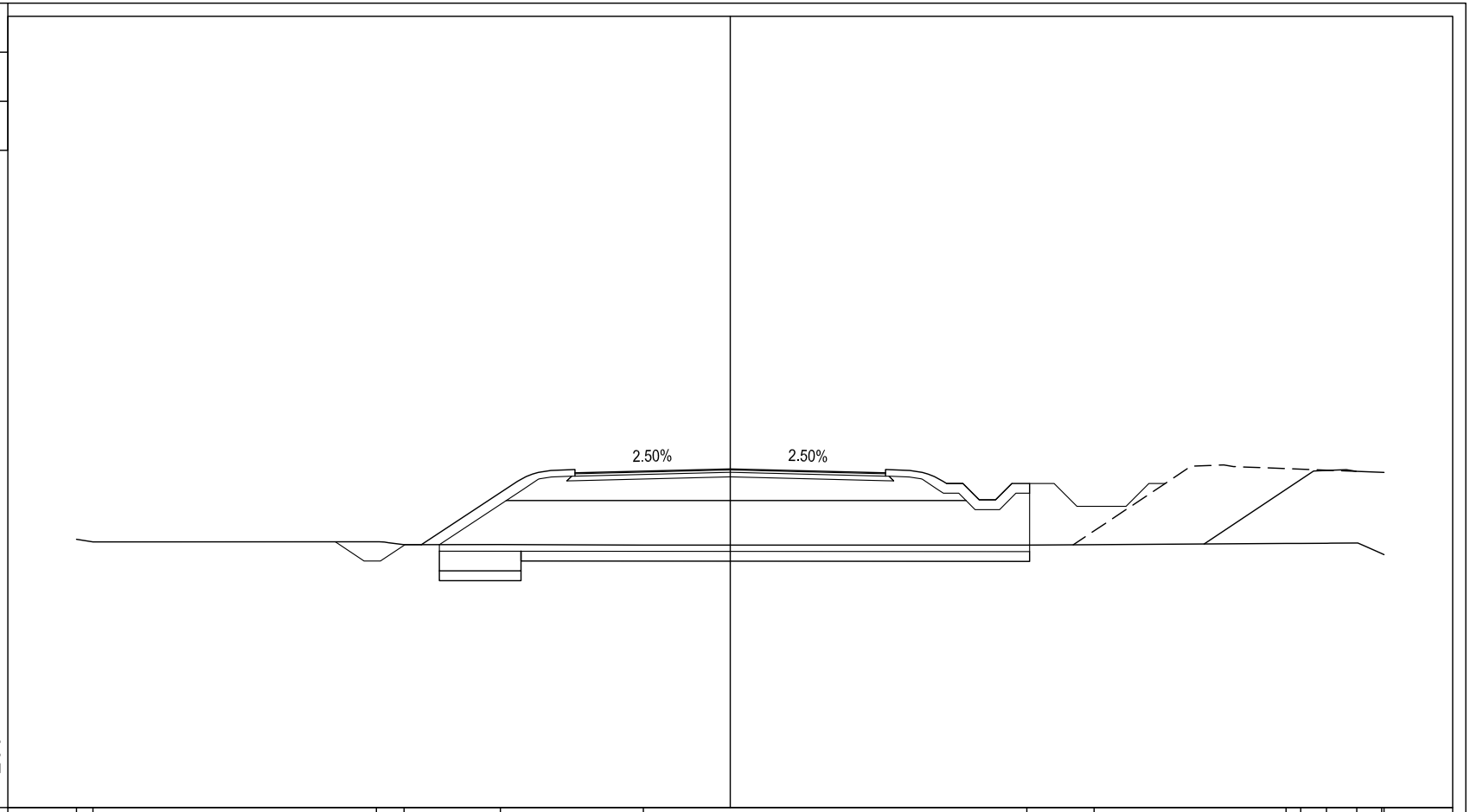

PROGRESSIVE TERRENO	-20.00	-19.50	-10.82	-9.98	-7.03	-2.66	9.07	11.13	17.00	17.45	18.24	19.16	19.92	20.00									
PARZIALI TERRENO	0.50	8.68	0.84	2.95	4.37	11.73	2.06	5.87	0.45	0.79	0.92	0.76	0.08										
QUOTE TERRENO	13.20	13.12	13.13	13.04	13.04	13.03	13.02	13.04	13.08	13.08	13.08	13.09	12.77	12.74									
PROGRESSIVE PROGETTO	-12.08	-11.20	-10.70	-9.95	-9.45	-6.05	-4.75	0.00	4.75	6.05	6.61	7.11	7.61	8.11	8.61	9.16							
PARZIALI PROGETTO	0.88	0.50	0.75	0.50	3.40	1.30	4.75	4.75	1.30	0.56	0.50	0.50	0.50	0.50	0.55								
QUOTE PROGETTO	13.13	12.54	12.54	13.04	13.04	15.28	15.24	15.35	15.24	15.28	14.91	14.91	14.41	14.91	14.91								

PROFILO C08-01BIS

SEZIONE 27

PROGRESSIVA 650.00

BONIFICA CON RIEMPIMENTO	
BR1	1.50 mq.
BONIFICA IN SITO	
BS1	4.55 mq.
BS1	0.75 mq.
Totale:	5.30 mq.
BASE	
C1	1.40 mq.
TERRENO VEGETALE	
DD1	1.25 mq.
DD2	1.31 mq.
Totale:	2.56 mq.
FOSSO	
F1	1.04 mq.
RILEVATO	
RR1	25.80 mq.
RILEVATO SOTTOFONDAZIONE	
RS2	8.72 mq.
USURA	
a1	9.50 ml.
BINDER	
b1	9.50 ml.
INERBIMENTO	
i1	5.10 ml.
i2	1.70 ml.
Totale:	6.80 ml.
SCOTICO	
sc1	17.68 ml.

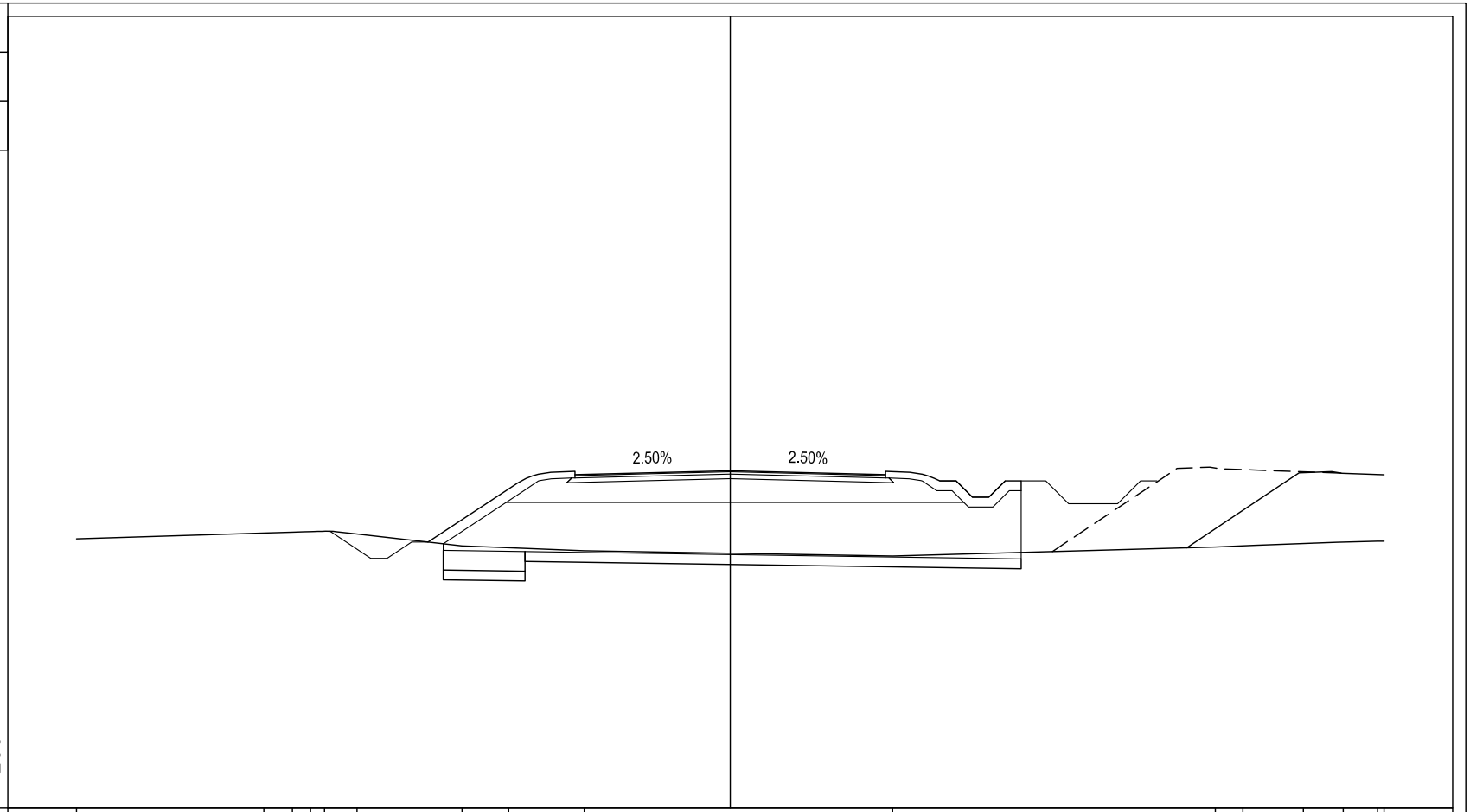

PROGRESSIVE TERRENO	-20.00		-14.27	-13.40	-12.84	-12.41	-11.42		-8.20	-6.78	-4.47		4.96		14.84	15.68	17.53	18.75	19.80	20.00				
PARZIALI TERRENO		5.73	0.87	0.56	0.43	0.99	3.22	1.42	2.31		9.43		9.88		0.84	1.85	1.22	1.05	0.20					
QUOTE TERRENO	13.22		13.40	13.42	13.44	13.45	13.36	13.00	12.95	12.85		12.69		12.97	13.00	13.08	13.12	13.14	13.15					
PROGRESSIVE PROGETTO					-12.25	-11.00	-10.50	-9.75	-9.25	-6.05	-4.75		0.00		4.75	6.05	6.41	6.91	7.41	7.91	8.41	8.90		
PARZIALI PROGETTO					1.25	0.50	0.75	0.50	3.20	1.30	4.75		4.75		1.30	0.36	0.50	0.50	0.50	0.50	0.50	0.49		
QUOTE PROGETTO					13.45	12.62	12.62	13.12	13.12	15.23	15.18		15.30		15.18	15.23	14.99	14.99	14.49	14.49	14.99	14.99		

PROFILO C08-01BIS

SEZIONE 28

PROGRESSIVA 675.00

BONIFICA CON RIEMPIMENTO	
BR1	1.50 mq.
BONIFICA IN SITO	
BS1	4.62 mq.
BS1	0.75 mq.
Totale:	5.37 mq.
BASE	
C1	1.38 mq.
TERRENO VEGETALE	
DD1	1.24 mq.
DD2	1.42 mq.
Totale:	2.66 mq.
FOSSO	
F1	0.73 mq.
RILEVATO	
RR1	26.16 mq.
RILEVATO SOTTOFONDAZIONE	
RS2	8.73 mq.
USURA	
a1	9.50 ml.
BINDER	
b1	9.50 ml.
INERBIMENTO	
i1	5.52 ml.
i2	1.60 ml.
Totale:	7.12 ml.
SCOTICO	
sc1	17.90 ml.

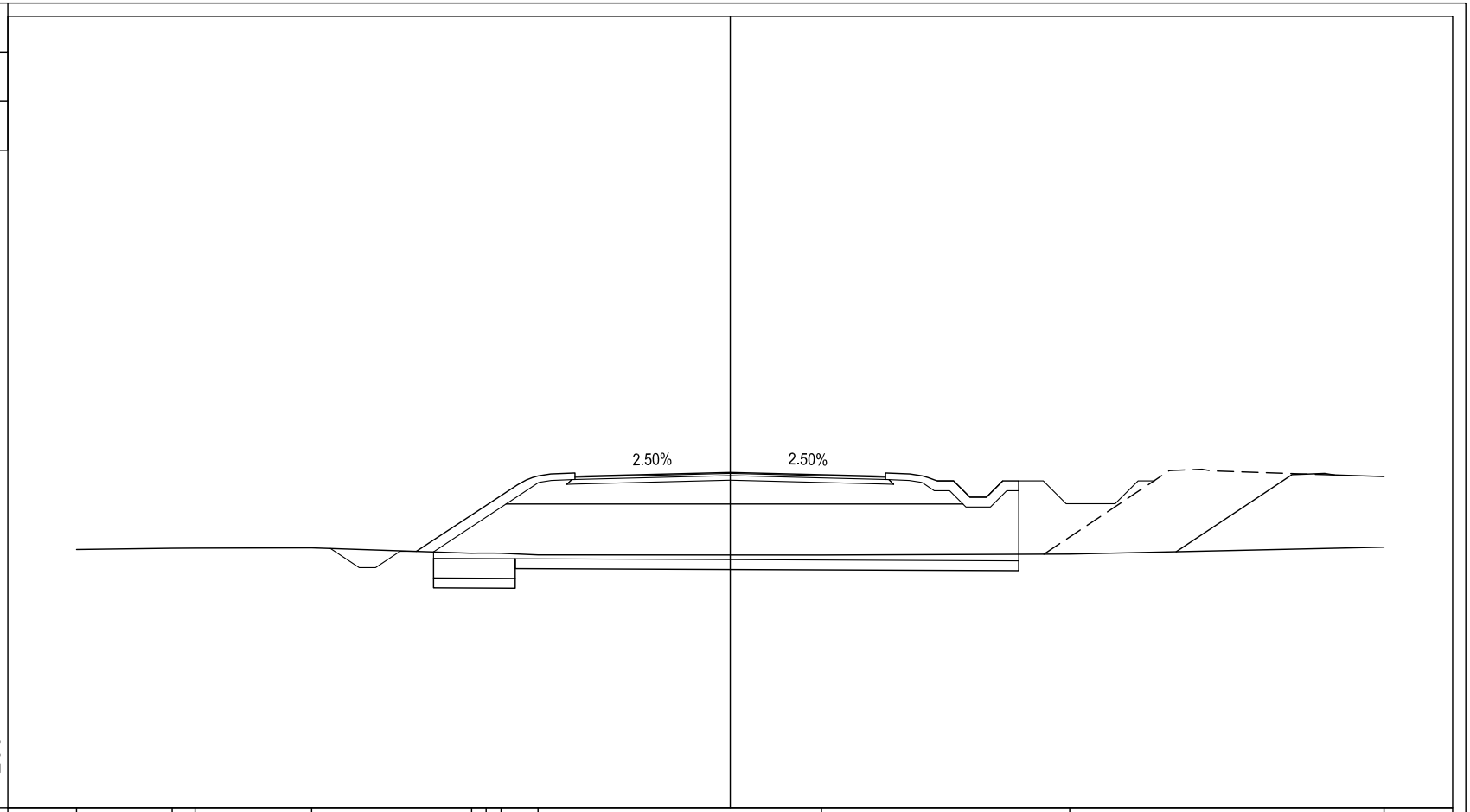

PROGRESSIVE TERRENO	-20.00		-17.07	-16.37		-12.81		-7.91	-7.47	-7.01	-5.88		2.79		10.38		20.00
PARZIALI TERRENO		2.93	0.70		3.56		4.90	0.44	0.46		1.13	8.67		7.59		9.62	
QUOTE TERRENO	12.89		12.93	12.93		12.94		12.78	12.78	12.78	12.73		12.72		12.75		12.96

PROGRESSIVE PROGETTO						-12.23	-11.35	-10.85	-10.10	-9.60		-6.05	-4.75		0.00		4.75	6.05	6.83	7.33	7.83	8.33	8.82
PARZIALI PROGETTO						0.88	0.50	0.75	0.50		3.55	1.30		4.75		4.75	1.30	0.78	0.50	0.50	0.50	0.49	
QUOTE PROGETTO						12.92	12.34	12.34	12.84	12.84		15.18	15.13		15.25		15.13	15.18	14.99	14.49	14.49	14.99	14.99

PROFILO C08-01BIS

SEZIONE 29

PROGRESSIVA 700.00

BONIFICA CON RIEMPIMENTO	
BR1	1.50 mq.
BONIFICA IN SITO	
BS1	4.55 mq.
BS1	0.75 mq.
Totale:	5.30 mq.
BASE	
C1	1.38 mq.
TERRENO VEGETALE	
DD1	1.22 mq.
DD2	1.36 mq.
Totale:	2.58 mq.
FOSSO	
F1	0.61 mq.
RILEVATO	
RR1	24.30 mq.
RILEVATO SOTTOFONDAZIONE	
RS2	8.74 mq.
USURA	
a1	9.50 ml.
BINDER	
b1	9.50 ml.
INERBIMENTO	
i1	5.31 ml.
i2	1.58 ml.
Totale:	6.89 ml.
SCOTICO	
sc1	17.68 ml.

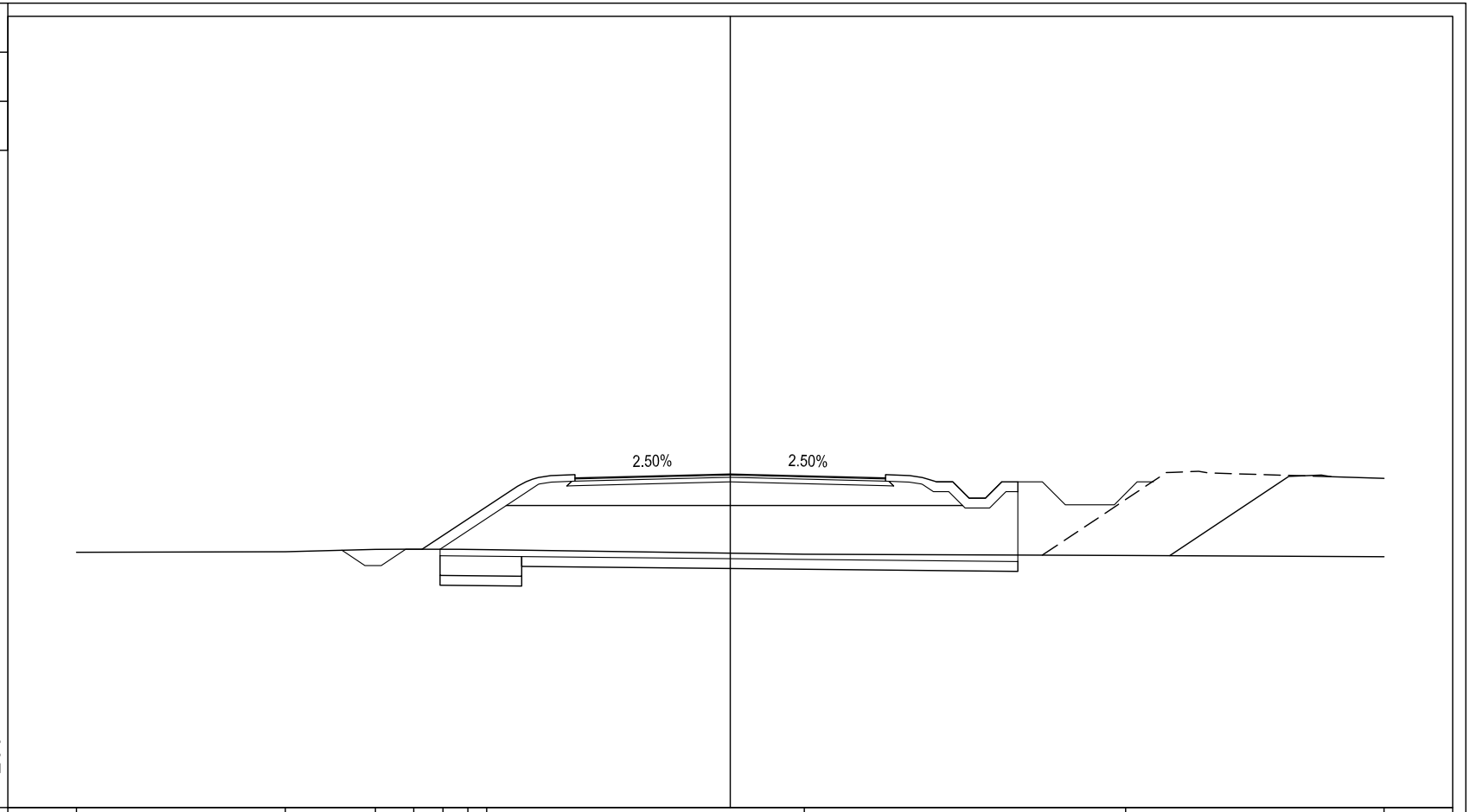

| | | |

PROFILO C08-01BIS

SEZIONE 30

PROGRESSIVA 727.47

BONIFICA CON RIEMPIMENTO	
BR1	1.50 mq.
BONIFICA IN SITO	
BS1	4.42 mq.
BS1	0.75 mq.
Totale:	5.17 mq.
BASE	
C1	1.38 mq.
TERRENO VEGETALE	
DD1	1.26 mq.
DD2	1.26 mq.
Totale:	2.52 mq.
FOSSO	
F1	0.46 mq.
RILEVATO	
RR1	16.98 mq.
RILEVATO SOTTOFONDAZIONE	
RS2	8.64 mq.
USURA	
a1	9.50 ml.
BINDER	
b1	9.50 ml.
INERBIMENTO	
i1	4.85 ml.
i2	1.58 ml.
Totale:	6.43 ml.
SCOTICO	
sc1	17.23 ml.

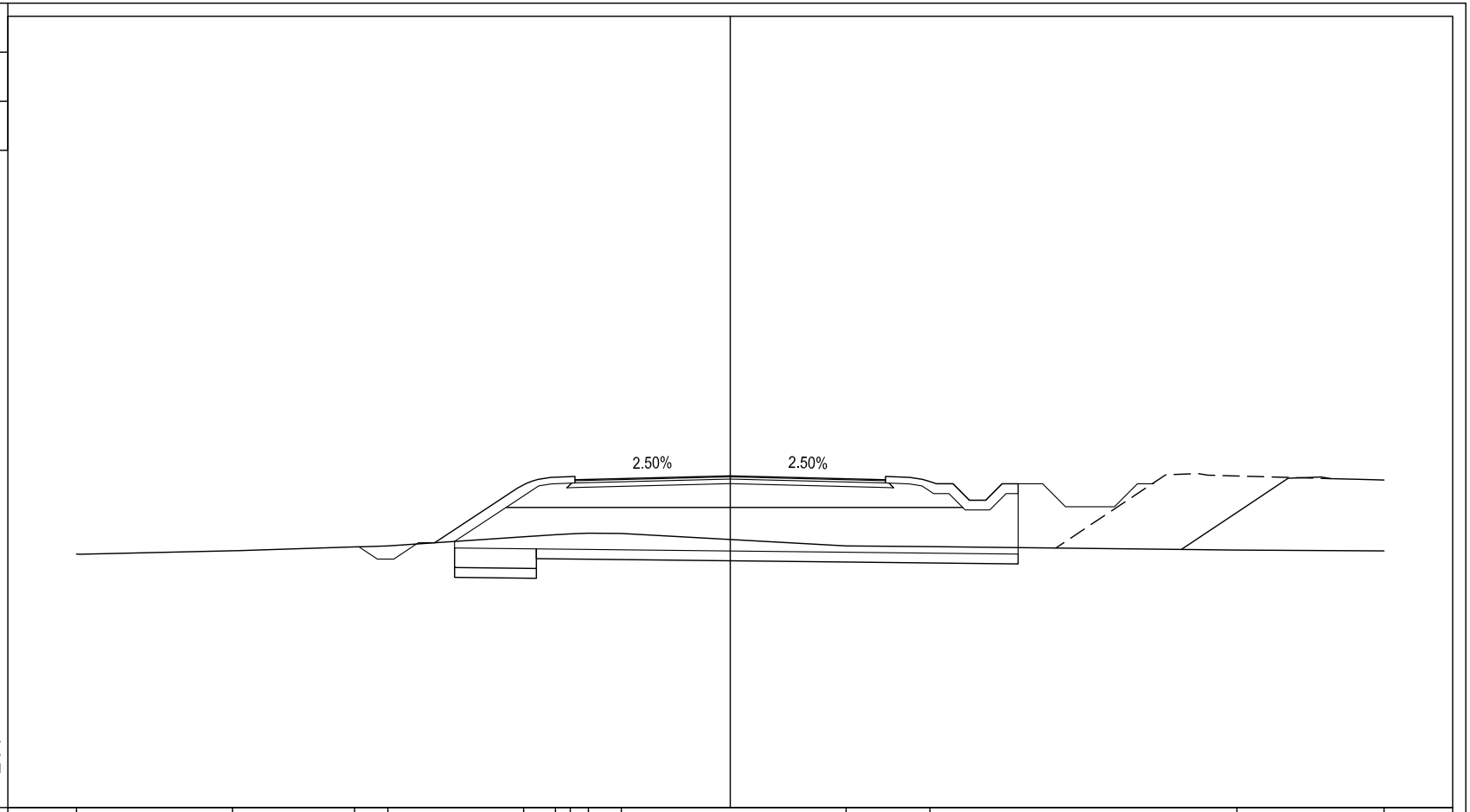

PROGRESSIVE TERRENO	-20.00		-15.23		-11.50	-10.48		-6.32	-5.35	-4.90	-4.34	-3.33		3.54		6.11		15.50		20.00
PARZIALI TERRENO		4.77		3.73	1.02		4.16	0.97	0.45	0.56	1.01		6.87		2.57		9.39		4.50	
QUOTE TERRENO	12.75		12.85		12.97	13.00		13.28	13.34	13.37	13.39	13.38		13.00		12.98		12.88		12.85

PROGRESSIVE PROGETTO					-11.36	-10.79	-10.29	-9.54	-9.04		-6.05	-4.75		0.00		4.75	6.05	6.81	7.31	7.81	8.31	8.80			
PARZIALI PROGETTO					0.57	0.50	0.75	0.50		2.99		1.30	4.75		4.75		1.30	0.76	0.50	0.50	0.50		0.49		
QUOTE PROGETTO					12.97	12.60	12.60	13.10	13.10		15.07	15.03		15.14		15.03	15.07	14.90	14.40	14.40	14.90	14.90			

PROFILO C08-01BIS

SEZIONE 31

PROGRESSIVA 750.00

BONIFICA CON RIEMPIMENTO	
BR1	1.51 mq.
BONIFICA IN SITO	
BS1	4.40 mq.
BS1	0.75 mq.
Totale:	5.15 mq.
BASE	
C1	1.36 mq.
TERRENO VEGETALE	
DD1	1.24 mq.
DD2	1.15 mq.
Totale:	2.39 mq.
FOSSO	
F1	0.61 mq.
RILEVATO	
RR1	20.16 mq.
RILEVATO SOTTOFONDAZIONE	
RS2	8.73 mq.
USURA	
a1	9.50 ml.
BINDER	
b1	9.50 ml.
INERBIMENTO	
i1	4.34 ml.
i2	1.50 ml.
Totale:	5.84 ml.
SCOTICO	
sc1	17.11 ml.

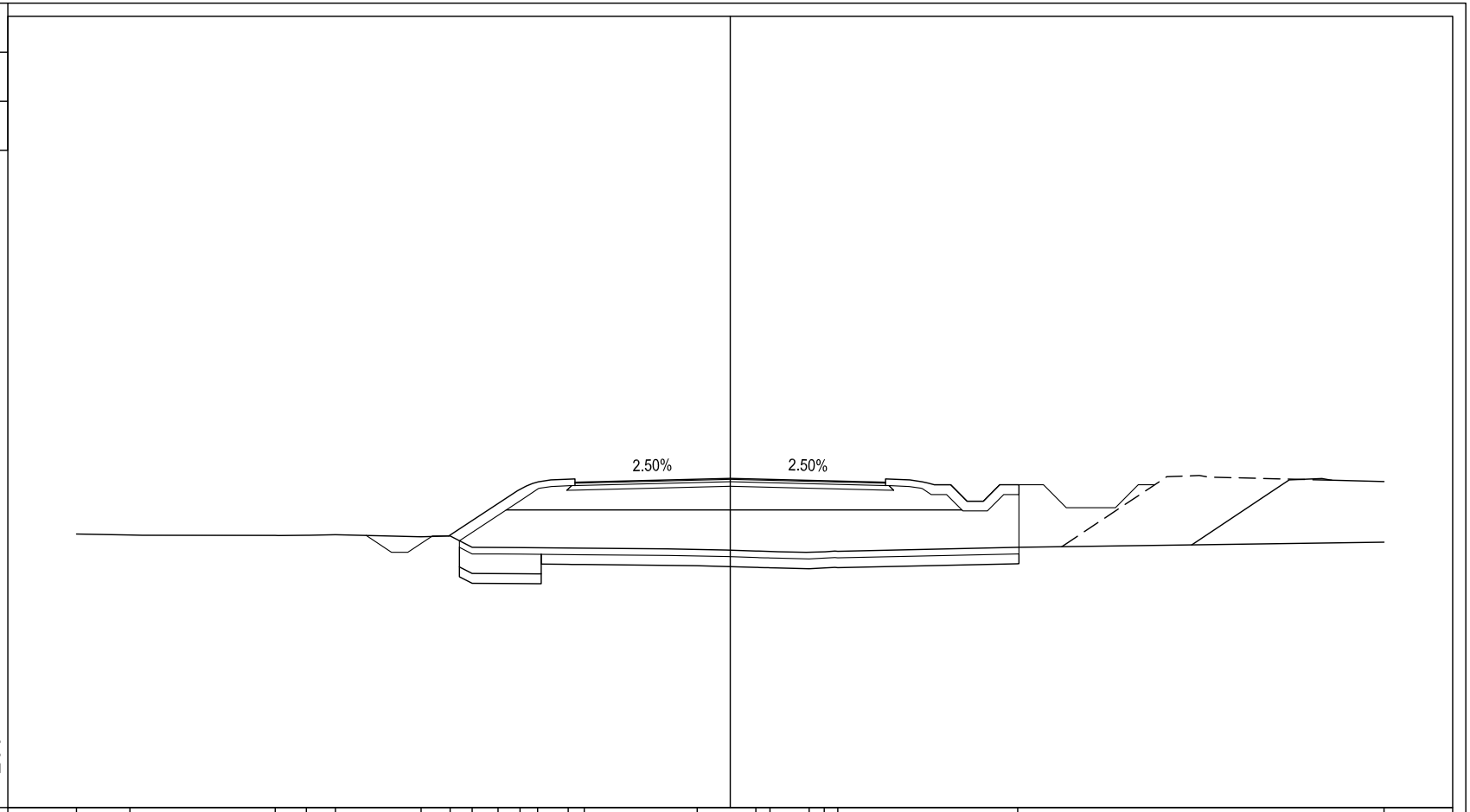

| | | |

PROFILO C08-01BIS

SEZIONE 32

PROGRESSIVA 775.00

BONIFICA CON RIEMPIMENTO	
BR1	1.50 mq.
BONIFICA IN SITO	
BS1	4.43 mq.
BS1	0.75 mq.
Totale:	5.18 mq.
BASE	
C1	1.36 mq.
TERRENO VEGETALE	
DD1	1.26 mq.
DD2	1.17 mq.
Totale:	2.43 mq.
FOSSO	
F1	0.63 mq.
RILEVATO	
RR1	16.41 mq.
RILEVATO SOTTOFONDAZIONE	
RS2	8.58 mq.
USURA	
a1	9.50 ml.
BINDER	
b1	9.50 ml.
INERBIMENTO	
i1	4.62 ml.
i2	1.73 ml.
Totale:	6.35 ml.
SCOTICO	
sc1	17.25 ml.

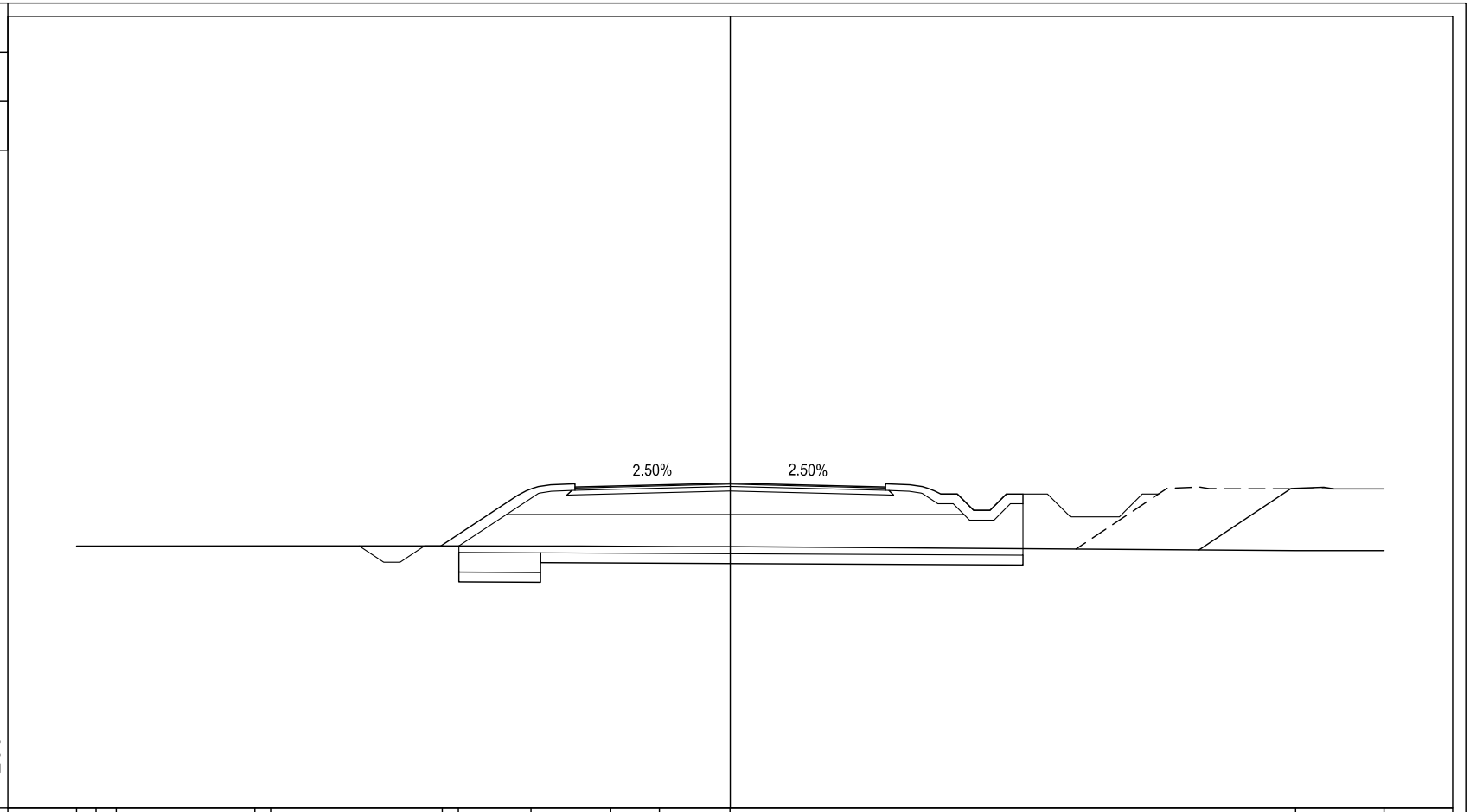

| | | |

PROFILO C08-01BIS

SEZIONE 33

PROGRESSIVA 800.00

BONIFICA CON RIEMPIMENTO	
BR1	1.50 mq.
BONIFICA IN SITO	
BS1	4.41 mq.
BS1	0.75 mq.
Totale:	5.16 mq.
BASE	
C1	1.36 mq.
TERRENO VEGETALE	
DD1	1.31 mq.
DD2	1.08 mq.
Totale:	2.39 mq.
FOSSO	
F1	0.62 mq.
RILEVATO	
RR1	12.93 mq.
RILEVATO SOTTOFONDAZIONE	
RS2	8.55 mq.
USURA	
a1	9.50 ml.
BINDER	
b1	9.50 ml.
INERBIMENTO	
i1	4.34 ml.
i2	1.98 ml.
Totale:	6.32 ml.
SCOTICO	
sc1	17.21 ml.

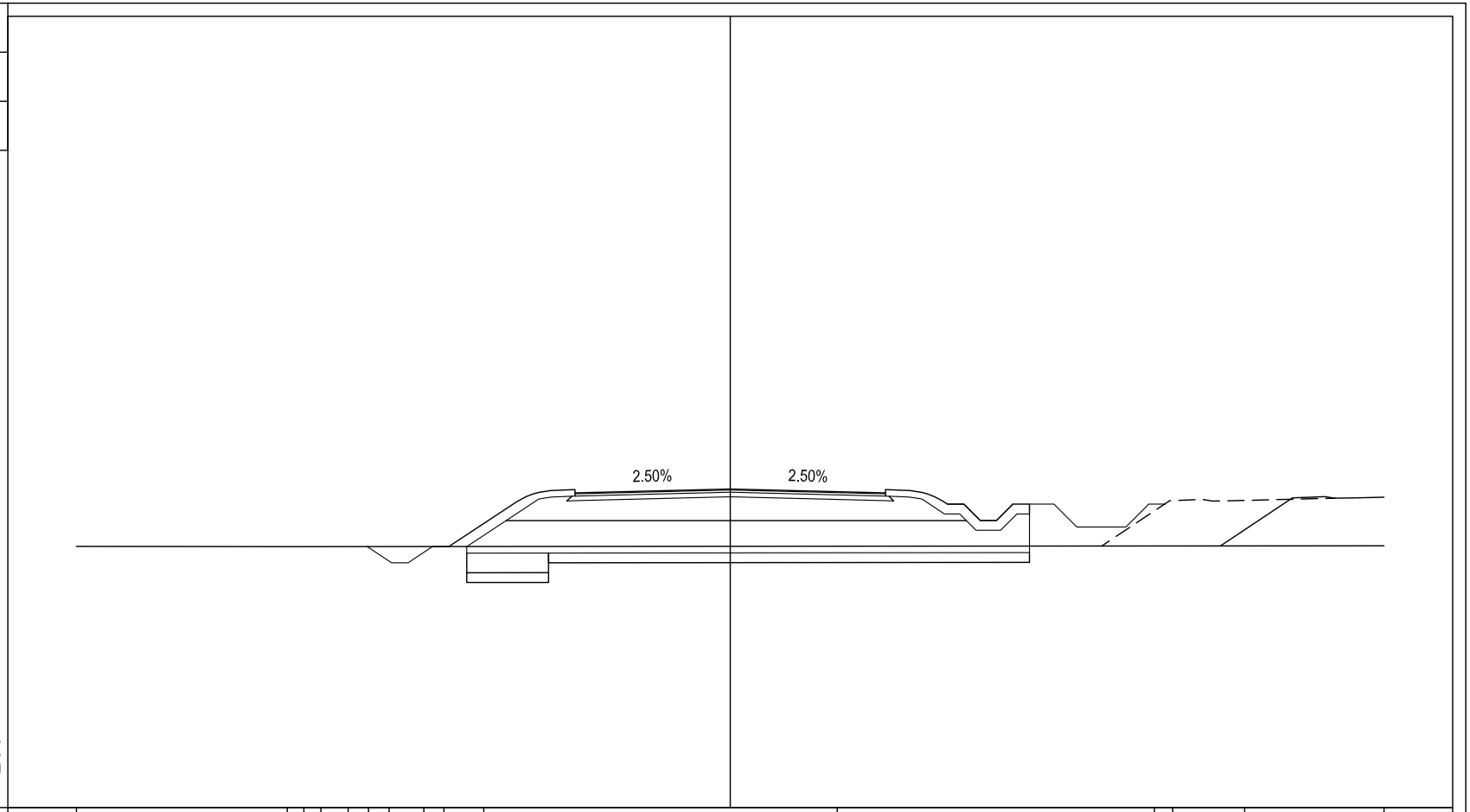

PROGRESSIVE TERRENO	-20.00		-13.55	-13.04	-12.52	-11.69	-11.07	-10.44	-9.37	-8.76	-7.54		-3.27				-12.97	-13.54	-15.74		-20.00
PARZIALI TERRENO		6.45	0.51	0.52	0.83	0.62	0.63	1.07	0.61	1.22		10.81		9.70			0.57	2.20		4.26	
QUOTE TERRENO	12.99		12.98	12.98	12.98	12.98	12.98	12.98	12.98	12.98			12.99				13.00	13.00	13.00		13.01

PROGRESSIVE PROGETTO			-11.10	-10.36	-9.86	-9.11	-8.61		-6.05	-4.75		0.00			4.75	6.05	6.64	7.14	7.64	8.14	8.64	9.15		
PARZIALI PROGETTO			0.74	0.50	0.75	0.50		2.56		1.30	4.75			4.75	1.30	0.59	0.50	0.50	0.50	0.50	0.50	0.51		
QUOTE PROGETTO			12.98	12.48	12.48	12.98	12.98		14.67	14.62		14.74			14.62	14.67	14.28	14.28	13.78	13.78	14.28	14.28		

PROFILO C08-01BIS

SEZIONE 34

PROGRESSIVA 825.00

BONIFICA CON RIEMPIMENTO	
BR1	1.50 mq.
BONIFICA IN SITO	
BS1	4.41 mq.
BS1	0.75 mq.
Totale:	5.16 mq.
BASE	
C1	1.38 mq.
TERRENO VEGETALE	
DD1	1.38 mq.
DD2	1.10 mq.
Totale:	2.48 mq.
FOSSO	
F1	0.62 mq.
RILEVATO	
RR1	13.28 mq.
RILEVATO SOTTOFONDAZIONE	
RS2	8.55 mq.
USURA	
a1	9.50 ml.
BINDER	
b1	9.50 ml.
INERBIMENTO	
i1	4.30 ml.
i2	1.73 ml.
Totale:	6.03 ml.
SCOTICO	
sc1	17.20 ml.

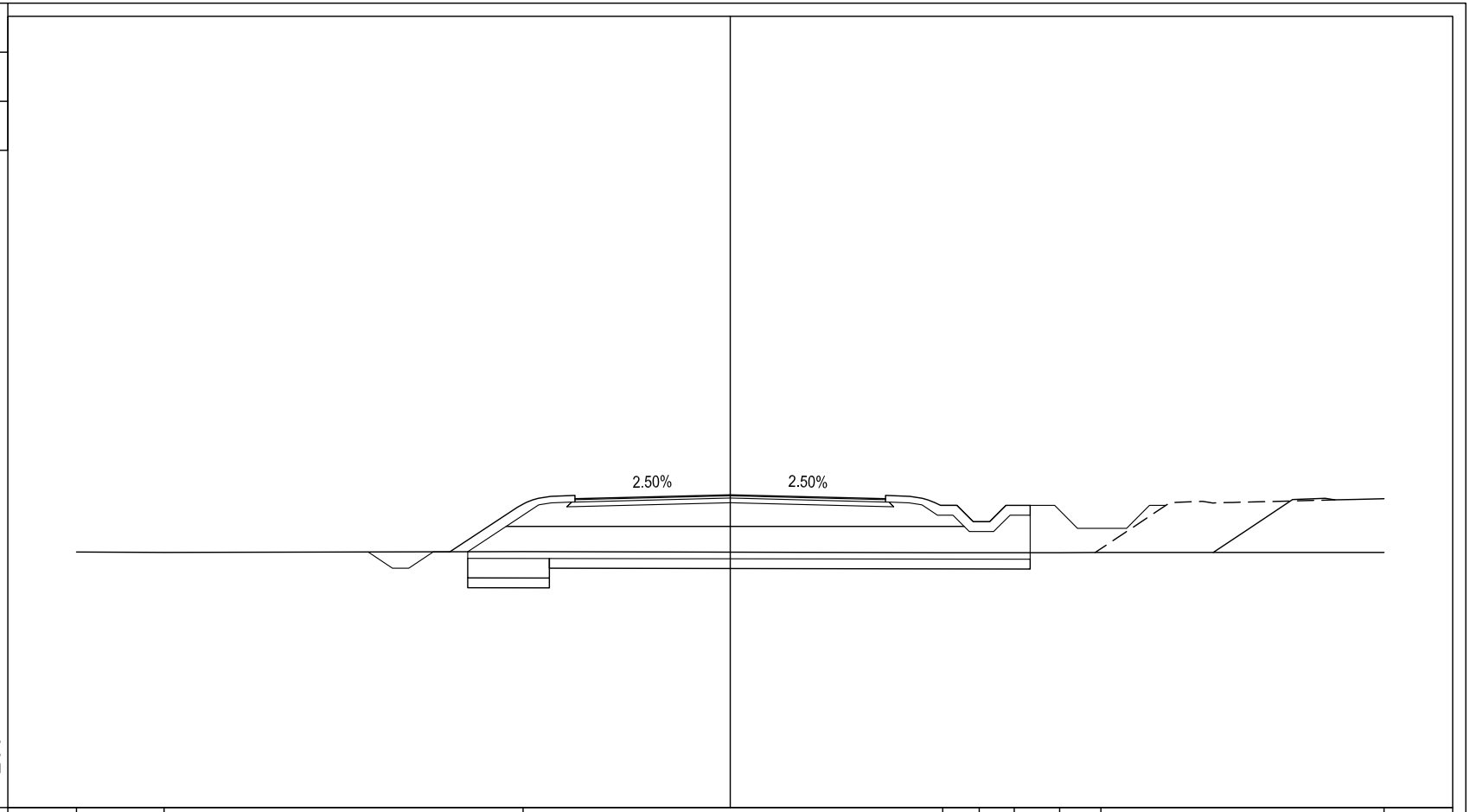

| | | |

PROFILO C08-01BIS

SEZIONE 35

PROGRESSIVA 850.00

BONIFICA CON RIEMPIMENTO	
BR1	1.50 mq.
BONIFICA IN SITO	
BS1	4.20 mq.
BS1	0.75 mq.
Totale:	4.95 mq.
BASE	
C1	1.36 mq.
TERRENO VEGETALE	
DD1	1.27 mq.
DD2	0.88 mq.
Totale:	2.15 mq.
FOSSO	
F1	0.63 mq.
RILEVATO	
RR1	5.81 mq.
RILEVATO SOTTOFONDAZIONE	
RS2	8.73 mq.
USURA	
a1	9.50 ml.
BINDER	
b1	9.50 ml.
INERBIMENTO	
i1	3.68 ml.
i2	1.69 ml.
Totale:	5.37 ml.
SCOTICO	
sc1	16.49 ml.

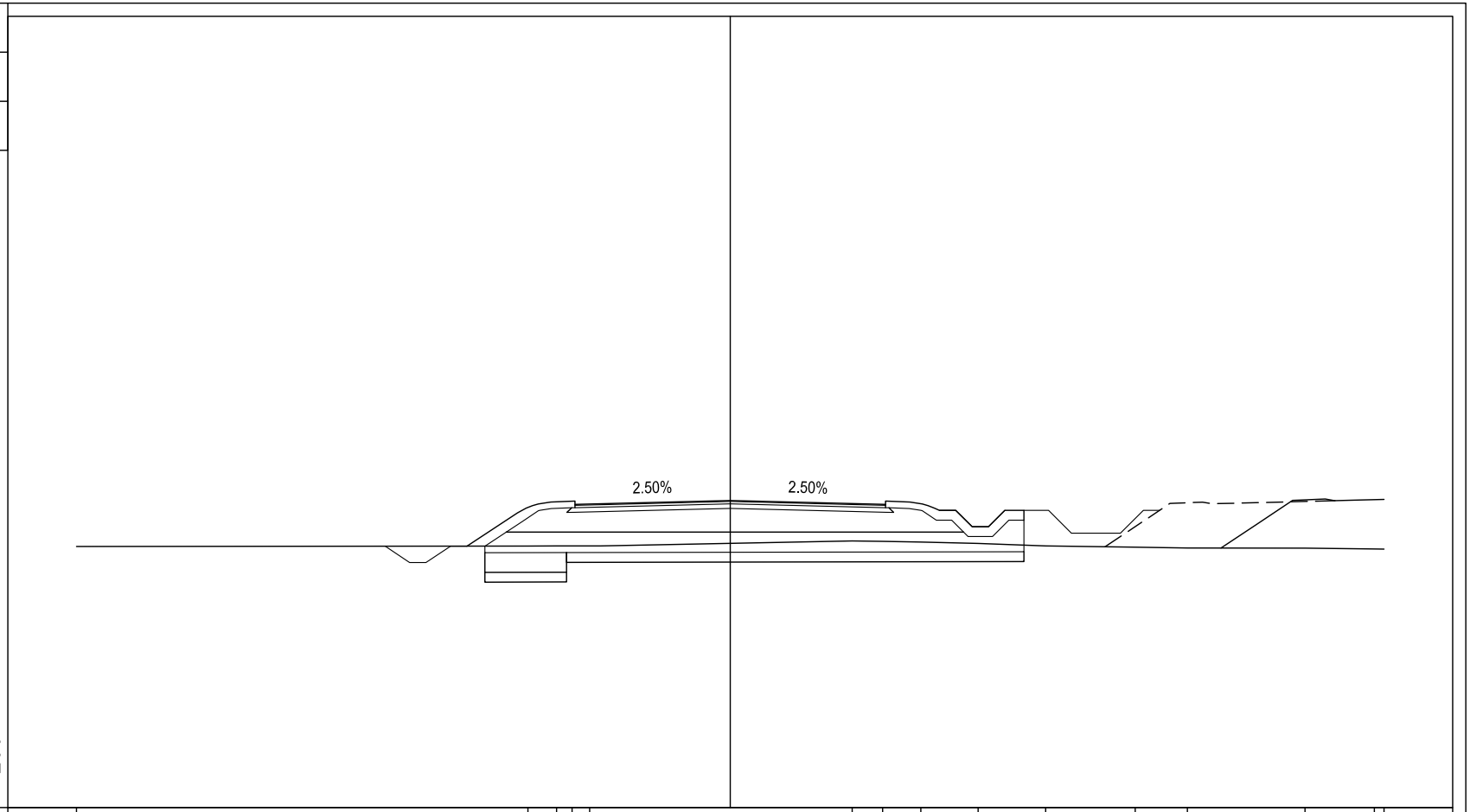

PROGRESSIVE TERRENO	-20.00							-6.19	-5.32	-4.84	-4.30				3.73	4.66	5.83	7.58	9.65	12.39	13.98		17.58	19.70	20.00
PARZIALI TERRENO		13.81						0.87	0.48	0.54		8.03			0.93	1.17	1.75	2.07	2.74	1.59	3.60		2.12	0.30	
QUOTE TERRENO	12.98							12.99	13.00	13.00	13.00				13.15	13.14	13.12	13.08	13.00	12.96	12.94		12.93	12.91	12.90
PROGRESSIVE PROGETTO			-10.56	-9.81	-9.31	-8.56	-8.06	-6.05	-4.75			0.00			4.75	6.05	6.40	6.90	7.40	7.90	8.40	8.98			
PARZIALI PROGETTO			0.75	0.50	0.75	0.50	2.01	1.30		4.75			4.75		1.30	0.35	0.50	0.50	0.50	0.50	0.50	0.58			
QUOTE PROGETTO			12.99	12.49	12.49	12.99	12.99	14.32	14.27			14.39			14.27	14.32	14.09	14.09	13.59	13.59	14.09	14.09			

PROFILO C08-01BIS

SEZIONE 36

PROGRESSIVA 875.00

BONIFICA CON RIEMPIMENTO	
BR1	1.50 mq.
BONIFICA IN SITO	
BS1	4.06 mq.
BS1	0.75 mq.
Totale:	4.81 mq.
BASE	
C1	1.38 mq.
TERRENO VEGETALE	
DD1	1.24 mq.
DD2	0.74 mq.
Totale:	1.98 mq.
FOSSO	
F1	0.55 mq.
RILEVATO	
RR1	4.80 mq.
RILEVATO SOTTOFONDAZIONE	
RS2	8.73 mq.
USURA	
a1	9.50 ml.
BINDER	
b1	9.50 ml.
INERBIMENTO	
i1	3.21 ml.
i2	1.63 ml.
Totale:	4.84 ml.
SCOTICO	
sc1	16.02 ml.

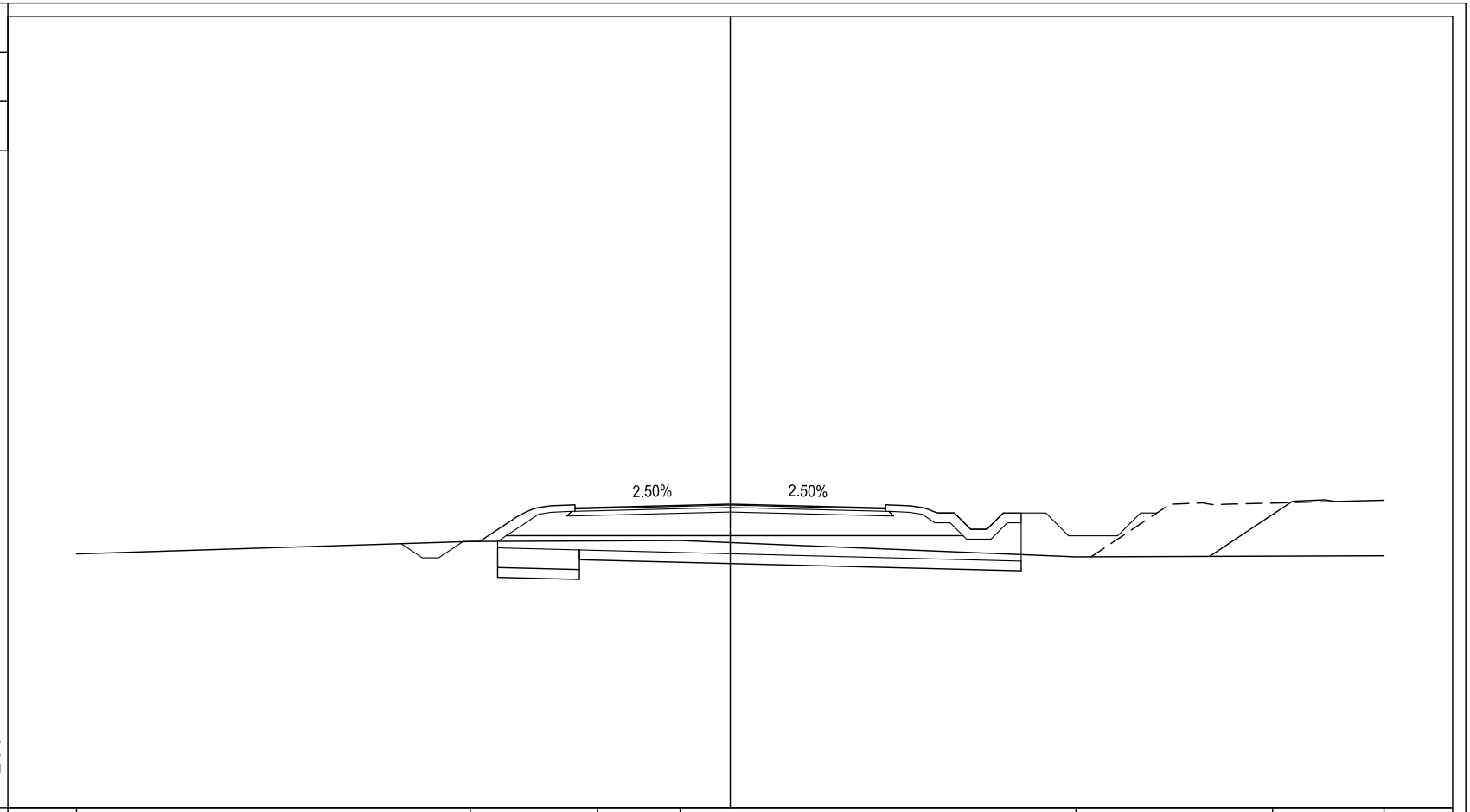

| | | |

PROFILO C08-01BIS

SEZIONE 37

PROGRESSIVA 900.00

BONIFICA CON RIEMPIMENTO	
BR1	1.50 mq.
BONIFICA IN SITO	
BS1	4.20 mq.
BS1	0.75 mq.
Totale:	4.95 mq.
BASE	
C1	1.38 mq.
TERRENO VEGETALE	
DD1	1.27 mq.
DD2	0.92 mq.
Totale:	2.19 mq.
FOSSO	
F1	0.64 mq.
RILEVATO	
RR1	8.45 mq.
RILEVATO SOTTOFONDAZIONE	
RS2	8.73 mq.
USURA	
a1	9.50 ml.
BINDER	
b1	9.50 ml.
INERBIMENTO	
i1	3.81 ml.
i2	1.63 ml.
Totale:	5.44 ml.
SCOTICO	
sc1	16.50 ml.

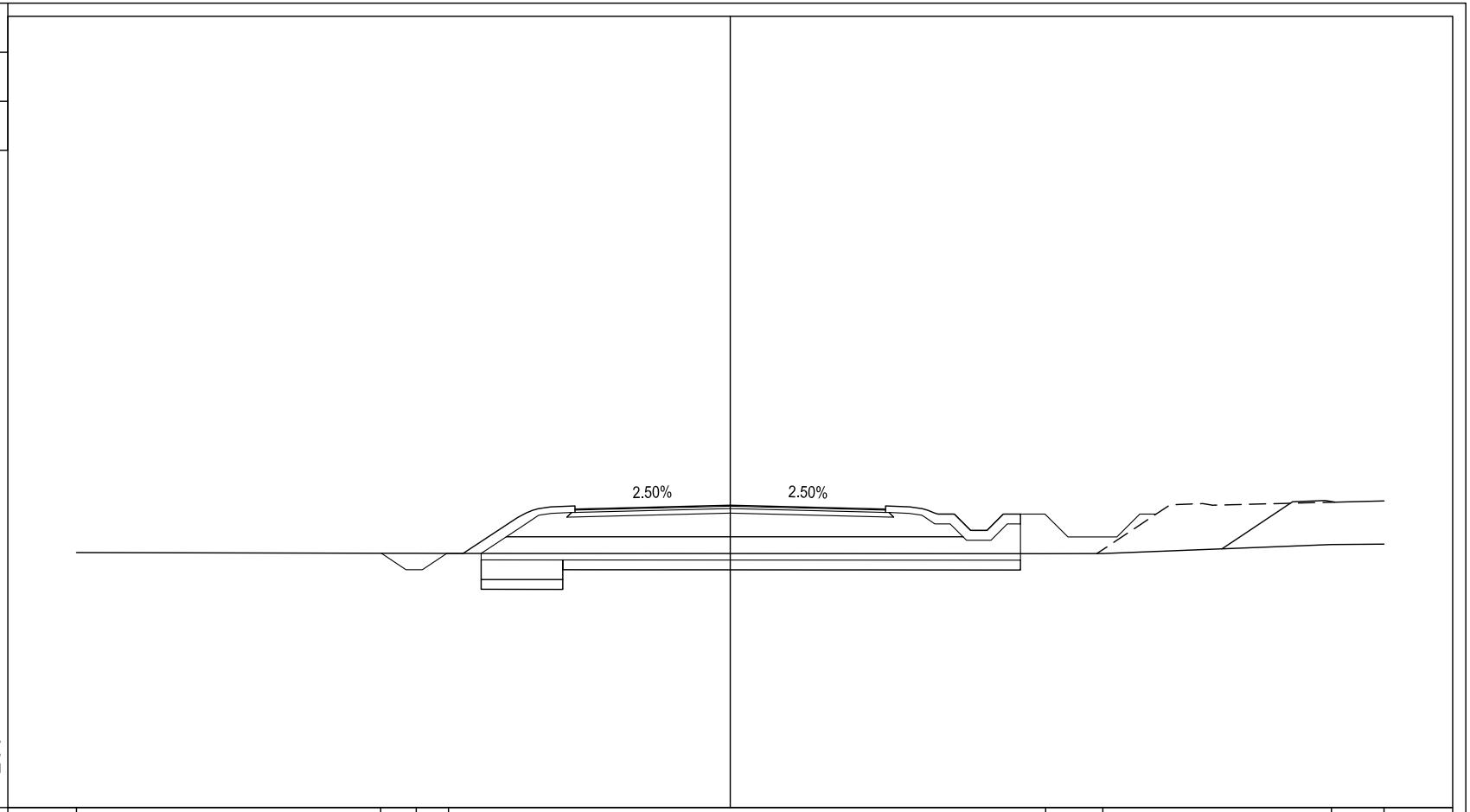

| | | |

PROFILO C08-01BIS

SEZIONE 38

PROGRESSIVA 925.00

BONIFICA CON RIEMPIMENTO	
BR1	1.50 mq.
BONIFICA IN SITO	
BS1	4.26 mq.
BS1	0.75 mq.
Totale:	5.01 mq.
BASE	
C1	1.38 mq.
TERRENO VEGETALE	
DD1	1.24 mq.
DD2	1.01 mq.
Totale:	2.25 mq.
FOSSO	
F1	0.63 mq.
RILEVATO	
RR1	10.19 mq.
RILEVATO SOTTOFONDAZIONE	
RS2	8.73 mq.
USURA	
a1	9.50 ml.
BINDER	
b1	9.50 ml.
INERBIMENTO	
i1	4.04 ml.
i2	1.63 ml.
Totale:	5.67 ml.
SCOTICO	
sc1	16.71 ml.

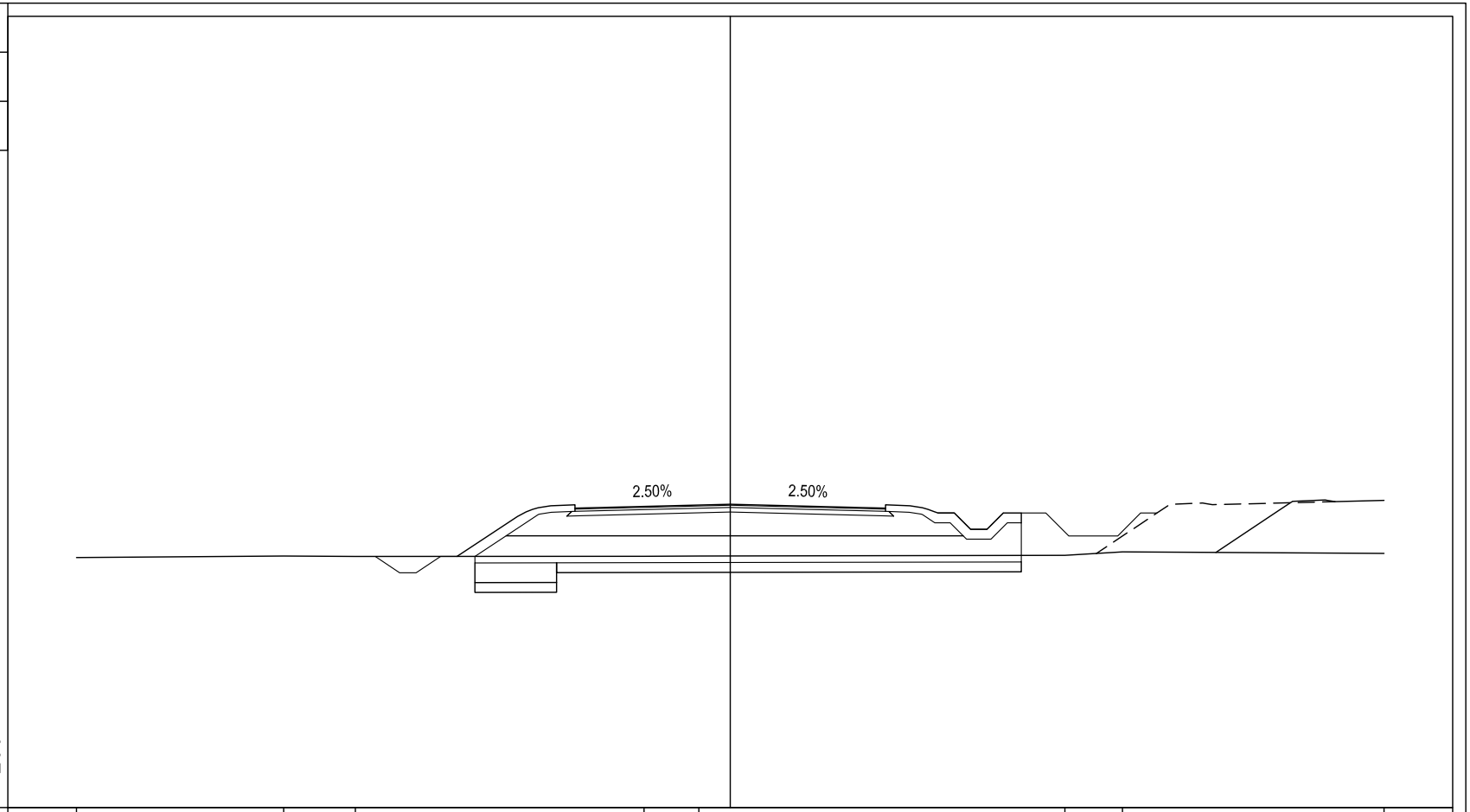

| | | |

PROFILO C08-01BIS

SEZIONE 39

PROGRESSIVA 950.00

BONIFICA CON RIEMPIMENTO	
BR1	1.50 mq.
BONIFICA IN SITO	
BS1	4.33 mq.
BS1	0.75 mq.
Totale:	5.08 mq.
BASE	
C1	1.38 mq.
TERRENO VEGETALE	
DD1	1.27 mq.
DD2	1.07 mq.
Totale:	2.34 mq.
FOSSO	
F1	0.64 mq.
RILEVATO	
RR1	11.81 mq.
RILEVATO SOTTOFONDAZIONE	
RS2	8.69 mq.
USURA	
a1	9.50 ml.
BINDER	
b1	9.50 ml.
INERBIMENTO	
i1	4.27 ml.
i2	1.63 ml.
Totale:	5.90 ml.
SCOTICO	
sc1	16.93 ml.

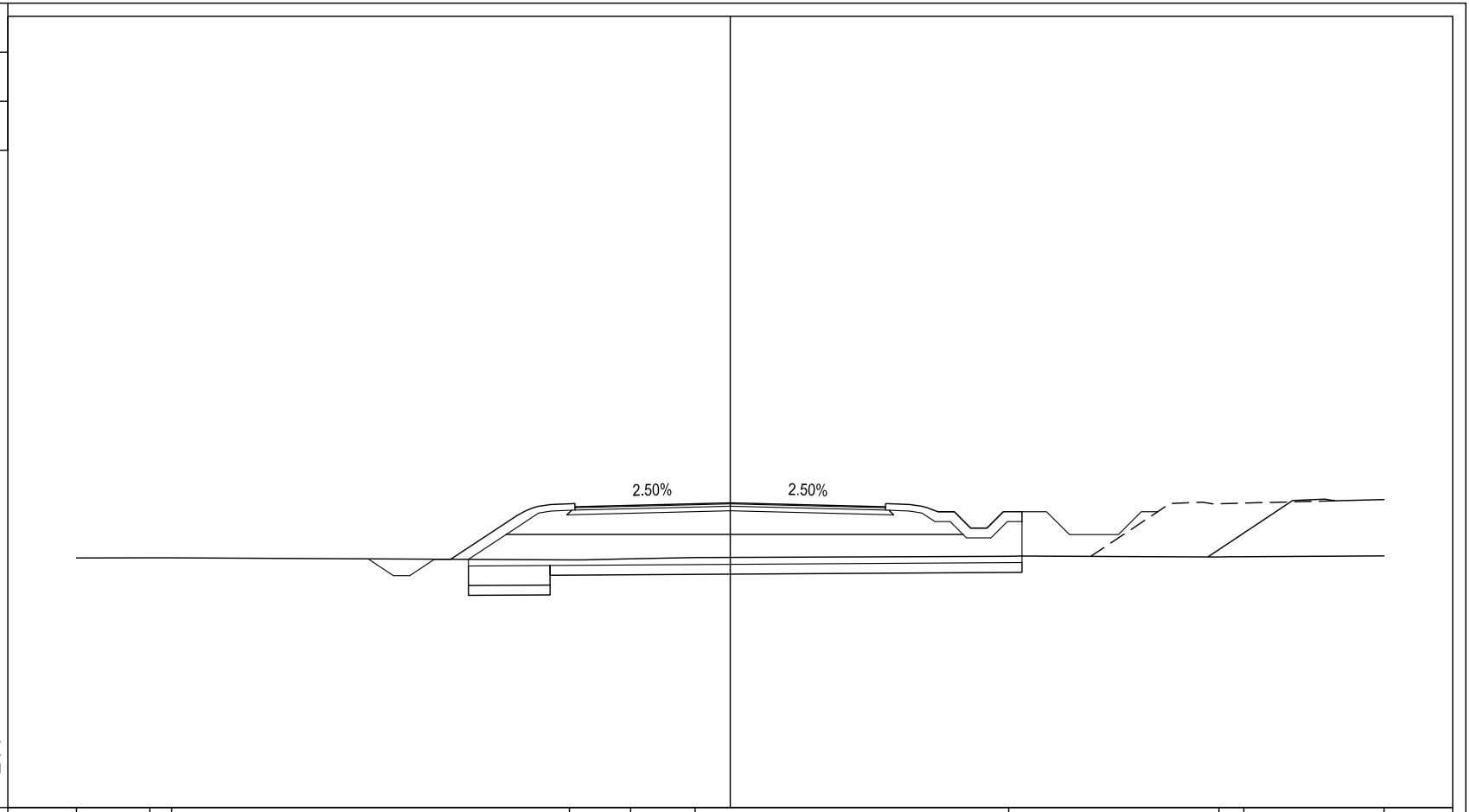

| | | |

PROFILO C08-01BIS

SEZIONE 40

PROGRESSIVA 975.00

BONIFICA CON RIEMPIMENTO	
BR1	1.50 mq.
BONIFICA IN SITO	
BS1	4.34 mq.
BS1	0.75 mq.
Totale:	5.09 mq.
BASE	
C1	1.38 mq.
TERRENO VEGETALE	
DD1	1.27 mq.
DD2	1.10 mq.
Totale:	2.37 mq.
FOSSO	
F1	0.64 mq.
RILEVATO	
RR1	9.98 mq.
RILEVATO SOTTOFONDAZIONE	
RS2	8.67 mq.
USURA	
a1	9.50 ml.
BINDER	
b1	9.50 ml.
INERBIMENTO	
i1	4.34 ml.
i2	1.70 ml.
Totale:	6.04 ml.
SCOTICO	
sc1	16.96 ml.

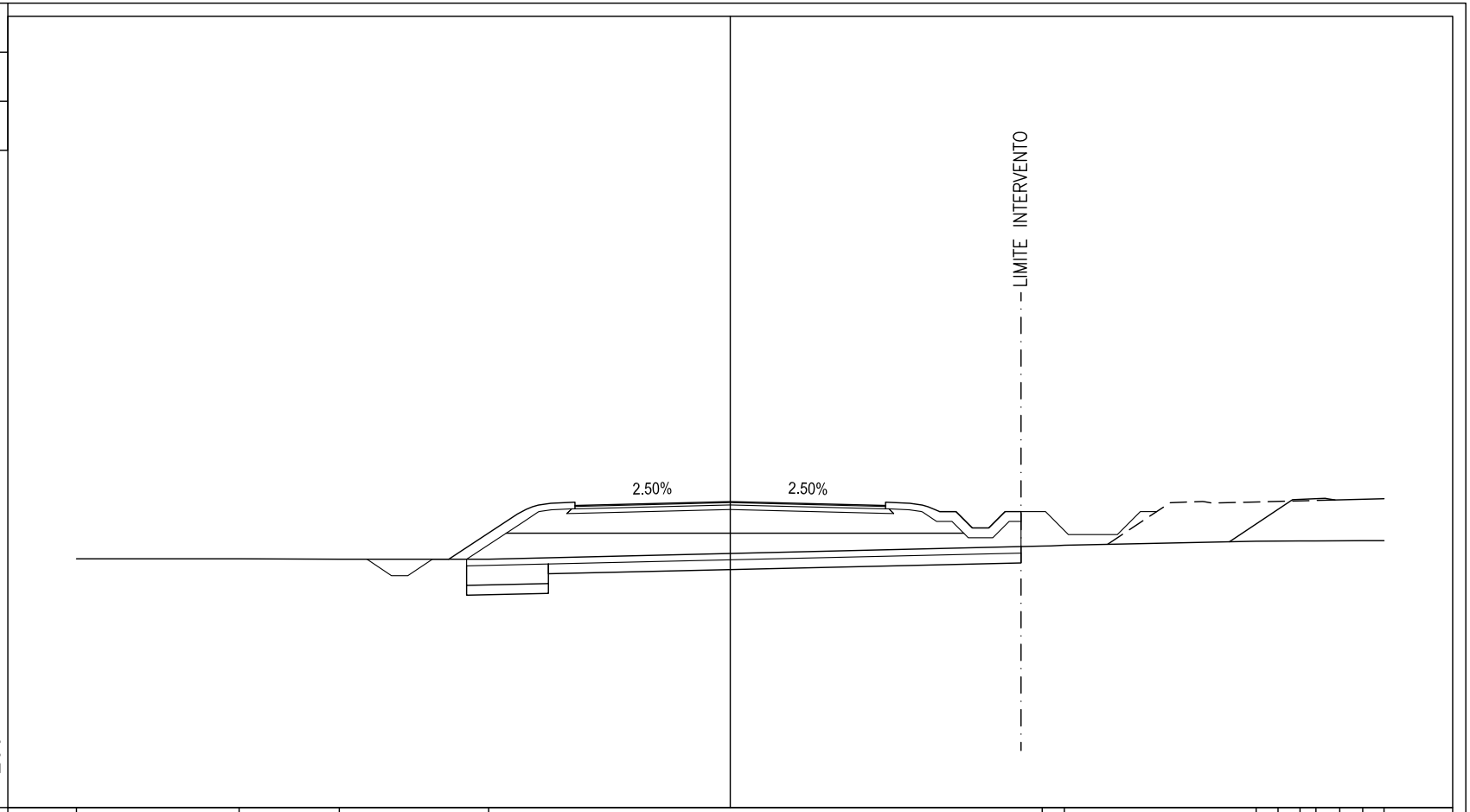

PROGRESSIVE TERRENO	-20.00		-15.03		-11.96		-7.39						9.54	10.22		16.09	16.76	17.43	17.91	18.64	19.35	20.00	
PARZIALI TERRENO		4.97		3.07		4.57		16.93					0.68		5.87	0.67	0.67	0.48	0.73	0.71	0.65		
QUOTE TERRENO	12.61		12.61		12.59		12.59						12.99	13.02		13.15	13.15	13.15	13.15	13.16	13.16	13.16	
PROGRESSIVE PROGETTO					-11.11	-10.36	-9.86	-9.11	-8.61	-6.05	-4.75	0.00	4.75	6.05	6.41	6.91	7.41	7.91	8.41	8.89			
PARZIALI PROGETTO					0.75	0.50	0.75	0.50	2.56	1.30	4.75	4.75	1.30	0.36	0.50	0.50	0.50	0.50	0.50	0.48			
QUOTE PROGETTO					12.59	12.09	12.09	12.59	12.59	14.28	14.24	14.36	14.24	14.28	14.05	14.05	13.55	13.55	14.05	14.05			

PROFILO C08-01BIS

SEZIONE 41

PROGRESSIVA 1000.00

BONIFICA CON RIEMPIMENTO	
BR1	1.50 mq.
BONIFICA IN SITO	
BS1	4.18 mq.
BS1	0.75 mq.
Totale:	4.93 mq.
BASE	
C1	1.40 mq.
TERRENO VEGETALE	
DD1	1.25 mq.
DD2	0.89 mq.
Totale:	2.14 mq.
FOSSO	
F1	0.63 mq.
RILEVATO	
RR1	5.63 mq.
RILEVATO SOTTOFONDAZIONE	
RS2	8.62 mq.
USURA	
a1	9.50 ml.
BINDER	
b1	9.50 ml.
INERBIMENTO	
i1	3.68 ml.
i2	1.70 ml.
Totale:	5.38 ml.
SCOTICO	
sc1	16.42 ml.

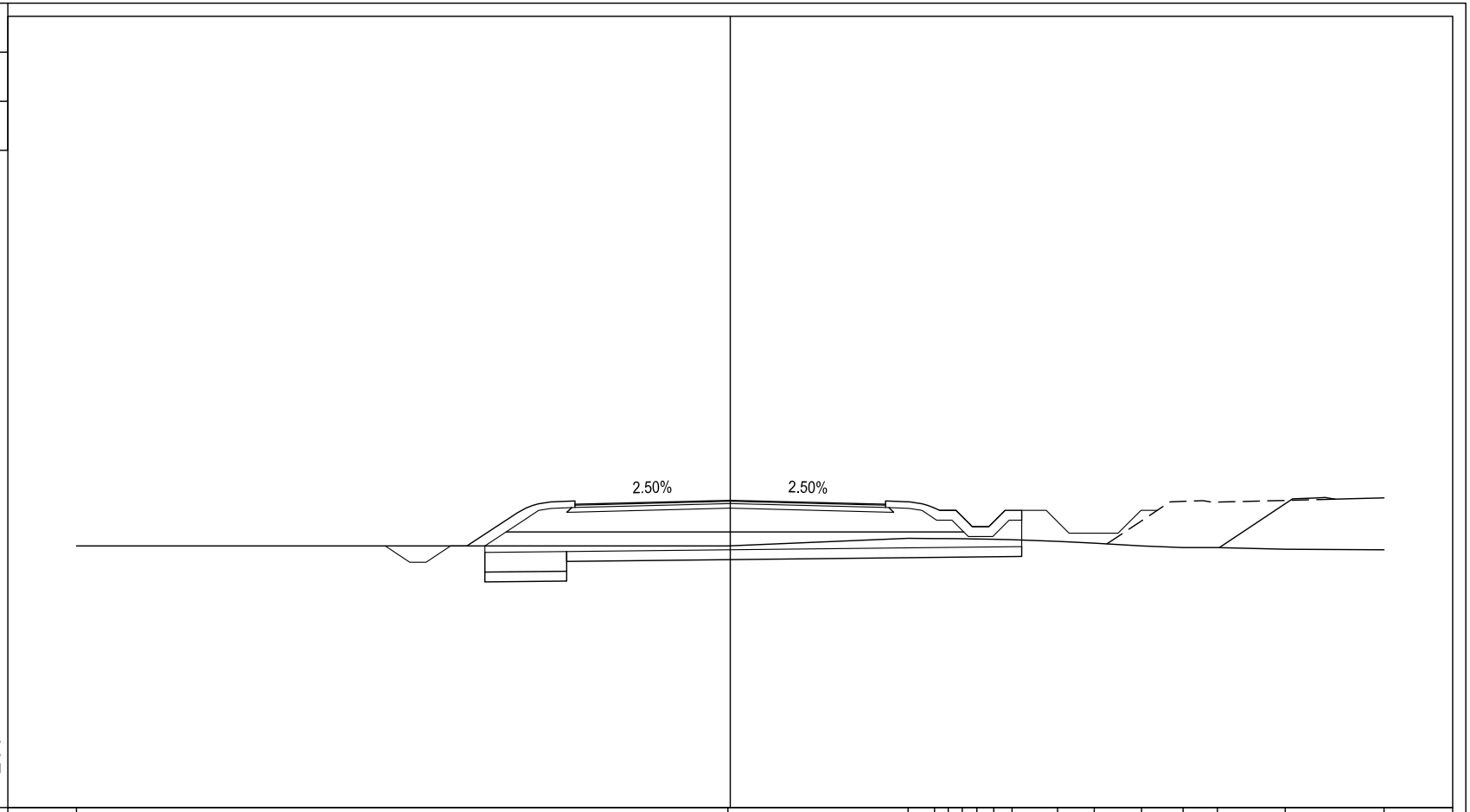

5 200 200

PROGRESSIVE TERRENO	-20.00											-0.07					5.44	6.25	6.67	7.09	7.54	8.06	8.62	10.01	11.13	12.58	13.85	14.90	16.98	20.00
PARZIALI TERRENO										19.93					5.51	0.81	0.42	0.42	0.45	0.52	0.56	1.39	1.12	1.45	1.27	1.05	2.08	3.02		
QUOTE TERRENO	13.00											13.00					13.23	13.23	13.22	13.22	13.21	13.20	13.19	13.14	13.09	13.00	12.95	12.95	12.90	12.88
PROGRESSIVE PROGETTO			-10.56	-9.81	-9.31	-8.56	-8.06		-6.05		-4.75	0.00				4.75	6.05	6.41	6.91	7.41	7.91	8.41	8.91							
PARZIALI PROGETTO			0.75	0.50	0.75	0.50	2.01	1.30		4.75			4.75	1.30	0.36	0.50	0.50	0.50	0.50	0.50	0.50									
QUOTE PROGETTO			13.00	12.50	12.50	13.00	13.00	14.32		14.28		14.39		14.28	14.32	14.09	14.09	13.59	13.59	14.09	14.09									

PROFILO C08-01BIS

SEZIONE 42

PROGRESSIVA 1025.00

BONIFICA CON RIEMPIMENTO	
BR1	1.50 mq.
BONIFICA IN SITO	
BS1	4.20 mq.
BS1	0.74 mq.
Totale:	4.94 mq.
BASE	
C1	1.36 mq.
TERRENO VEGETALE	
DD1	1.28 mq.
DD2	0.91 mq.
Totale:	2.19 mq.
FOSSO	
F1	0.65 mq.
RILEVATO	
RR1	8.69 mq.
RILEVATO SOTTOFONDAZIONE	
RS2	8.61 mq.
USURA	
a1	9.50 ml.
BINDER	
b1	9.50 ml.
INERBIMENTO	
i1	3.74 ml.
i2	1.70 ml.
Totale:	5.44 ml.
SCOTICO	
sc1	16.50 ml.

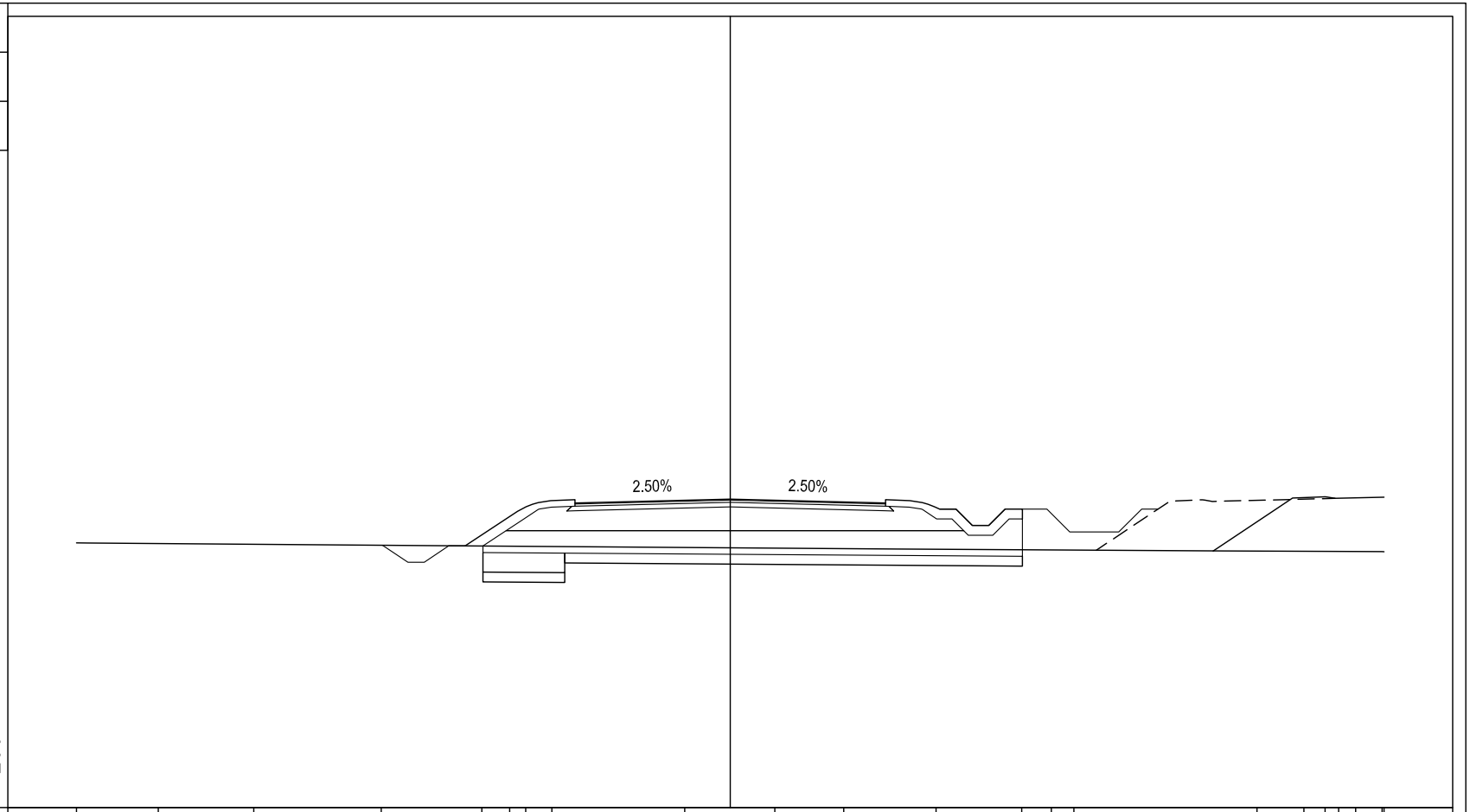

PROGRESSIVE TERRENO	-20.00	-17.50	-14.58	-10.68	-7.60	-6.75	-6.26	-5.46	-1.39	1.36	3.47	6.29	8.92	9.82	10.51	16.11	17.55	18.19	18.61	19.13	19.94	20.00			
PARZIALI TERRENO		2.50	2.92	3.90	3.08	0.85	0.49	0.80	4.07	2.75	2.11	2.82	2.63	0.90	0.69	5.60	1.44	0.64	0.42	0.52	0.81	0.06			
QUOTE TERRENO	13.09	13.07	13.05	13.02	13.00	12.99	12.99	12.98	12.95	12.93	12.92	12.90	12.88	12.88	12.87	12.84	12.84	12.84	12.84	12.83	12.83	12.82			
PROGRESSIVE PROGETTO				-10.63	-9.86	-9.36	-8.61	-8.11	-6.05	-4.75	0.00	4.75	6.05	6.41	6.91	7.41	7.91	8.41	8.93						
PARZIALI PROGETTO				0.77	0.50	0.75	0.50	2.06	1.30	4.75	4.75	1.30	0.36	0.50	0.50	0.50	0.50	0.50	0.52						
QUOTE PROGETTO				13.02	12.50	12.50	13.00	13.00	14.36	14.31	14.43	14.31	14.36	14.13	14.13	13.63	13.63	14.13	14.13						

PROFILO C08-01BIS

SEZIONE 43

PROGRESSIVA 1050.00

BONIFICA CON RIEMPIMENTO	
BR1	1.49 mq.
BONIFICA IN SITO	
BS1	4.74 mq.
BS1	0.75 mq.
Totale:	5.49 mq.
BASE	
C1	1.36 mq.
TERRENO VEGETALE	
DD1	1.26 mq.
DD2	1.49 mq.
Totale:	2.75 mq.
FOSSO	
F1	2.82 mq.
RILEVATO	
RR1	20.74 mq.
RILEVATO SOTTOFONDAZIONE	
RS2	8.61 mq.
USURA	
a1	9.50 ml.
BINDER	
b1	9.50 ml.
INERBIMENTO	
i1	5.46 ml.
i2	1.70 ml.
Totale:	7.16 ml.
SCOTICO	
sc1	18.56 ml.

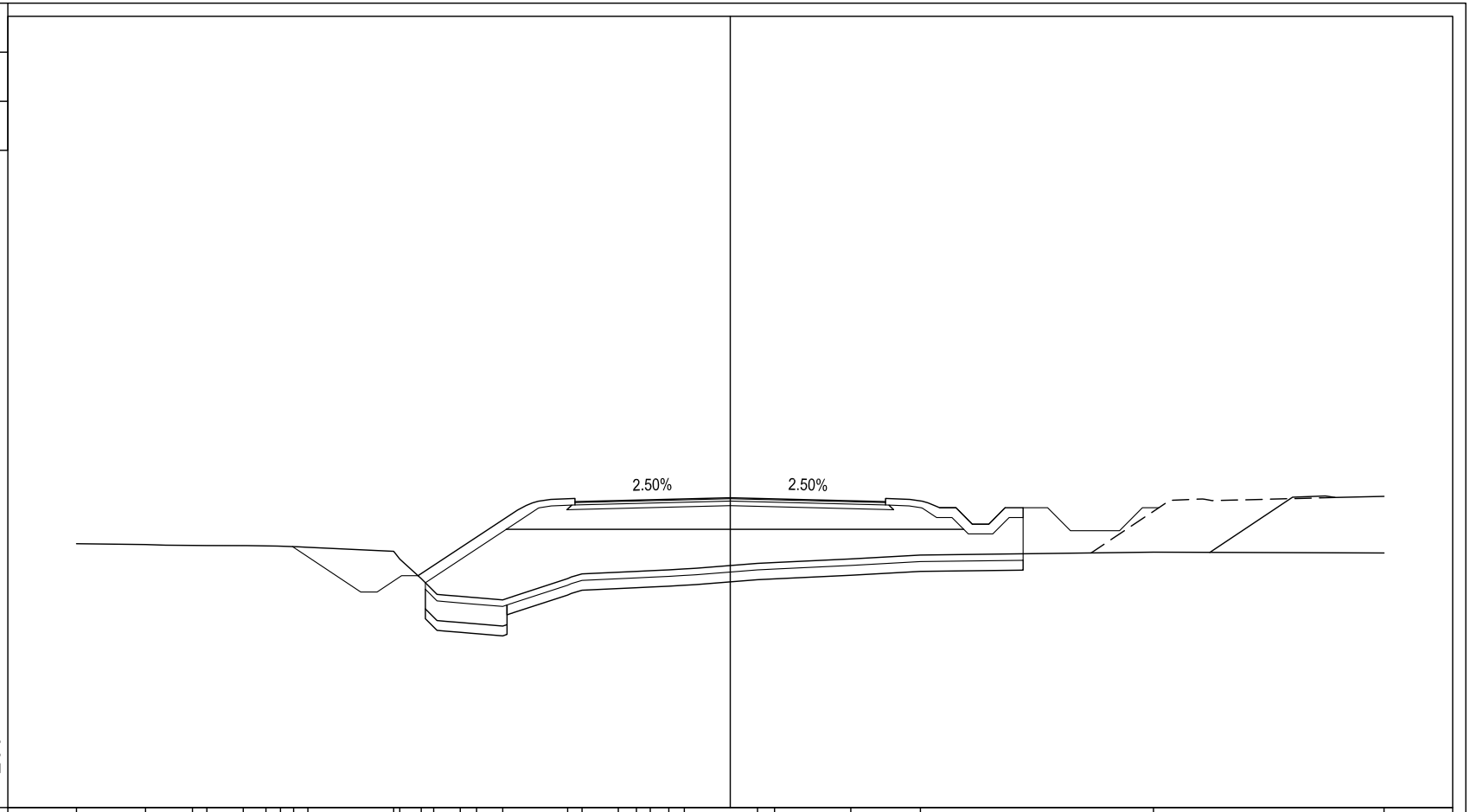

5 200 200

| | | |

PROFILO C08-01BIS

SEZIONE 44

PROGRESSIVA 1075.00

BONIFICA CON RIEMPIMENTO	
BR1	1.50 mq.
BONIFICA IN SITO	
BS1	4.28 mq.
BS1	0.75 mq.
Totale:	5.03 mq.
BASE	
C1	1.36 mq.
TERRENO VEGETALE	
DD1	1.29 mq.
DD2	0.99 mq.
Totale:	2.28 mq.
FOSSO	
F1	0.63 mq.
RILEVATO	
RR1	14.91 mq.
RILEVATO SOTTOFONDAZIONE	
RS2	8.59 mq.
USURA	
a1	9.50 ml.
BINDER	
b1	9.50 ml.
INERBIMENTO	
i1	3.95 ml.
i2	1.69 ml.
Totale:	5.64 ml.
SCOTICO	
sc1	16.77 ml.

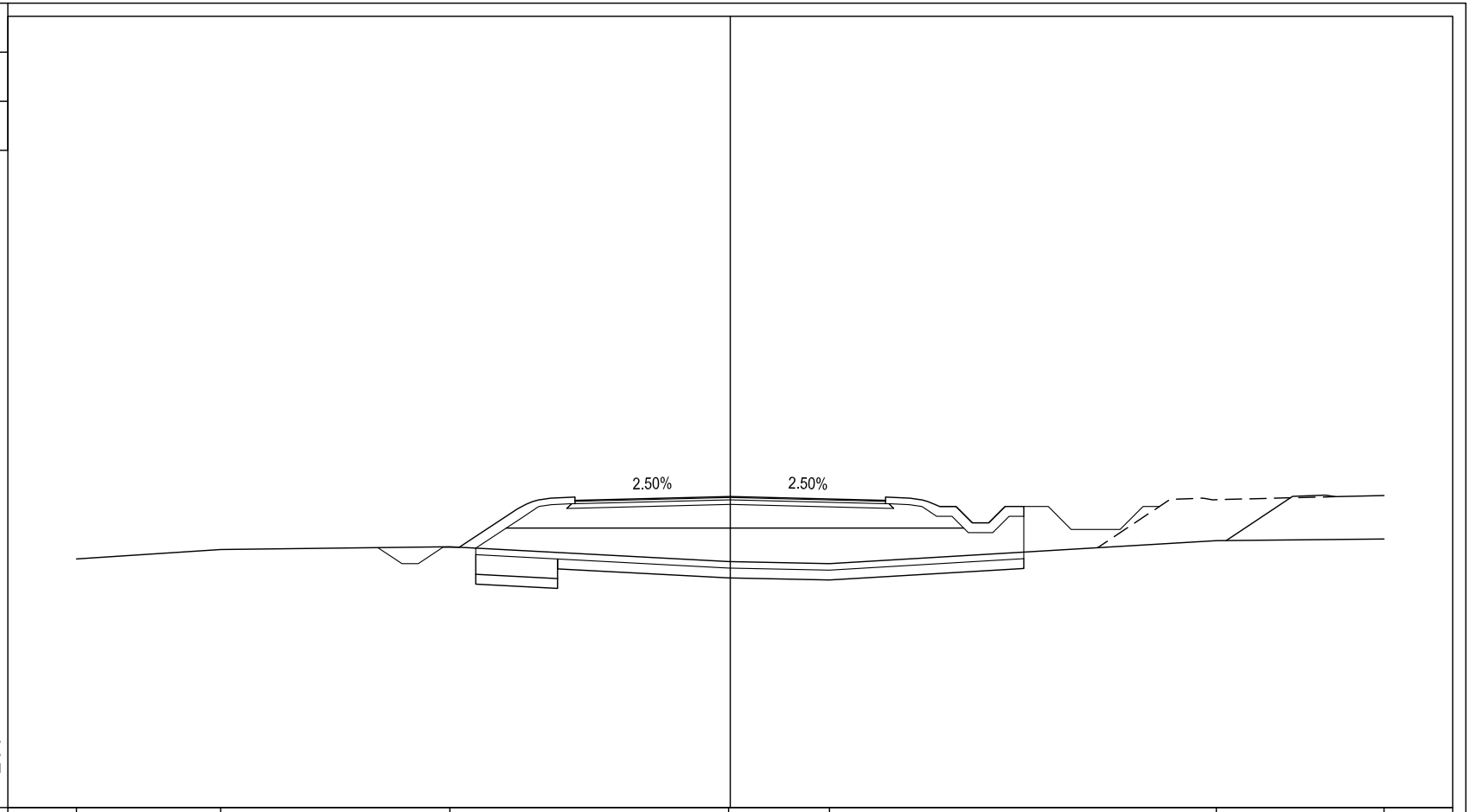

5 200 200

| | | |

PROFILO C08-01BIS

SEZIONE 45

PROGRESSIVA 1100.00

BONIFICA CON RIEMPIMENTO	
BR1	1.50 mq.
BONIFICA IN SITO	
BS1	4.57 mq.
BS1	0.74 mq.
Totale:	5.31 mq.
BASE	
C1	1.36 mq.
TERRENO VEGETALE	
DD1	1.27 mq.
DD2	1.34 mq.
Totale:	2.61 mq.
FOSSO	
F1	0.62 mq.
RILEVATO	
RR1	20.18 mq.
RILEVATO SOTTOFONDAZIONE	
RS2	8.62 mq.
USURA	
a1	9.50 ml.
BINDER	
b1	9.50 ml.
INERBIMENTO	
i1	5.18 ml.
i2	1.69 ml.
Totale:	6.87 ml.
SCOTICO	
sc1	17.71 ml.

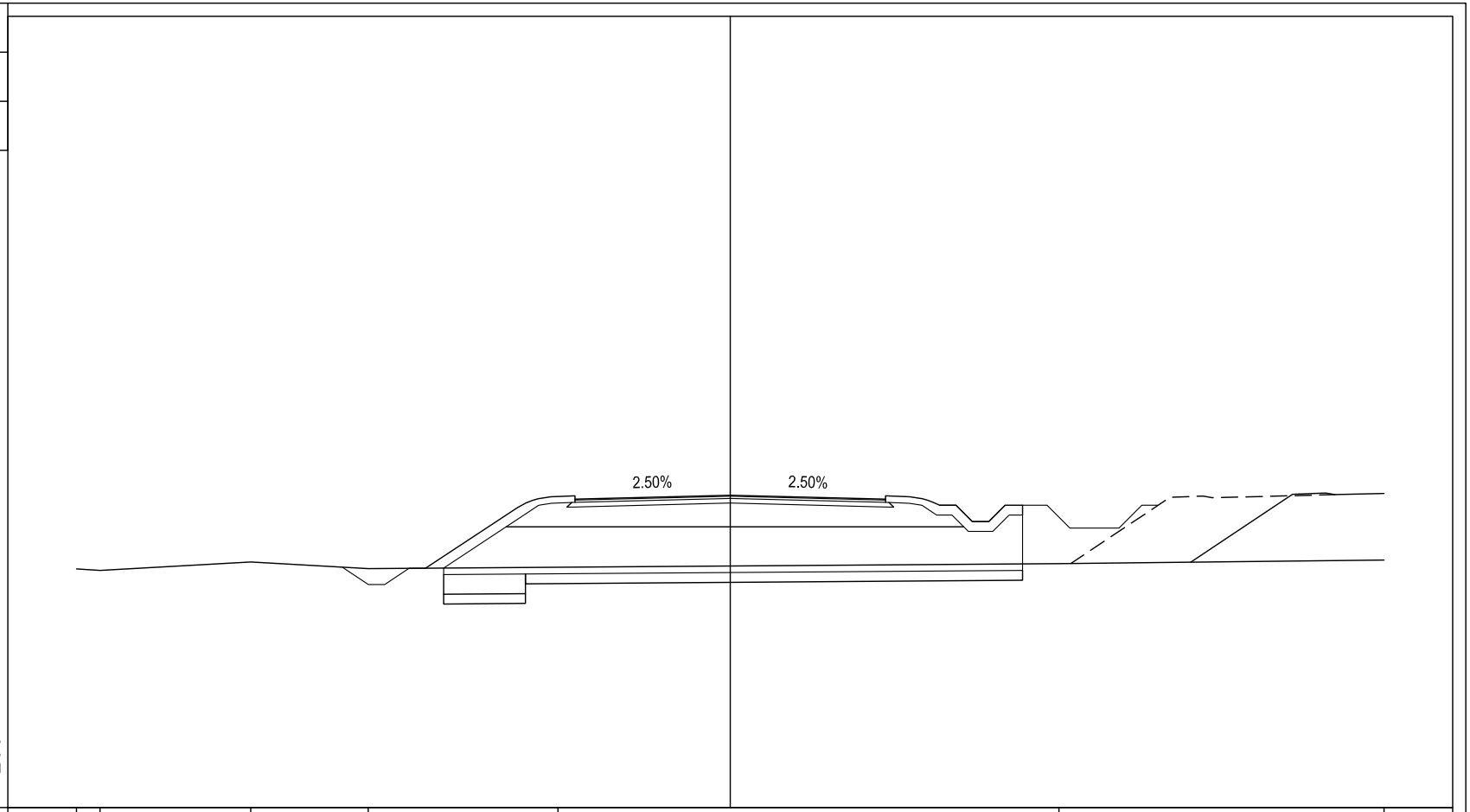

| | | |

PROFILO C08-01BIS

SEZIONE 46

PROGRESSIVA 1125.00

BONIFICA CON RIEMPIMENTO	
BR1	1.50 mq.
BONIFICA IN SITO	
BS1	4.59 mq.
BS1	0.75 mq.
Totale:	5.34 mq.
BASE	
C1	1.40 mq.
TERRENO VEGETALE	
DD1	1.27 mq.
DD2	1.42 mq.
Totale:	2.69 mq.
FOSSO	
F1	0.60 mq.
RILEVATO	
RR1	22.15 mq.
RILEVATO SOTTOFONDAZIONE	
RS2	8.70 mq.
USURA	
a1	9.50 ml.
BINDER	
b1	9.50 ml.
INERBIMENTO	
i1	5.40 ml.
i2	1.67 ml.
Totale:	7.07 ml.
SCOTICO	
sc1	17.82 ml.

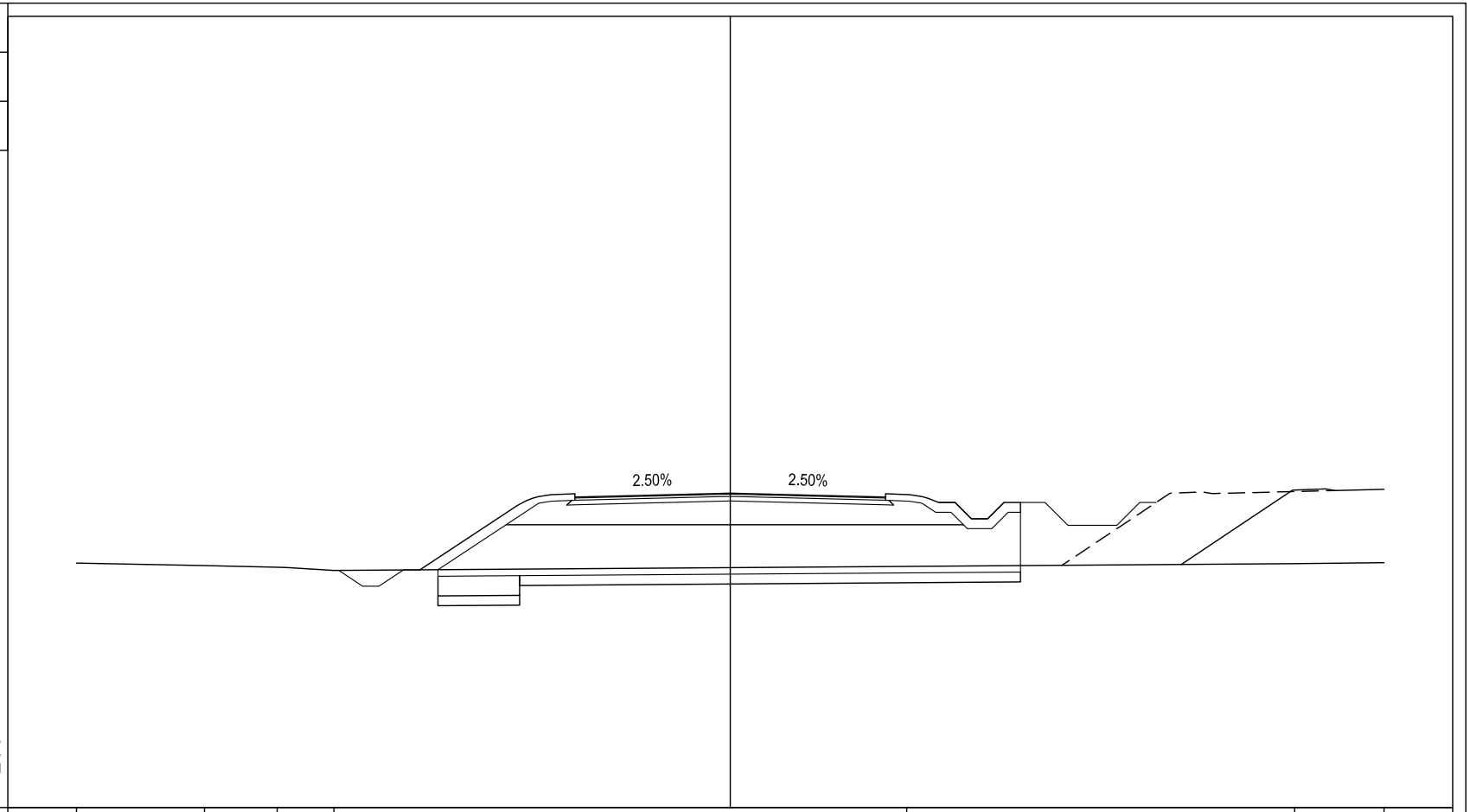

5 200 200

PROGRESSIVE TERRENO	20.00		16.09		13.86		12.13								5.40						17.26		20.00
PARZIALI TERRENO		3.91		2.23		1.73					17.53						11.86					2.74	
QUOTE TERRENO	12.48		12.40		12.35		12.25								12.37						12.46		12.49
PROGRESSIVE PROGETTO							11.97	11.25	10.75	10.00	-9.50		-6.05	-4.75		0.00		4.75	6.05	6.38	6.88	7.38	7.88	8.38	8.88
PARZIALI PROGETTO							0.72	0.50	0.75	0.50		3.45		1.30		4.75		4.75	1.30	0.33	0.50	0.50	0.50	0.50	0.50
QUOTE PROGETTO							12.25	11.77	11.77	12.27	12.27		14.54	14.50		14.62			14.50	14.54	14.33	14.33	13.83	14.33	14.33

PROFILO C08-01BIS

SEZIONE 47

PROGRESSIVA 1150.00

BONIFICA CON RIEMPIMENTO	
BR1	1.50 mq.
BONIFICA IN SITO	
BS1	4.53 mq.
BS1	0.75 mq.
Totale:	5.28 mq.
BASE	
C1	1.36 mq.
TERRENO VEGETALE	
DD1	1.26 mq.
DD2	1.35 mq.
Totale:	2.61 mq.
FOSSO	
F1	0.85 mq.
RILEVATO	
RR1	19.32 mq.
RILEVATO SOTTOFONDAZIONE	
RS2	8.72 mq.
USURA	
a1	9.50 ml.
BINDER	
b1	9.50 ml.
INERBIMENTO	
i1	5.14 ml.
i2	1.62 ml.
Totale:	6.76 ml.
SCOTICO	
sc1	17.64 ml.

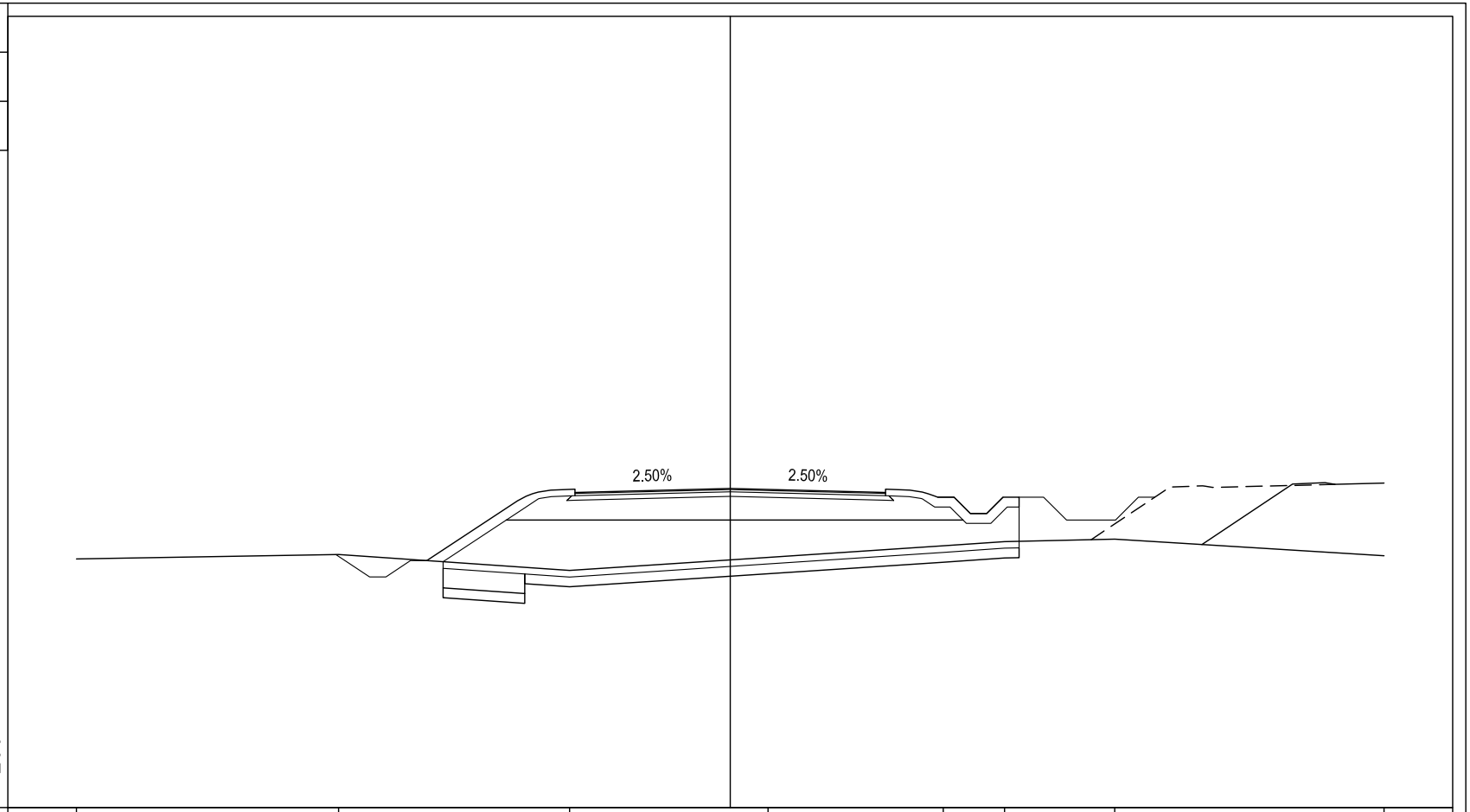

5 200 200

PROGRESSIVE TERRENO	-20.00		-11.98						-4.92				1.15				6.52	8.39		11.76			20.00
PARZIALI TERRENO		8.02			7.06					6.07				5.37			1.87		3.37		8.24		
QUOTE TERRENO	12.60		12.74						12.25				12.65				13.00	13.13		13.21			12.70
PROGRESSIVE PROGETTO			-12.06	-11.03	-10.53	-9.78	-9.28		-6.05	-4.75			0.00			4.75	6.05	6.84	7.34	7.84	8.34	8.84	
PARZIALI PROGETTO			1.03	0.50	0.75	0.50		3.23		1.30		4.75			4.75		1.30	0.79	0.50	0.50	0.50	0.50	
QUOTE PROGETTO			12.74	12.05	12.05	12.55	12.55		14.69	14.64			14.76			14.64	14.69	14.49	13.99	13.99	14.49	14.49	

PROFILO C08-01BIS

SEZIONE 48

PROGRESSIVA 1175.00

BONIFICA CON RIEMPIMENTO	
BR1	1.50 mq.
BONIFICA IN SITO	
BS1	4.76 mq.
BS1	0.75 mq.
Totale:	5.51 mq.
BASE	
C1	1.38 mq.
TERRENO VEGETALE	
DD1	1.23 mq.
DD2	1.63 mq.
Totale:	2.86 mq.
FOSSO	
F1	0.65 mq.
RILEVATO	
RR1	30.16 mq.
RILEVATO SOTTOFONDAZIONE	
RS2	8.67 mq.
USURA	
a1	9.50 ml.
BINDER	
b1	9.50 ml.
INERBIMENTO	
i1	6.14 ml.
i2	1.58 ml.
Totale:	7.72 ml.
SCOTICO	
sc1	18.39 ml.

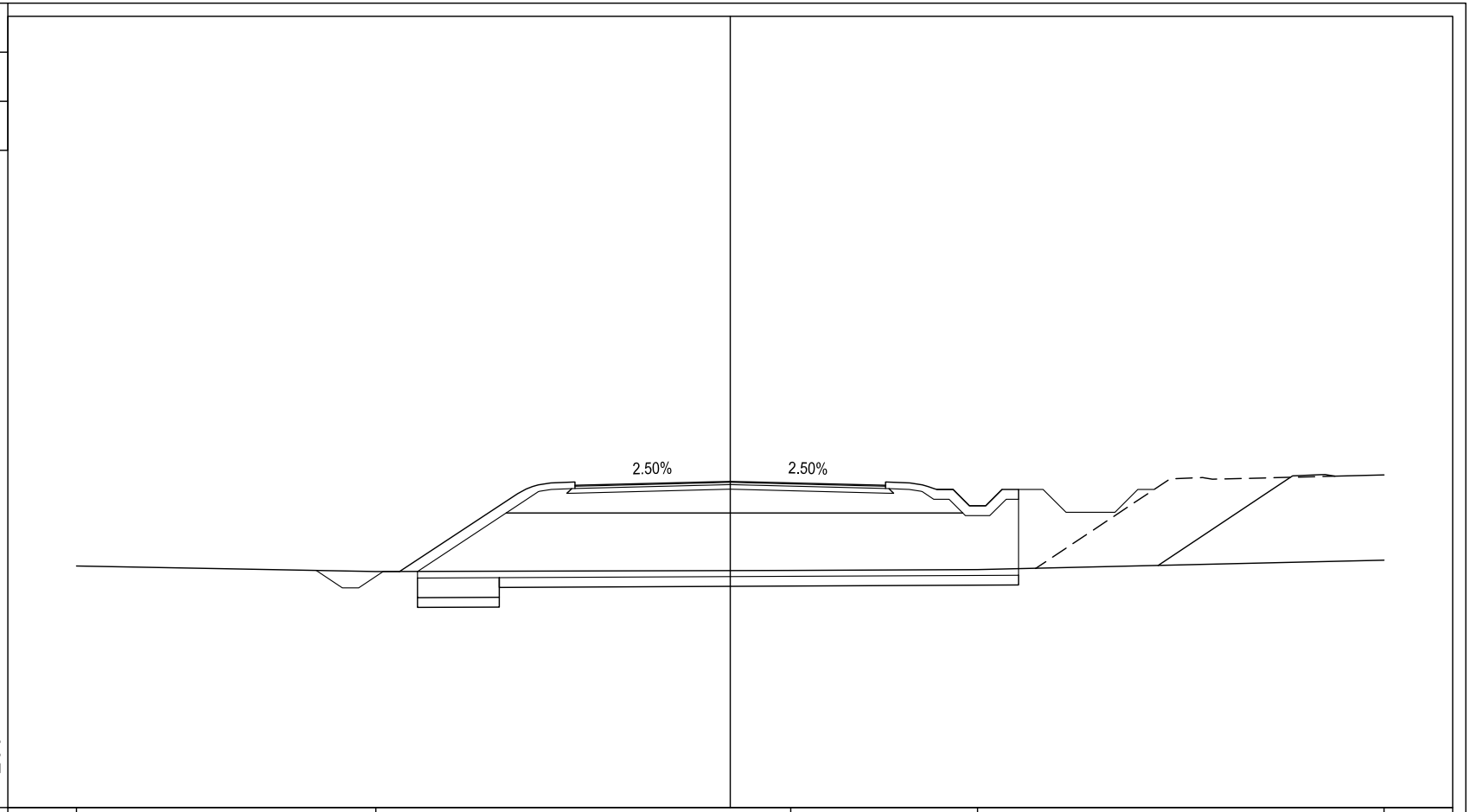

| | | |

PROFILO C08-01BIS

SEZIONE 49

PROGRESSIVA 1200.00

BONIFICA CON RIEMPIMENTO	
BR1	1.50 mq.
BONIFICA IN SITO	
BS1	4.73 mq.
BS1	0.90 mq.
Totale:	5.63 mq.
BASE	
C1	1.36 mq.
TERRENO VEGETALE	
DD1	1.24 mq.
DD2	1.61 mq.
Totale:	2.85 mq.
FOSSO	
F1	0.59 mq.
RILEVATO	
RR1	29.37 mq.
RILEVATO SOTTOFONDAZIONE	
RS2	8.60 mq.
USURA	
a1	9.50 ml.
BINDER	
b1	9.50 ml.
INERBIMENTO	
i1	6.03 ml.
i2	1.55 ml.
Totale:	7.58 ml.
SCOTICO	
sc1	18.29 ml.

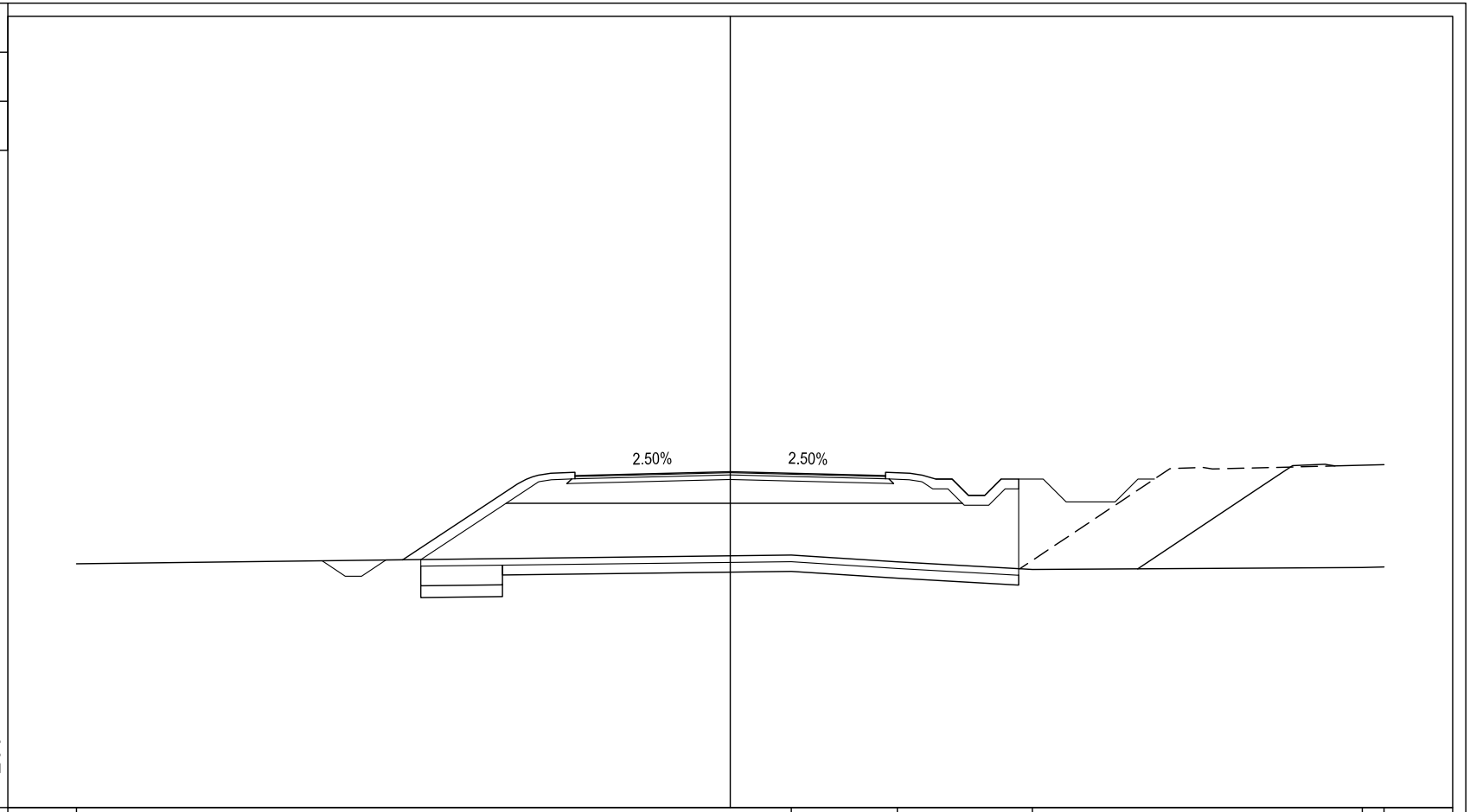

| | | |

PROFILO C08-01BIS

SEZIONE 50

PROGRESSIVA 1225.00

BONIFICA CON RIEMPIMENTO	
BR1	1.51 mq.
BONIFICA IN SITO	
BS1	4.90 mq.
BS1	0.74 mq.
Totale:	5.64 mq.
BASE	
C1	1.38 mq.
TERRENO VEGETALE	
DD1	1.25 mq.
DD2	1.82 mq.
Totale:	3.07 mq.
FOSSO	
F1	0.62 mq.
RILEVATO	
RR1	36.40 mq.
RILEVATO SOTTOFONDAZIONE	
RS2	8.72 mq.
USURA	
a1	9.50 ml.
BINDER	
b1	9.50 ml.
INERBIMENTO	
i1	6.68 ml.
i2	1.55 ml.
Totale:	8.23 ml.
SCOTICO	
sc1	18.84 ml.

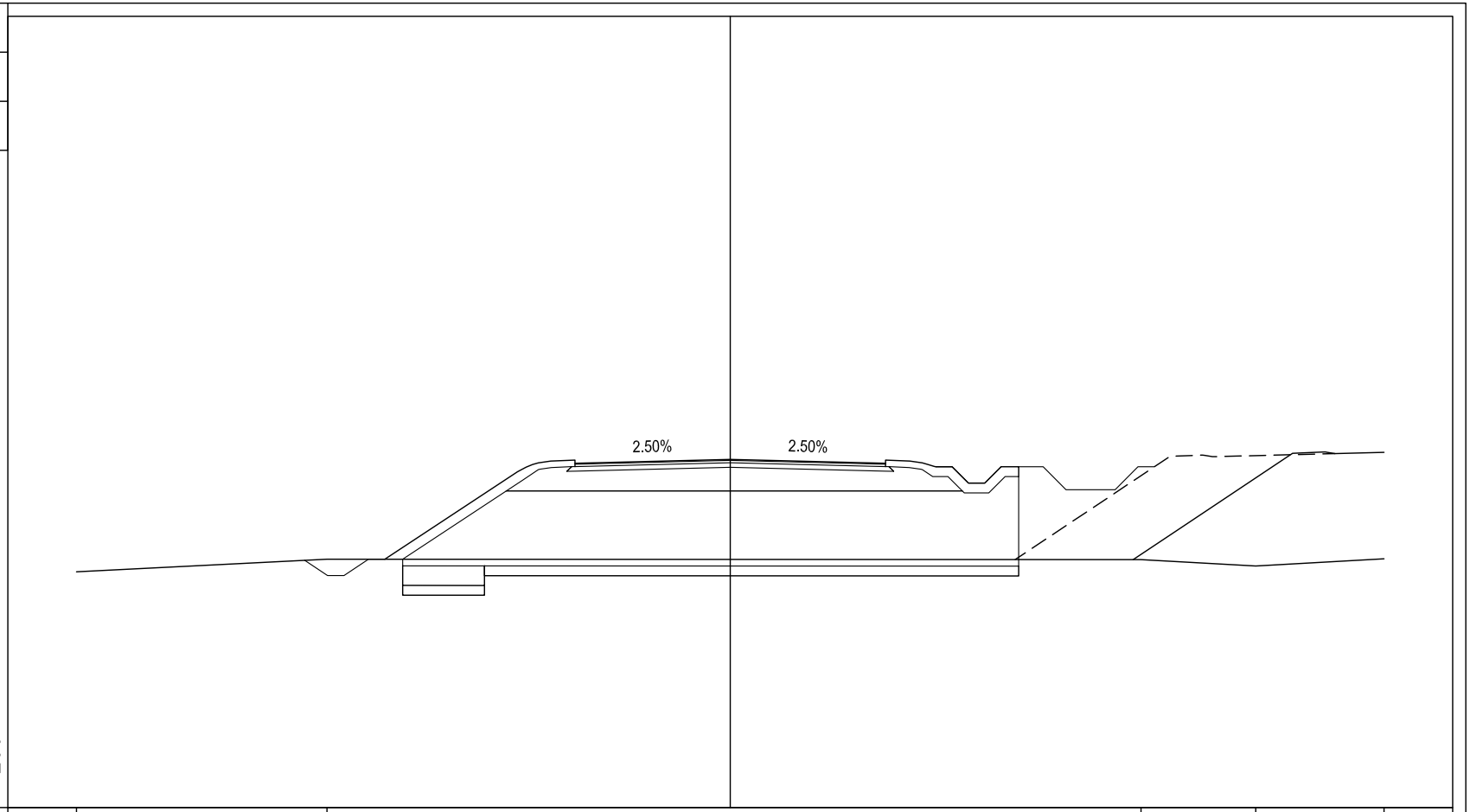

5 200 200

| | | |

PROFILO C08-01BIS

SEZIONE 51

PROGRESSIVA 1250.00

BONIFICA CON RIEMPIMENTO	
BR1	1.49 mq.
BONIFICA IN SITO	
BS1	5.25 mq.
BS1	0.75 mq.
Totale:	6.00 mq.
BASE	
C1	1.40 mq.
TERRENO VEGETALE	
DD1	1.21 mq.
DD2	2.18 mq.
Totale:	3.39 mq.
FOSSO	
F1	0.49 mq.
RILEVATO	
RR1	43.64 mq.
RILEVATO SOTTOFONDAZIONE	
RS2	8.74 mq.
USURA	
a1	9.50 ml.
BINDER	
b1	9.50 ml.
INERBIMENTO	
i1	8.11 ml.
i2	1.55 ml.
Totale:	9.66 ml.
SCOTICO	
sc1	20.02 ml.

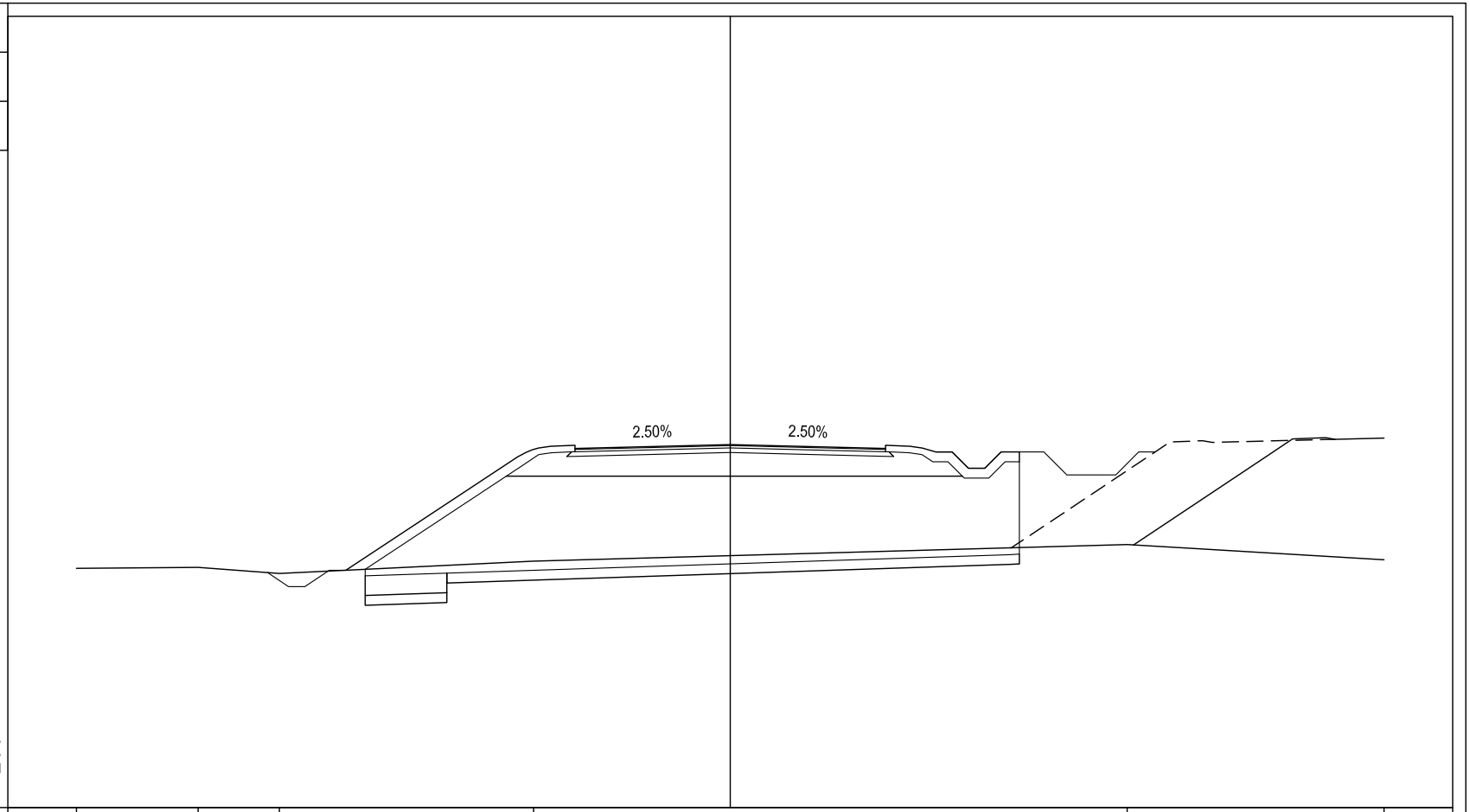

| | | |

PROFILO C08-01BIS

SEZIONE 52

PROGRESSIVA 1275.00

BONIFICA CON RIEMPIMENTO	
BR1	2.25 mq.
BONIFICA IN SITO	
BS1	5.40 mq.
BS1	0.75 mq.
Totale:	6.15 mq.
BASE	
C1	1.36 mq.
TERRENO VEGETALE	
DD1	1.26 mq.
DD2	2.31 mq.
Totale:	3.57 mq.
FOSSO	
F1	0.89 mq.
RILEVATO	
RR1	59.31 mq.
RILEVATO SOTTOFONDAZIONE	
RS2	8.62 mq.
USURA	
a1	9.50 ml.
BINDER	
b1	9.50 ml.
INERBIMENTO	
i1	8.50 ml.
i2	1.55 ml.
Totale:	10.05 ml.
SCOTICO	
sc1	20.51 ml.

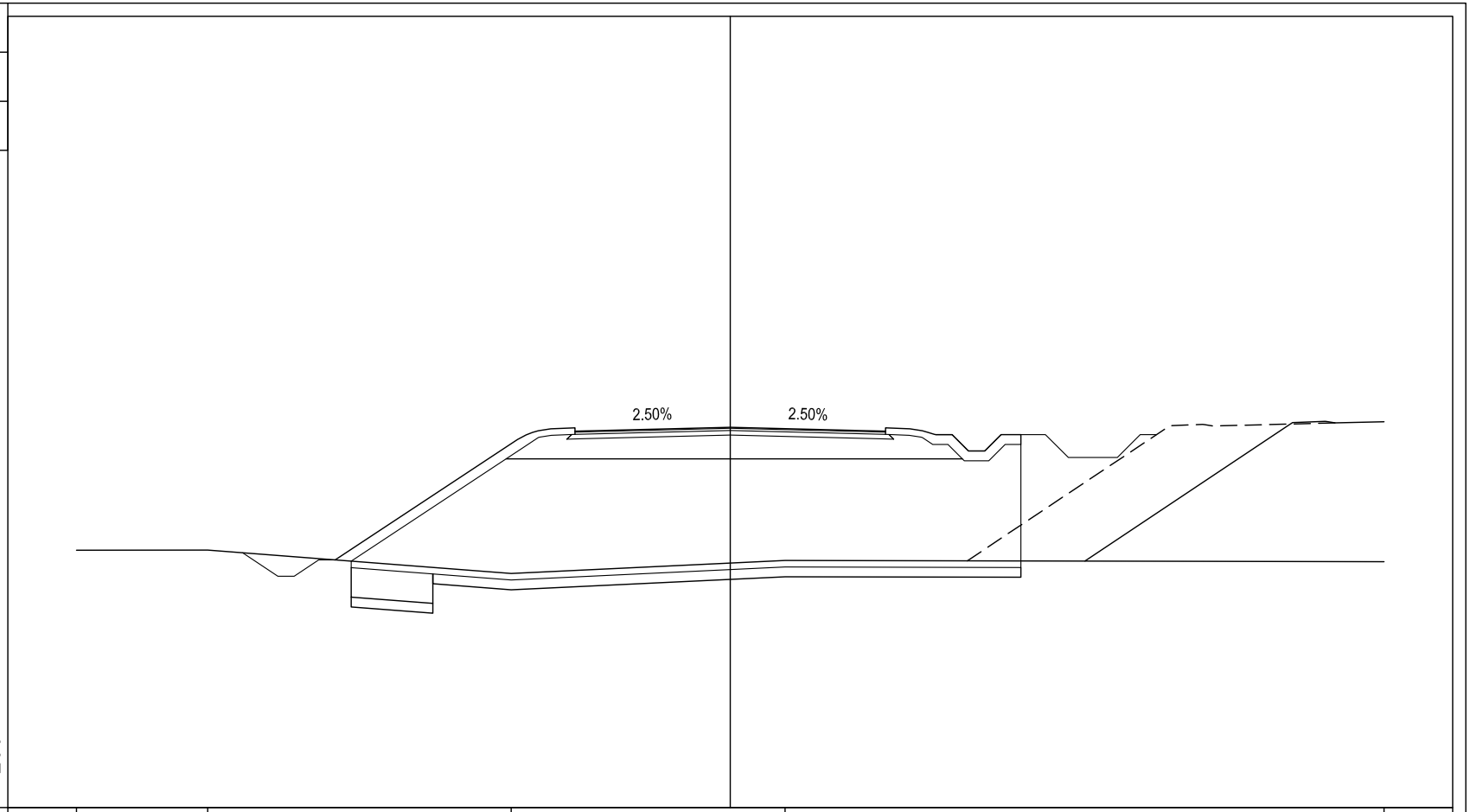

PROGRESSIVE TERRENO	-20.00							-15.99									-6.70							1.67																		

PROFILO C08-01BIS

SEZIONE 53

PROGRESSIVA 1300.00

BONIFICA CON RIEMPIMENTO	
BR1	2.25 mq.
BONIFICA IN SITO	
BS1	5.80 mq.
BS1	0.75 mq.
Totale:	6.55 mq.
BASE	
C1	1.36 mq.
TERRENO VEGETALE	
DD1	1.28 mq.
DD2	2.89 mq.
Totale:	4.17 mq.
FOSSO	
F1	0.66 mq.
RILEVATO	
RR1	76.83 mq.
RILEVATO SOTTOFONDAZIONE	
RS2	8.73 mq.
USURA	
a1	9.50 ml.
BINDER	
b1	9.50 ml.
INERBIMENTO	
i1	10.14 ml.
i2	1.55 ml.
Totale:	11.69 ml.
SCOTICO	
sc1	21.85 ml.

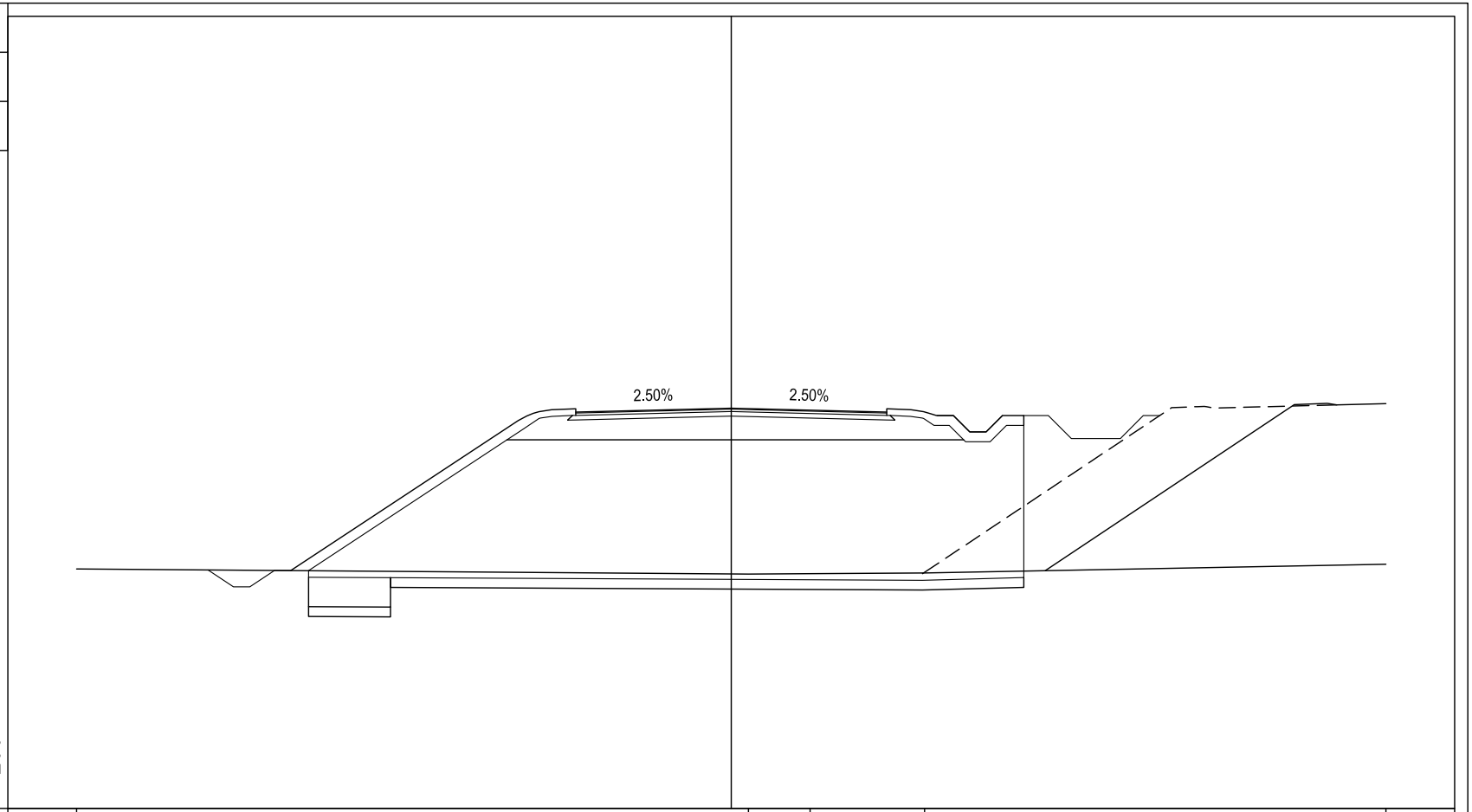

5 200 200

| | | |

PROFILO C08-01BIS

SEZIONE 54

PROGRESSIVA 1325.00

BONIFICA CON RIEMPIMENTO	
BR1	2.25 mq.
BONIFICA IN SITO	
BS1	5.87 mq.
BS1	0.75 mq.
Totale:	6.62 mq.
BASE	
C1	1.36 mq.
TERRENO VEGETALE	
DD1	1.24 mq.
DD2	2.96 mq.
Totale:	4.20 mq.
FOSSO	
F1	0.60 mq.
RILEVATO	
RR1	80.52 mq.
RILEVATO SOTTOFONDAZIONE	
RS2	8.74 mq.
USURA	
a1	9.50 ml.
BINDER	
b1	9.50 ml.
INERBIMENTO	
i1	10.42 ml.
i2	1.55 ml.
Totale:	11.97 ml.
SCOTICO	
sc1	22.06 ml.

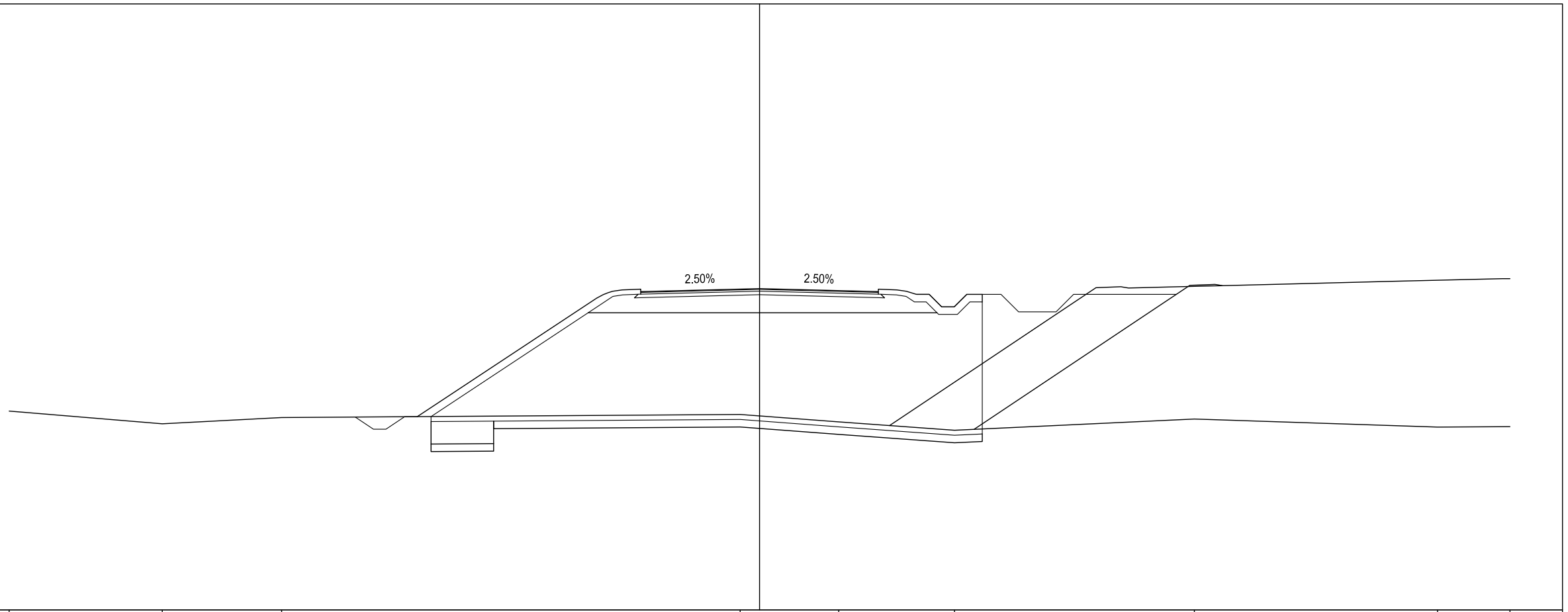

PROGRESSIVE TERRENO	-30.00		-23.88		-19.10							-0.78		3.17		7.79				17.38			27.10	30.00
PARZIALI TERRENO		6.12		4.78		18.32							3.95		4.62		9.59				9.72			2.90
QUOTE TERRENO	12.94		12.43		12.68							12.81		12.51		12.17				12.62			12.30	12.32
PROGRESSIVE PROGETTO							16.16	15.44	14.94	14.19	13.69		-6.05	-4.75		0.00		4.75	6.05	6.78	7.28	7.78	8.28	8.91
PARZIALI PROGETTO							0.72	0.50	0.75	0.50		7.64		1.30	4.75		4.75	1.30	0.73	0.50	0.50	0.50	0.50	0.63
QUOTE PROGETTO							12.70	12.22	12.22	12.72	12.72		17.76	17.71		17.83		17.71	17.76	17.60	17.10	17.10	17.60	17.60

PROFILO C08-01BIS

SEZIONE 55

PROGRESSIVA 1350.00

BONIFICA CON RIEMPIMENTO	
BR1	2.25 mq.
BONIFICA IN SITO	
BS1	6.17 mq.
BS1	0.75 mq.
Totale:	6.92 mq.
BASE	
C1	1.36 mq.
TERRENO VEGETALE	
DD1	1.24 mq.
DD2	3.29 mq.
Totale:	4.53 mq.
FOSSO	
F1	0.50 mq.
RILEVATO	
RR1	97.85 mq.
RILEVATO SOTTOFONDAZIONE	
RS2	8.74 mq.
USURA	
a1	9.50 ml.
BINDER	
b1	9.50 ml.
INERBIMENTO	
i1	11.80 ml.
i2	1.55 ml.
Totale:	13.35 ml.
SCOTICO	
sc1	23.10 ml.

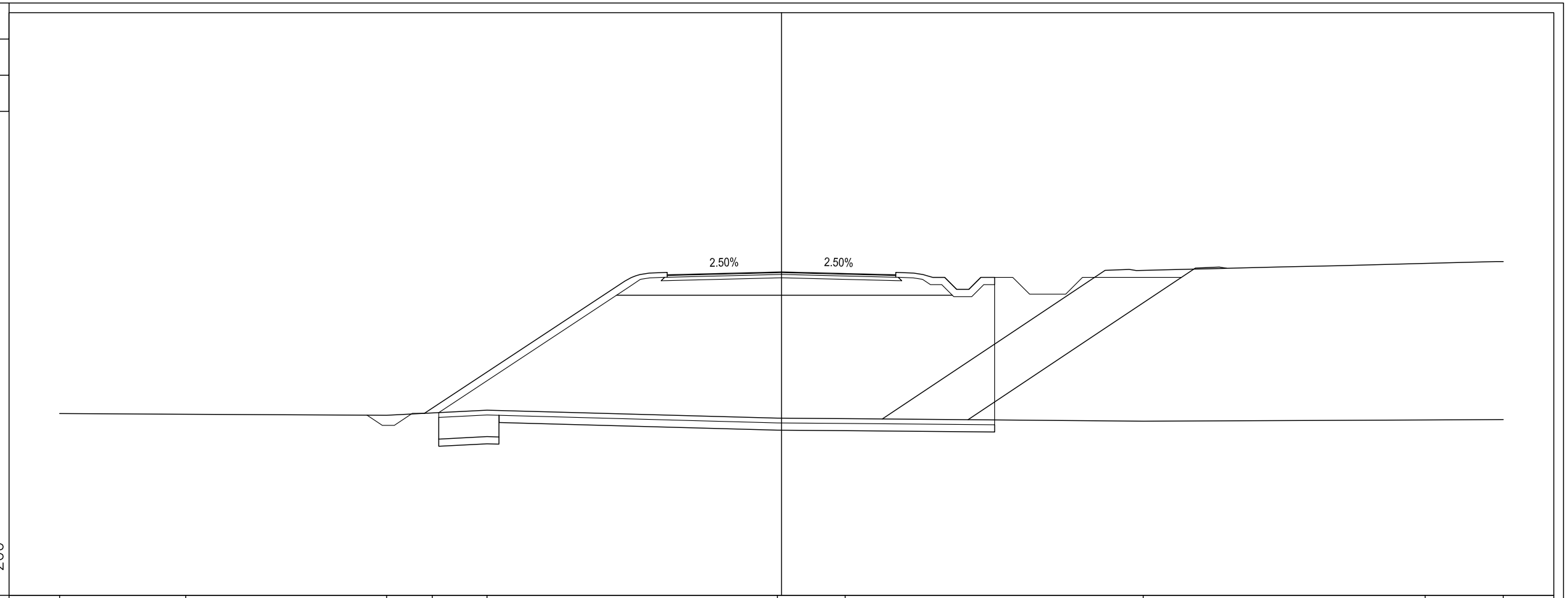

PROGRESSIVE TERRENO	-30.00		-24.76				-16.41	-14.51	-12.24				-0.17	-2.65				-15.03					-26.75		-30.00
PARZIALI TERRENO		5.24		8.35			1.90	2.27		12.07			2.82		12.38				11.72					3.25	
QUOTE TERRENO	12.55		12.52				12.48	12.57	12.69				12.36	12.34				12.23					12.28		12.30
PROGRESSIVE PROGETTO					-17.22	-16.59	-16.09	-15.34	-14.84		-6.05	-4.75		0.00		-4.75	-6.05	-6.78	-7.28	-7.78	-8.28	-8.86			
PARZIALI PROGETTO					0.63	0.50	0.75	0.50		8.79		1.30		4.75		4.75	1.30	0.73	0.50	0.50	0.50	0.58			
QUOTE PROGETTO					12.48	12.06	12.06	12.56	12.56		18.36	18.31		18.43		18.31	18.36	18.20	17.70	17.70	18.20	18.20			

PROFILO C08-01BIS

SEZIONE 56

PROGRESSIVA 1375.00

BONIFICA CON RIEMPIMENTO	
BR1	2.25 mq.
BONIFICA IN SITO	
BS1	6.33 mq.
BS1	0.75 mq.
Totale:	7.08 mq.
BASE	
C1	1.36 mq.
TERRENO VEGETALE	
DD1	1.23 mq.
DD2	3.68 mq.
Totale:	4.91 mq.
FOSSO	
F1	0.92 mq.
RILEVATO	
RR1	104.85 mq.
RILEVATO SOTTOFONDAZIONE	
RS2	8.62 mq.
USURA	
a1	9.50 ml.
BINDER	
b1	9.50 ml.
INERBIMENTO	
i1	14.09 ml.
i2	1.55 ml.
Totale:	15.64 ml.
SCOTICO	
sc1	23.67 ml.

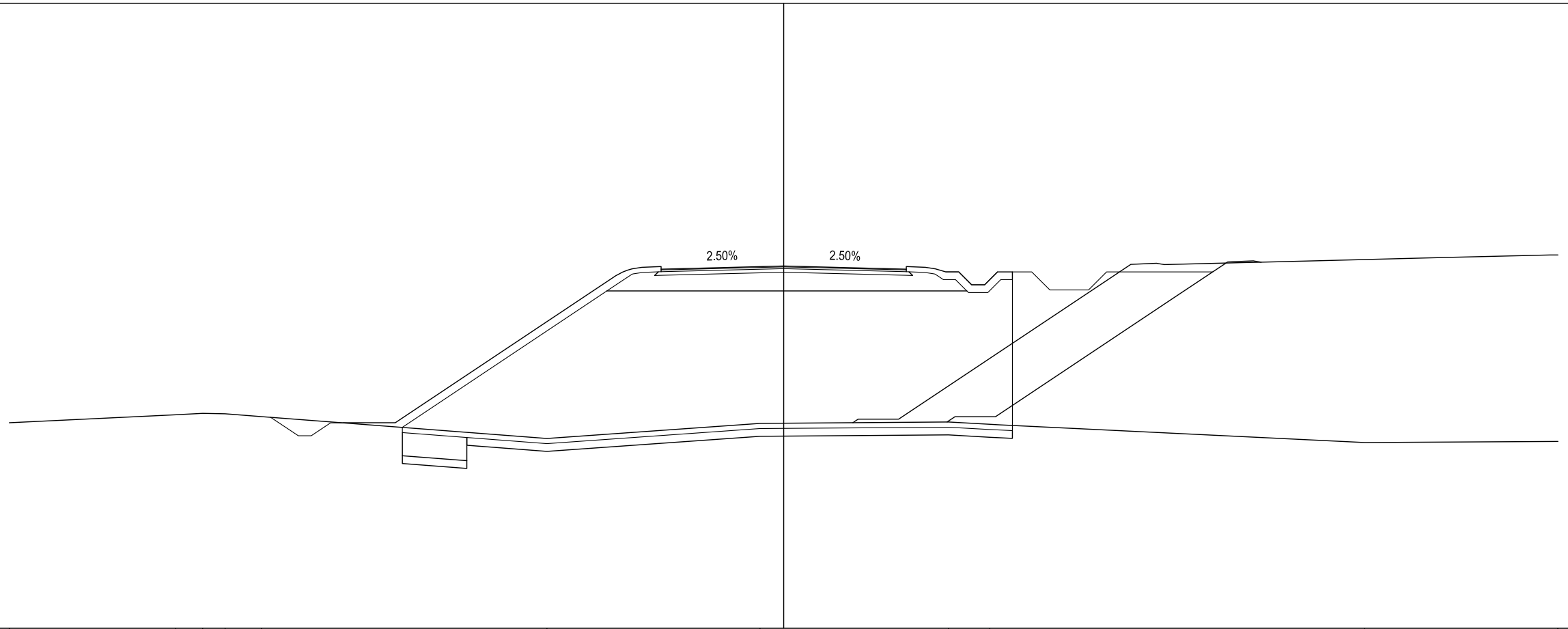

PROGRESSIVE TERRENO	-30.00			-23.55	-22.51	-21.64	-20.23				-9.17			-0.92			6.39	7.99				22.51			29.99 30.00
PARZIALI TERRENO		6.45		1.04	0.87	1.41		11.06				8.25			7.31		1.60		14.52				7.48		0.01
QUOTE TERRENO	12.96			13.26	13.32	13.30	13.19				12.35			12.93			12.98	12.89				12.19			12.23 12.23
PROGRESSIVE PROGETTO							19.88	18.80 18.30	17.55 17.05	15.05			-6.05	-4.75		0.00		4.75	6.05	6.78 7.28	7.78 8.28	8.86				
PARZIALI PROGETTO							1.08	0.50	0.75	0.50	2.00	9.00		1.30	4.75		4.75	1.30	0.73	0.50	0.50	0.50	0.58			
QUOTE PROGETTO							13.17	12.45 12.45	12.95 12.95	12.95			18.95	18.90		19.02		18.90	18.95	18.80 18.30	18.30 18.80	18.80				

PROFILO C08-01BIS

SEZIONE 57

PROGRESSIVA 1400.00

BONIFICA CON RIEMPIMENTO	
BR1	2.25 mq.
BONIFICA IN SITO	
BS1	7.39 mq.
BS1	0.75 mq.
Totale:	8.14 mq.
BASE	
C1	1.40 mq.
TERRENO VEGETALE	
DD1	1.23 mq.
DD2	4.65 mq.
Totale:	5.88 mq.
FOSSO	
F1	0.66 mq.
RILEVATO	
RR1	132.70 mq.
RILEVATO SOTTOFONDAZIONE	
RS2	8.59 mq.
USURA	
a1	9.50 ml.
BINDER	
b1	9.50 ml.
INERBIMENTO	
i1	16.13 ml.
i2	1.55 ml.
Totale:	17.68 ml.
SCOTICO	
sc1	27.10 ml.

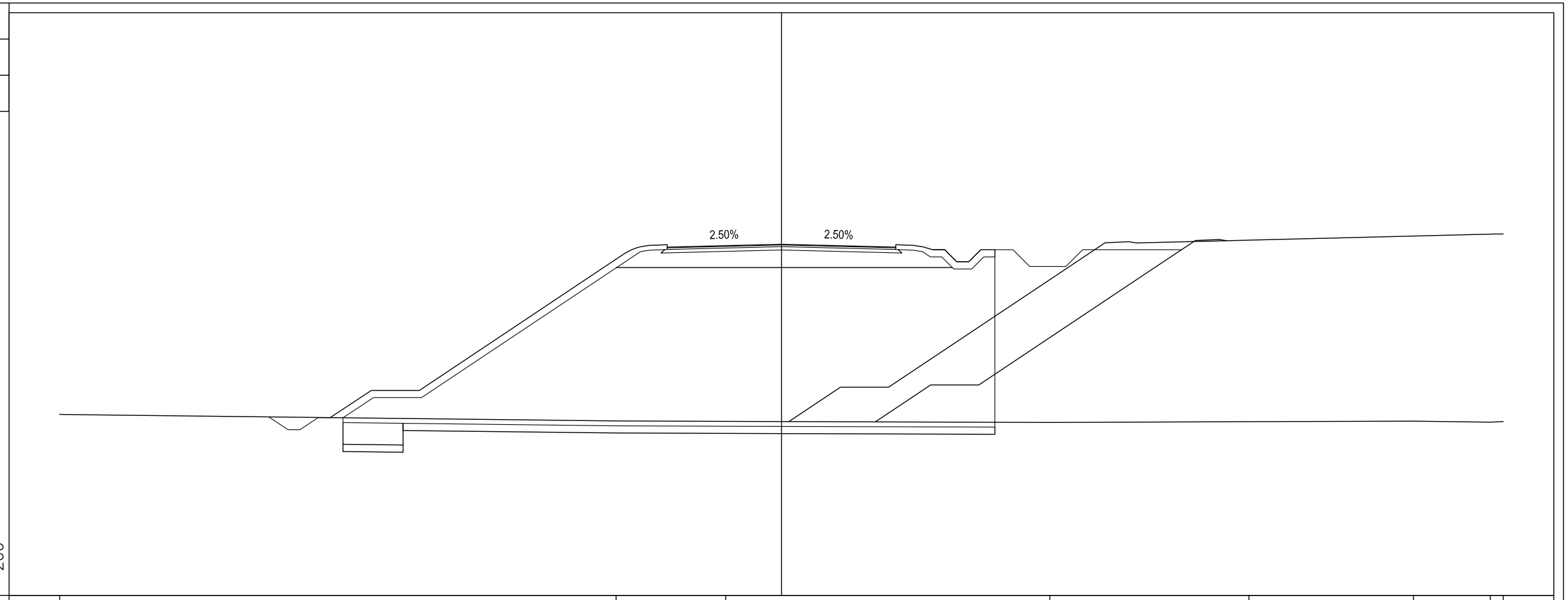

| | | |

PROFILO C08-01BIS

SEZIONE 58

PROGRESSIVA 1425.00

BONIFICA CON RIEMPIMENTO	
BR1	2.25 mq.
BONIFICA IN SITO	
BS1	7.49 mq.
BS1	0.76 mq.
Totale:	8.25 mq.
BASE	
C1	1.38 mq.
TERRENO VEGETALE	
DD1	1.24 mq.
DD2	4.70 mq.
Totale:	5.94 mq.
FOSSO	
F1	0.63 mq.
RILEVATO	
RR1	135.69 mq.
RILEVATO SOTTOFONDAZIONE	
RS2	8.74 mq.
USURA	
a1	9.50 ml.
BINDER	
b1	9.50 ml.
INERBIMENTO	
i1	16.51 ml.
i2	1.55 ml.
Totale:	18.06 ml.
SCOTICO	
sc1	27.41 ml.

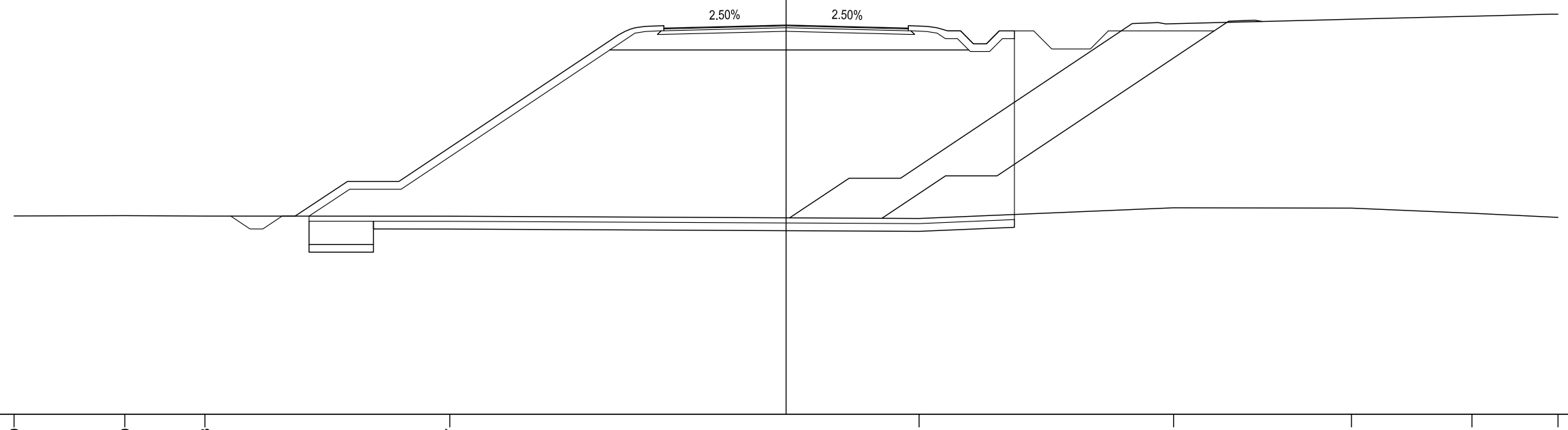

PROGRESSIVE TERRENO	30.00		25.70		22.58				13.07						5.17				15.06		21.97		26.65		30.00
PARZIALI TERRENO		4.30		3.12		9.51				18.24						9.89				6.91		4.68		3.35	
QUOTE TERRENO	12.69		12.70		12.69				12.69						12.59				13.01		13.00		12.80		12.64
PROGRESSIVE PROGETTO					21.58	20.83	20.33	19.58	19.08	17.05	15.05			6.05	4.75		0.00		4.75	6.05	6.78	7.28	7.78	8.28	8.87
PARZIALI PROGETTO					0.75	0.50	0.75	0.50	2.03	2.00		9.00		1.30		4.75		4.75	1.30	0.73	0.50	0.50	0.50	0.59	
QUOTE PROGETTO					12.69	12.19	12.19	12.69	12.69	14.03	14.03			20.03	19.98		20.10		19.98	20.03	19.87	19.37	19.37	19.87	19.87

PROFILO C08-01BIS

SEZIONE 59

PROGRESSIVA 1450.00

BONIFICA CON RIEMPIMENTO	
BR1	2.25 mq.
BONIFICA IN SITO	
BS1	7.64 mq.
BS1	0.75 mq.
Totale:	8.39 mq.
BASE	
C1	1.40 mq.
TERRENO VEGETALE	
DD1	1.26 mq.
DD2	4.92 mq.
Totale:	6.18 mq.
FOSSO	
F1	0.77 mq.
RILEVATO	
RR1	141.37 mq.
RILEVATO SOTTOFONDAZIONE	
RS2	8.72 mq.
USURA	
a1	9.50 ml.
BINDER	
b1	9.50 ml.
INERBIMENTO	
i1	17.18 ml.
i2	1.55 ml.
Totale:	18.73 ml.
SCOTICO	
sc1	28.02 ml.

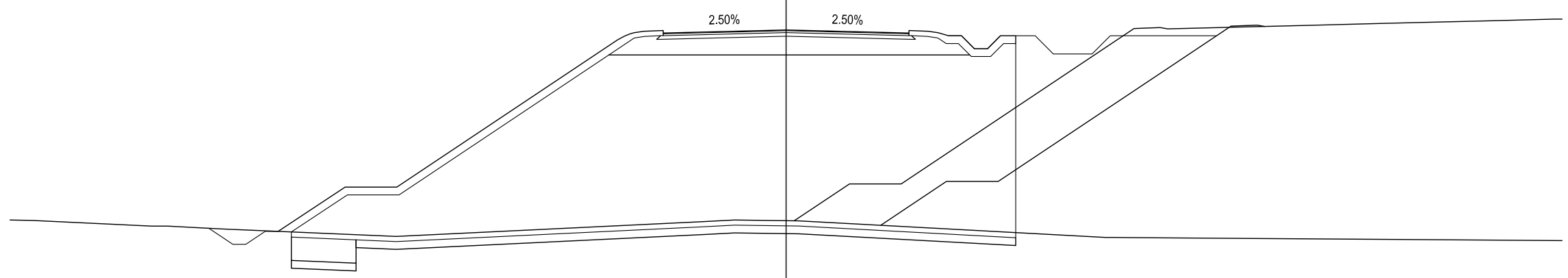

5 200 200

| | | |

PROFILO C08-01BIS

SEZIONE 60

PROGRESSIVA 1475.00

BONIFICA CON RIEMPIMENTO	
BR1	2.25 mq.
BONIFICA IN SITO	
BS1	7.98 mq.
BS1	0.75 mq.
Totale:	8.73 mq.
BASE	
C1	1.38 mq.
TERRENO VEGETALE	
DD1	1.25 mq.
DD2	5.33 mq.
Totale:	6.58 mq.
FOSSO	
F1	0.62 mq.
RILEVATO	
RR1	165.77 mq.
RILEVATO SOTTOFONDAZIONE	
RS2	8.73 mq.
USURA	
a1	9.50 ml.
BINDER	
b1	9.50 ml.
INERBIMENTO	
i1	18.55 ml.
i2	1.55 ml.
Totale:	20.10 ml.
SCOTICO	
sc1	29.12 ml.

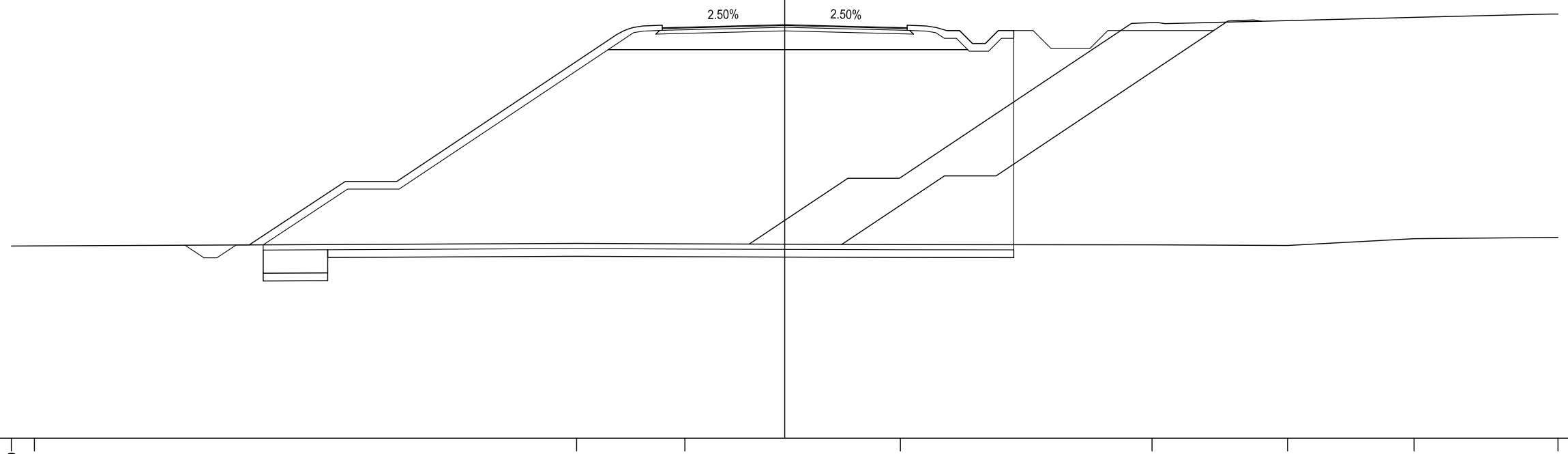

5 200 200

| | | |

PROFILO C08-01BIS

SEZIONE 61

PROGRESSIVA 1500.00

BONIFICA CON RIEMPIMENTO	
BR1	2.25 mq.
BONIFICA IN SITO	
BS1	7.97 mq.
BS1	0.75 mq.
Totale:	8.72 mq.
BASE	
C1	1.38 mq.
TERRENO VEGETALE	
DD1	1.22 mq.
DD2	5.36 mq.
Totale:	6.58 mq.
FOSSO	
F1	0.51 mq.
RILEVATO	
RR1	165.72 mq.
RILEVATO SOTTOFONDAZIONE	
RS2	8.69 mq.
USURA	
a1	9.50 ml.
BINDER	
b1	9.50 ml.
INERBIMENTO	
i1	18.70 ml.
i2	1.55 ml.
Totale:	20.25 ml.
SCOTICO	
sc1	29.12 ml.

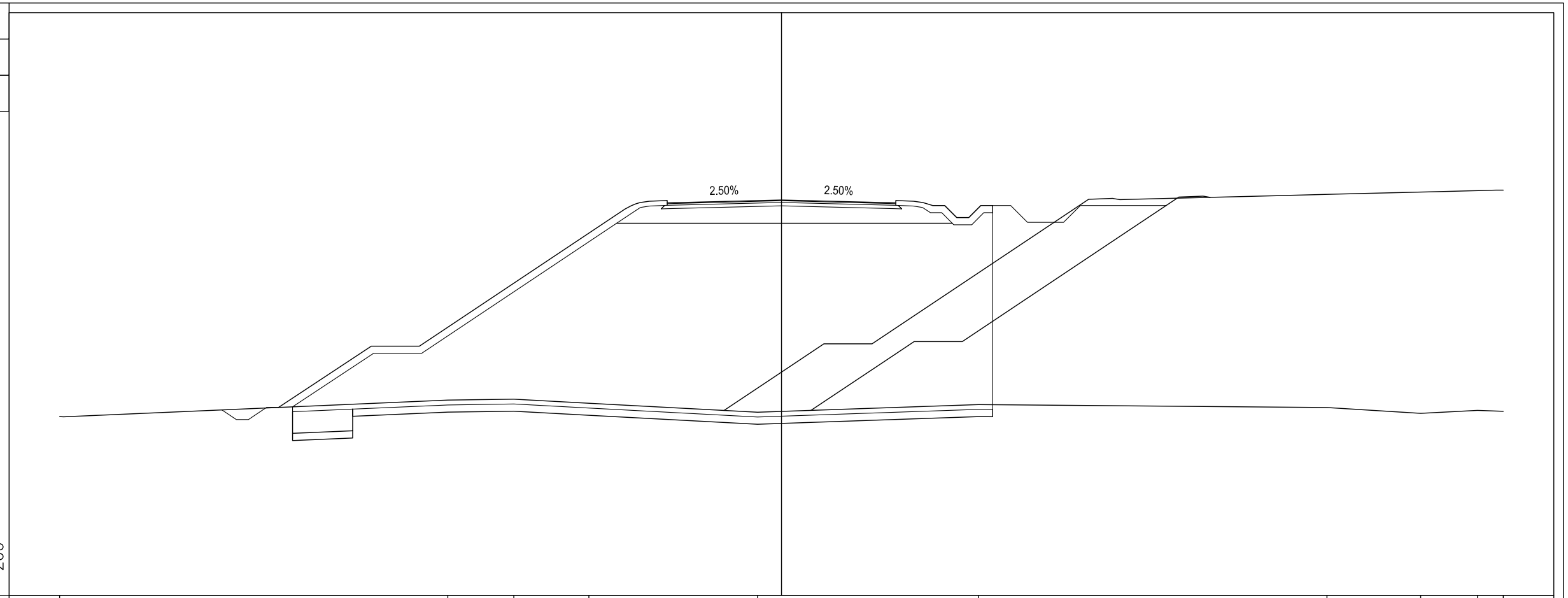

PROGRESSIVE TERRENO	-30.00											-13.87	-11.12	-8.01				-0.99					8.19							22.67		26.57	28.93	30.00
PARZIALI TERRENO											16.13		2.75	3.11			7.02				9.18					14.48					3.90		2.36	1.07
QUOTE TERRENO	12.42											13.11	13.14	12.97				12.60					12.92							12.80		12.55	12.68	12.64
PROGRESSIVE PROGETTO				-23.25	-22.65	-22.15	-21.40	-20.90		-17.05	-15.05				-6.05	-4.75		0.00			4.75	6.05	6.78	7.28	7.78	8.28	8.77							
PARZIALI PROGETTO				0.60	0.50	0.75	0.50		3.85		2.00			9.00		1.30		4.75		4.75	1.30	0.73	0.50	0.50	0.50	0.49							
QUOTE PROGETTO				12.70	12.30	12.30	12.80	12.80		15.34	15.34				21.34	21.30		21.42			21.30	21.34	21.19	20.69	20.69	21.19	21.19							

PROFILO C08-01BIS

SEZIONE 62

PROGRESSIVA 1525.00

BONIFICA CON RIEMPIMENTO	
BR1	2.29 mq.
BONIFICA IN SITO	
BS1	8.33 mq.
BS1	0.76 mq.
Totale:	9.09 mq.
BASE	
C1	1.38 mq.
TERRENO VEGETALE	
DD1	1.23 mq.
DD2	5.83 mq.
Totale:	7.06 mq.
FOSSO	
F1	0.61 mq.
RILEVATO	
RR1	186.46 mq.
RILEVATO SOTTOFONDAZIONE	
RS2	8.67 mq.
USURA	
a1	9.50 ml.
BINDER	
b1	9.50 ml.
INERBIMENTO	
i1	20.16 ml.
i2	1.55 ml.
Totale:	21.71 ml.
SCOTICO	
sc1	30.34 ml.

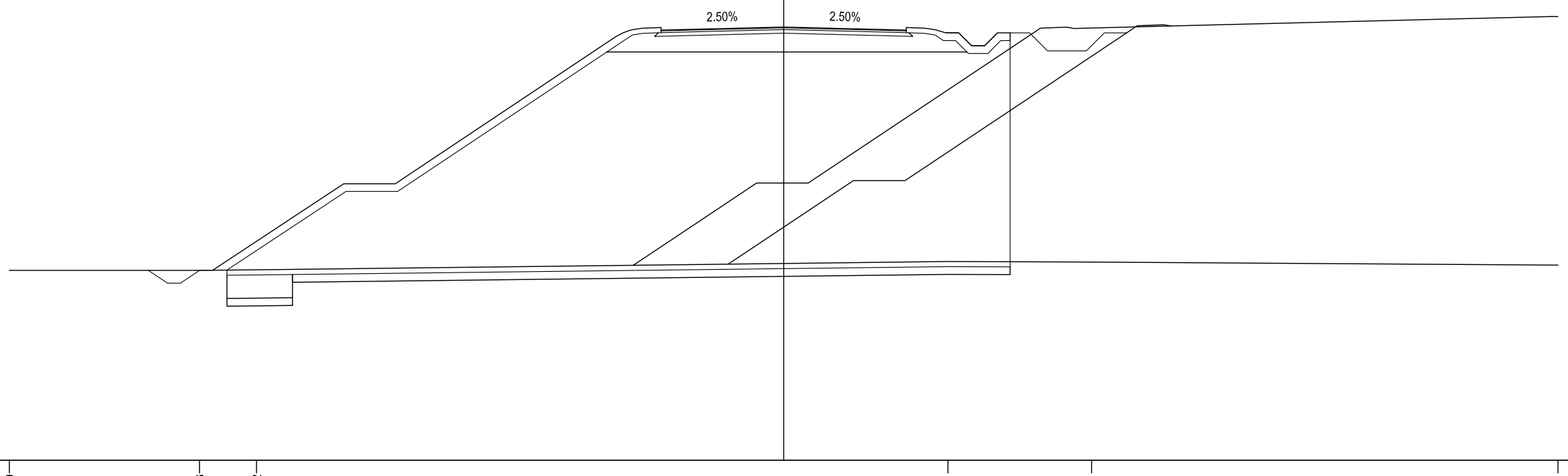

| | | |

PROFILO C08-01BIS

SEZIONE 63

PROGRESSIVA 1550.00

BONIFICA CON RIEMPIMENTO	
BR1	2.25 mq.
BONIFICA IN SITO	
BS1	8.27 mq.
BS1	0.75 mq.
Totale:	9.02 mq.
BASE	
C1	1.40 mq.
TERRENO VEGETALE	
DD1	1.21 mq.
DD2	5.75 mq.
Totale:	6.96 mq.
FOSSO	
F1	0.86 mq.
RILEVATO	
RR1	196.54 mq.
RILEVATO SOTTOFONDAZIONE	
RS2	8.61 mq.
USURA	
a1	9.50 ml.
BINDER	
b1	9.50 ml.
INERBIMENTO	
i1	19.83 ml.
i2	1.55 ml.
Totale:	21.38 ml.
SCOTICO	
sc1	30.13 ml.

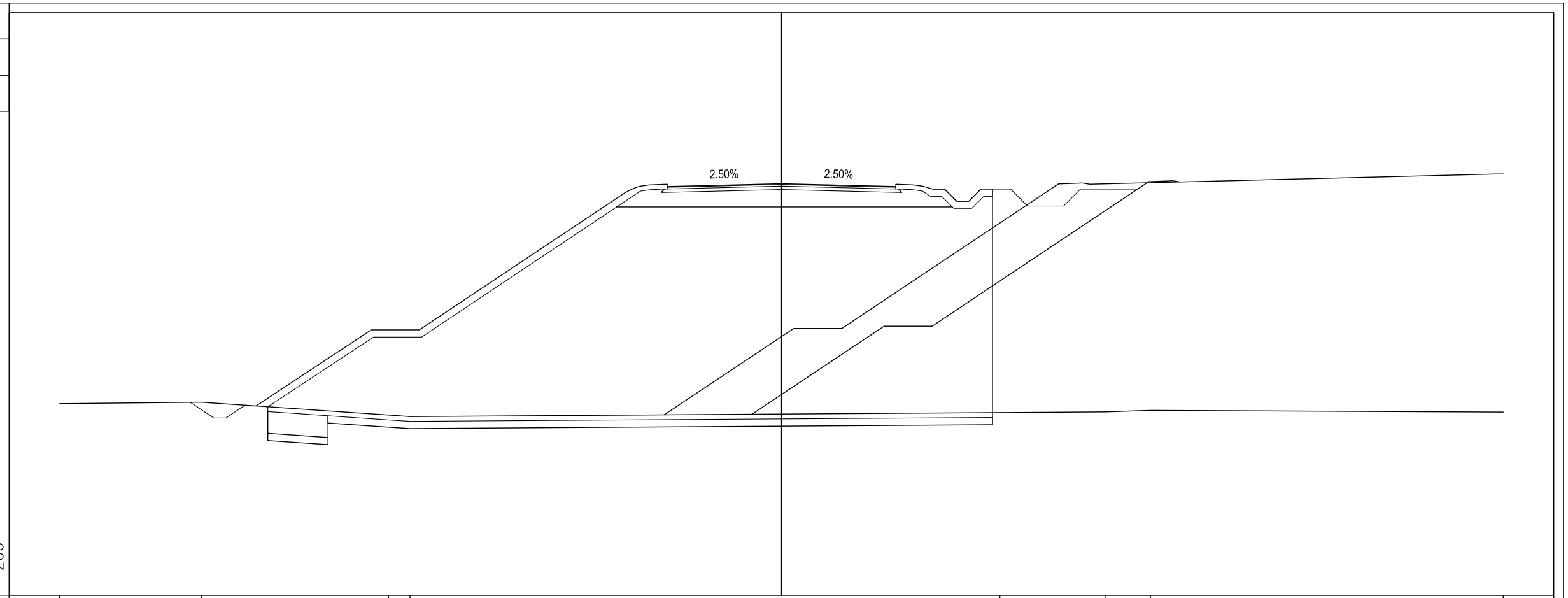

| | | |

PROFILO C08-01BIS

SEZIONE 64

PROGRESSIVA 1575.00

BONIFICA CON RIEMPIMENTO	
BR1	2.25 mq.
BONIFICA IN SITO	
BS1	8.62 mq.
BS1	0.75 mq.
Totale:	9.37 mq.
BASE	
C1	1.38 mq.
TERRENO VEGETALE	
DD1	1.22 mq.
DD2	6.13 mq.
Totale:	7.35 mq.
FOSSO	
F1	0.63 mq.
RILEVATO	
RR1	201.05 mq.
RILEVATO SOTTOFONDAZIONE	
RS2	8.63 mq.
USURA	
a1	9.50 ml.
BINDER	
b1	9.50 ml.
INERBIMENTO	
i1	21.08 ml.
i2	1.55 ml.
Totale:	22.63 ml.
SCOTICO	
sc1	31.28 ml.

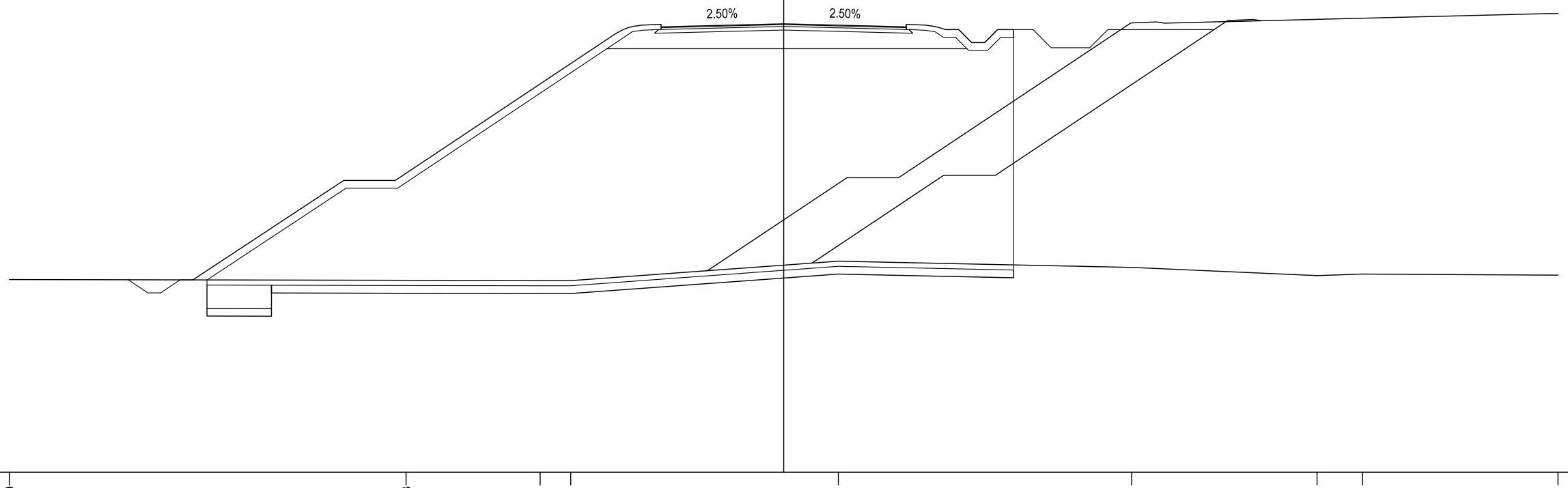

| | | |

PROFILO C08-01BIS

SEZIONE 65

PROGRESSIVA 1600.00

BONIFICA CON RIEMPIMENTO	
BR1	2.25 mq.
BONIFICA IN SITO	
BS1	8.56 mq.
BS1	0.75 mq.
Totale:	9.31 mq.
BASE	
C1	1.40 mq.
TERRENO VEGETALE	
DD1	1.28 mq.
DD2	6.10 mq.
Totale:	7.38 mq.
FOSSO	
F1	0.47 mq.
RILEVATO	
RR1	207.47 mq.
RILEVATO SOTTOFONDAZIONE	
RS2	8.58 mq.
USURA	
a1	9.50 ml.
BINDER	
b1	9.50 ml.
INERBIMENTO	
i1	20.92 ml.
i2	1.55 ml.
Totale:	22.47 ml.
SCOTICO	
sc1	31.10 ml.

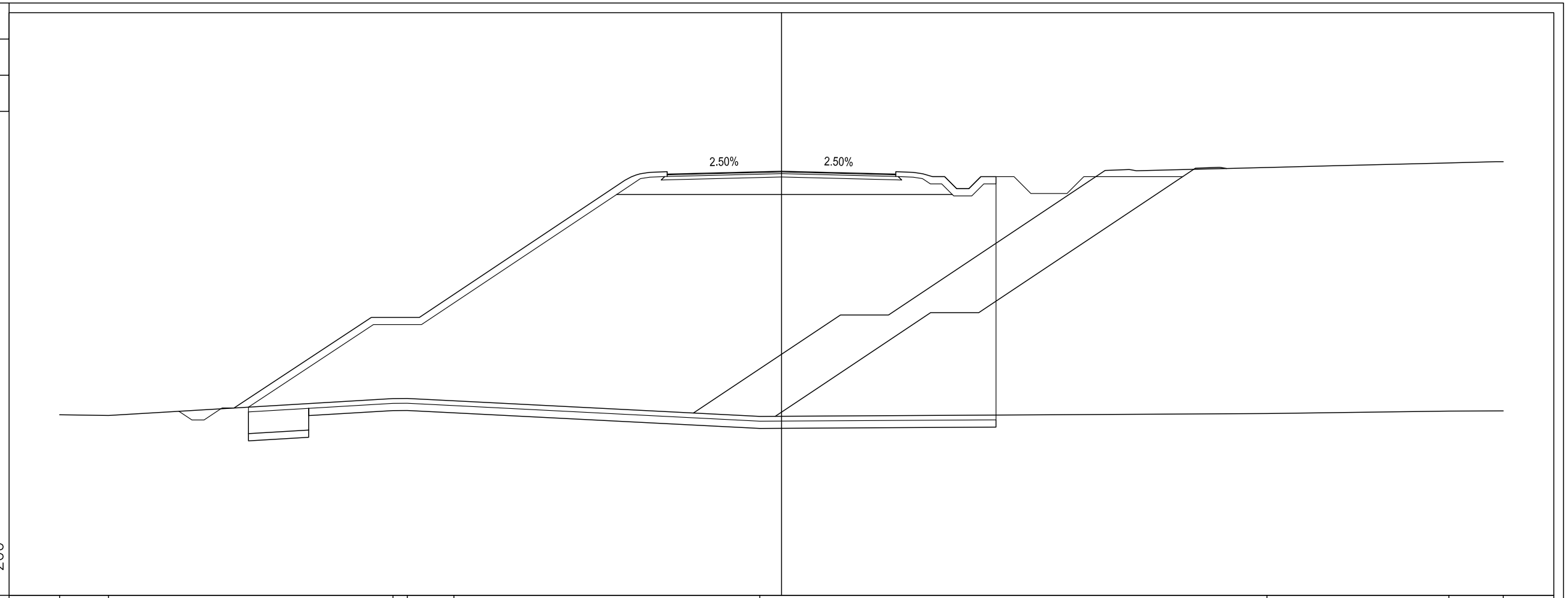

PROGRESSIVE TERRENO	30.00	27.97							16.15	15.55	13.61					-0.90						20.18		27.74	30.00
PARZIALI TERRENO		2.03		11.82					0.60	1.94			12.71					21.08					7.56	2.26	
QUOTE TERRENO	12.50	12.47							13.17	13.18	13.08					12.43						12.55		12.65	12.66
PROGRESSIVE PROGETTO			25.05	24.50	24.00	23.25	22.75		17.05	15.05			-6.05	-4.75		0.00		4.75	6.05	6.78	7.28	7.78	8.28	8.92	
PARZIALI PROGETTO			0.55	0.50	0.75	0.50		5.70		2.00		9.00		1.30	4.75		4.75		1.30	0.73	0.50	0.50	0.50	0.64	
QUOTE PROGETTO			12.64	12.28	12.28	12.78	12.78		16.54	16.54			22.54	22.49		22.61			22.49	22.54	22.39	21.89	21.89	22.39	22.39

PROFILO C08-01BIS

SEZIONE 66

PROGRESSIVA 1625.00

BONIFICA CON RIEMPIMENTO	
BR1	2.25 mq.
BONIFICA IN SITO	
BS1	8.77 mq.
BS1	0.75 mq.
Totale:	9.52 mq.
BASE	
C1	1.40 mq.
TERRENO VEGETALE	
DD1	1.25 mq.
DD2	6.32 mq.
Totale:	7.57 mq.
FOSSO	
F1	0.67 mq.
RILEVATO	
RR1	218.86 mq.
RILEVATO SOTTOFONDAZIONE	
RS2	8.59 mq.
USURA	
a1	9.50 ml.
BINDER	
b1	9.50 ml.
INERBIMENTO	
i1	21.65 ml.
i2	1.55 ml.
Totale:	23.20 ml.
SCOTICO	
sc1	31.75 ml.

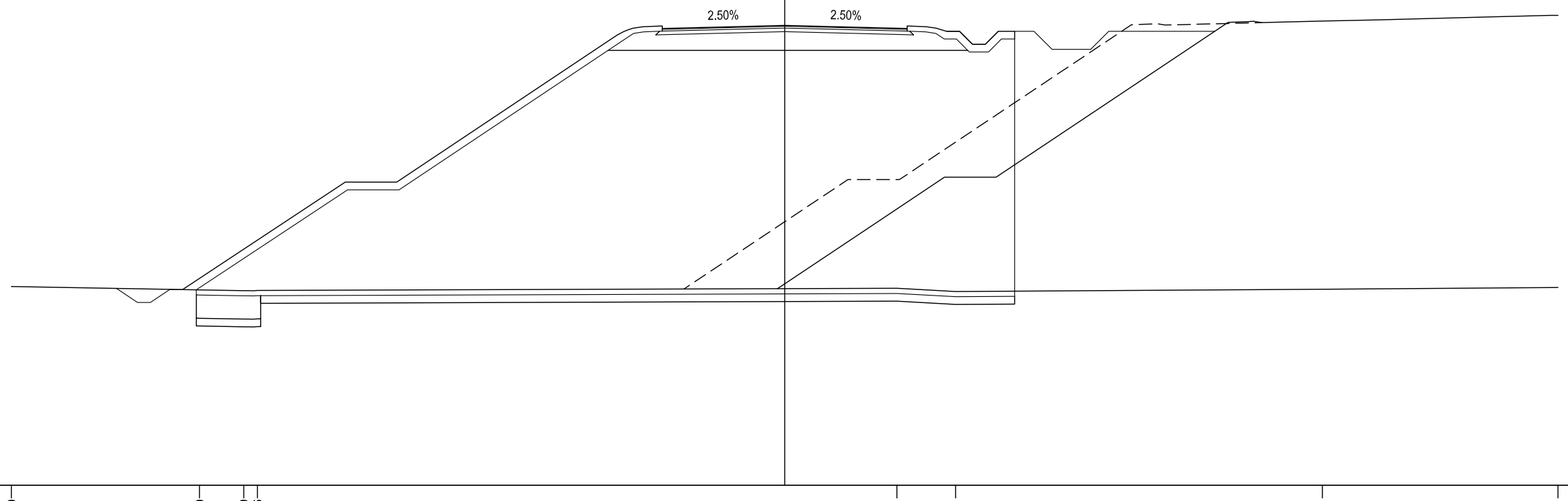

| | | |

PROFILO C08-01BIS

SEZIONE 67

PROGRESSIVA 1650.00

BONIFICA CON RIEMPIMENTO	
BR1	2.24 mq.
BONIFICA IN SITO	
BS1	8.66 mq.
BS1	0.75 mq.
Totale:	9.41 mq.
BASE	
C1	1.38 mq.
TERRENO VEGETALE	
DD1	1.27 mq.
DD2	6.11 mq.
Totale:	7.38 mq.
FOSSO	
F1	0.81 mq.
RILEVATO	
RR1	221.76 mq.
RILEVATO SOTTOFONDAZIONE	
RS2	8.61 mq.
USURA	
a1	9.50 ml.
BINDER	
b1	9.50 ml.
INERBIMENTO	
i1	21.08 ml.
i2	1.55 ml.
Totale:	22.63 ml.
SCOTICO	
sc1	31.32 ml.

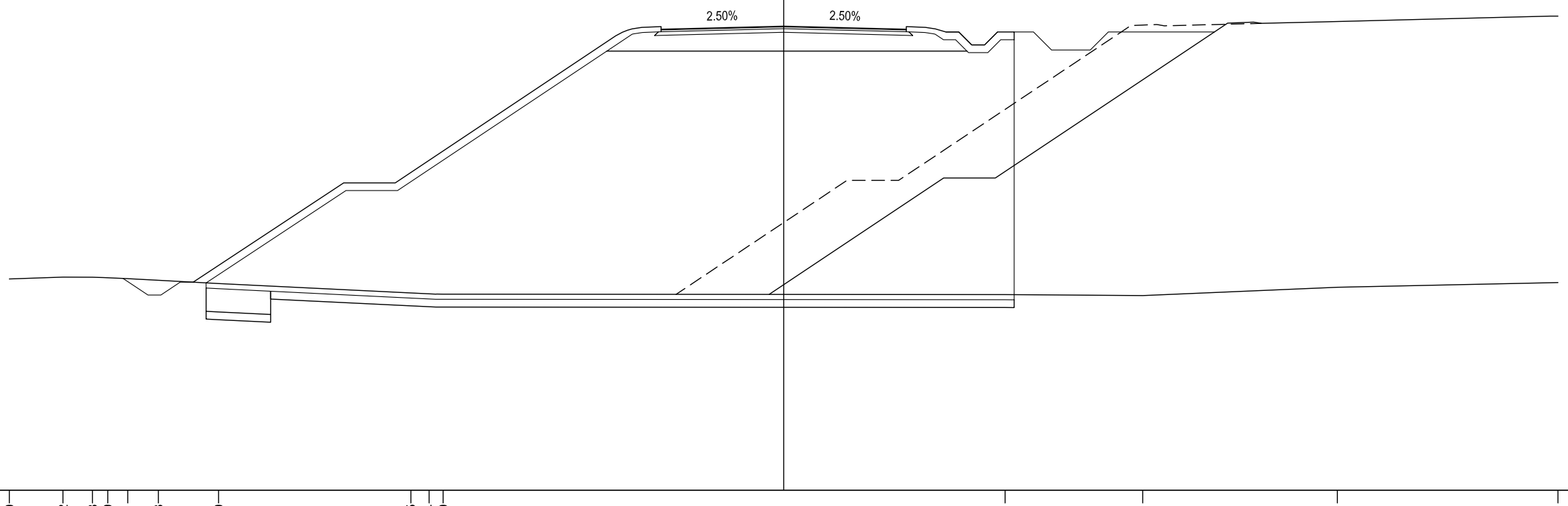

| | | |

PROFILO C08-01BIS

SEZIONE 68

PROGRESSIVA 1675.00

BONIFICA CON RIEMPIMENTO	
BR1	2.26 mq.
BONIFICA IN SITO	
BS1	8.73 mq.
BS1	0.75 mq.
Totale:	9.48 mq.
BASE	
C1	1.40 mq.
TERRENO VEGETALE	
DD1	1.25 mq.
DD2	6.25 mq.
Totale:	7.50 mq.
FOSSO	
F1	0.68 mq.
RILEVATO	
RR1	223.70 mq.
RILEVATO SOTTOFONDAZIONE	
RS2	8.59 mq.
USURA	
a1	9.50 ml.
BINDER	
b1	9.50 ml.
INERBIMENTO	
i1	21.51 ml.
i2	1.55 ml.
Totale:	23.06 ml.
SCOTICO	
sc1	31.56 ml.

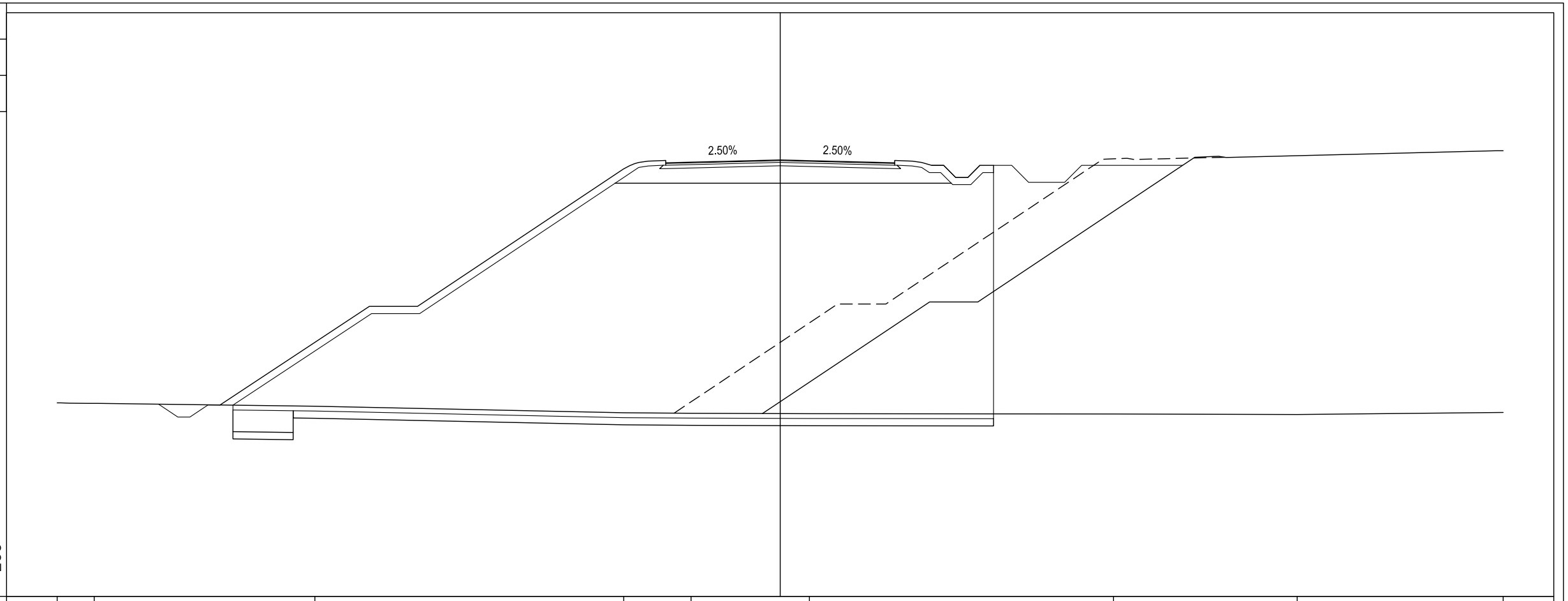

| | | |

PROFILO C08-01BIS

SEZIONE 69

PROGRESSIVA 1700.00

BONIFICA CON RIEMPIMENTO	
BR1	2.25 mq.
BONIFICA IN SITO	
BS1	8.71 mq.
BS1	0.75 mq.
Totale:	9.46 mq.
BASE	
C1	1.38 mq.
TERRENO VEGETALE	
DD1	1.30 mq.
DD2	6.25 mq.
Totale:	7.55 mq.
FOSSO	
F1	0.59 mq.
RILEVATO	
RR1	217.45 mq.
RILEVATO SOTTOFONDAZIONE	
RS2	8.59 mq.
USURA	
a1	9.50 ml.
BINDER	
b1	9.50 ml.
INERBIMENTO	
i1	21.40 ml.
i2	1.55 ml.
Totale:	22.95 ml.
SCOTICO	
sc1	31.54 ml.

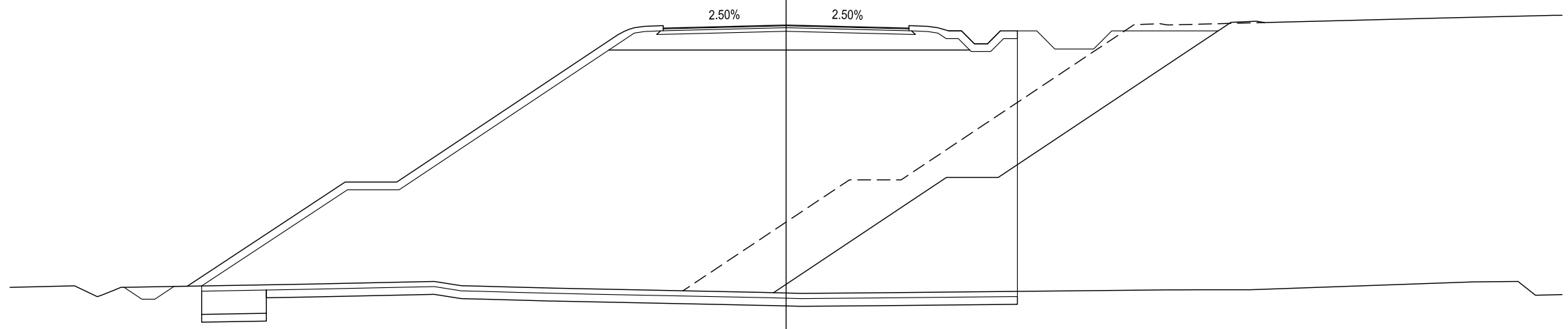

5 200 200

| | | |

PROFILO C08-01BIS

SEZIONE 70

PROGRESSIVA 1725.00

BONIFICA CON RIEMPIMENTO	
BR1	2.25 mq.
BONIFICA IN SITO	
BS1	8.80 mq.
BS1	0.77 mq.
Totale:	9.57 mq.
BASE	
C1	1.40 mq.
TERRENO VEGETALE	
DD1	1.26 mq.
DD2	6.31 mq.
Totale:	7.57 mq.
FOSSO	
F1	0.63 mq.
RILEVATO	
RR1	189.64 mq.
RILEVATO SOTTOFONDAZIONE	
RS2	8.61 mq.
USURA	
a1	9.50 ml.
BINDER	
b1	9.50 ml.
INERBIMENTO	
i1	21.60 ml.
i2	1.55 ml.
Totale:	23.15 ml.
SCOTICO	
sc1	31.89 ml.

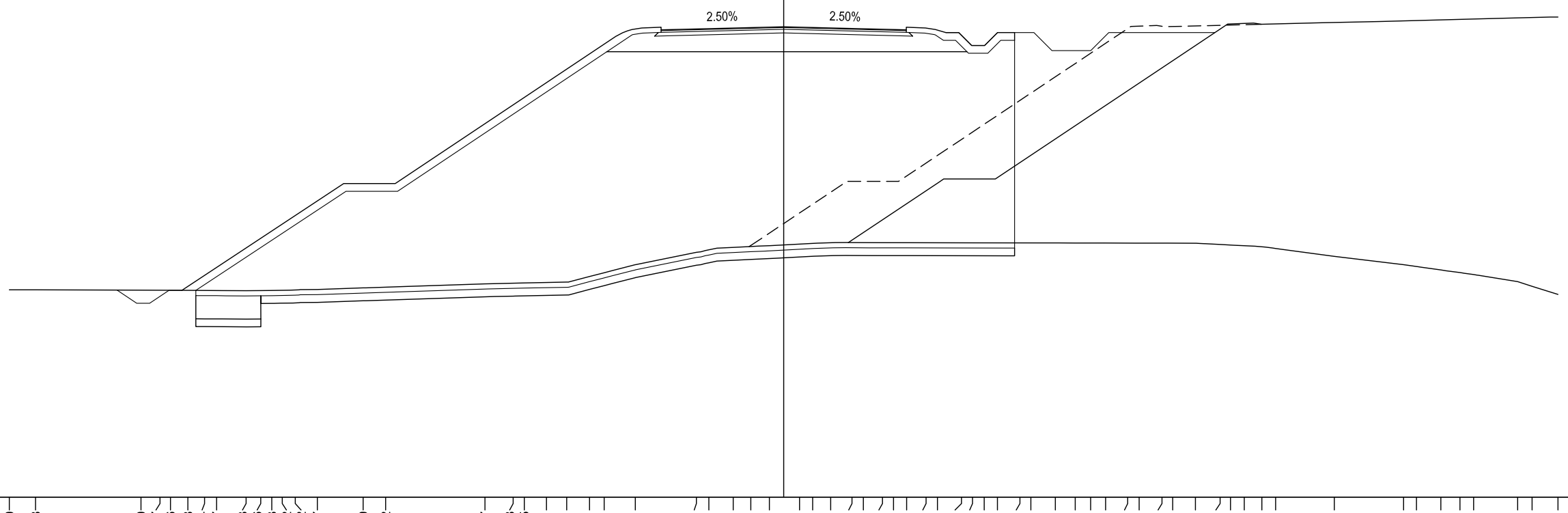

5 200 200

PROGRESSIVE TERRENO	30.00 28.98 24.90 24.17 23.76 23.08 22.44 21.97 20.83 20.26 19.83 19.42 18.92 18.07 16.29 15.42 11.57 10.48 10.05 9.19 8.41 7.52 6.95 5.75 3.38 2.90 1.95 1.27 0.55 0.61 1.12 1.82 2.65 3.09 3.83 4.26 4.76 5.52 5.96 6.89 7.32 7.77 8.28 9.15 9.58 10.52 11.29 11.89 12.47 13.33 13.77 14.66 15.07 15.95 16.91 17.31 17.85 18.53 19.06 21.33 24.02 24.51 25.46 26.20 26.73 28.44 29.00 30.00
PARZIALI TERRENO	1.02 4.08 0.73 0.41 0.68 0.64 0.47 1.14 0.57 0.43 0.41 0.50 0.85 1.78 0.87 3.85 1.09 0.43 0.86 0.78 0.89 0.57 1.20 2.37 0.48 0.95 0.68 0.72 1.16 0.51 0.70 0.83 0.44 0.74 0.43 0.50 0.76 0.44 0.93 0.43 0.45 0.51 0.87 0.43 0.94 0.77 0.60 0.58 0.86 0.44 0.89 0.41 0.88 0.96 0.40 0.54 0.68 0.53 2.27 2.69 0.49 0.95 0.74 0.53 1.71 0.56 1.00
QUOTE TERRENO	13.03 13.03 13.01 13.01 13.01 13.00 13.00 12.99 13.00 13.00 13.01 13.02 13.04 13.10 13.13 13.26 13.28 13.29 13.31 13.32 13.54 13.69 14.00 14.48 14.57 14.67 14.70 14.74 14.80 14.82 14.86 14.85 14.85 14.85 14.85 14.85 14.85 14.85 14.85 14.84 14.84 14.84 14.84 14.84 14.84 14.84 14.84 14.83 14.83 14.83 14.78 14.76 14.73 14.70 14.63 14.32 14.00 13.93 13.80 13.69 13.62 13.35 13.16 12.85
PROGRESSIVE PROGETTO	25.83 25.07 24.57 23.82 23.32 17.05 15.05 6.05 4.75 0.00 4.75 6.05 6.78 7.28 7.78 8.28 8.95
PARZIALI PROGETTO	0.76 0.50 0.75 0.50 6.27 2.00 9.00 1.30 4.75 4.75 1.30 0.73 0.50 0.50 0.50 0.67
QUOTE PROGETTO	13.02 12.51 12.51 13.01 13.01 17.14 17.14 23.14 23.09 23.21 23.09 23.14 22.99 22.49 22.49 22.99 22.99

PROFILO C08-01BIS

SEZIONE 71

PROGRESSIVA 1750.00

BONIFICA CON RIEMPIMENTO	
BR1	2.25 mq.
BONIFICA IN SITO	
BS1	8.98 mq.
BS1	0.75 mq.
Totale:	9.73 mq.
BASE	
C1	1.38 mq.
TERRENO VEGETALE	
DD1	1.27 mq.
DD2	6.47 mq.
Totale:	7.74 mq.
FOSSO	
F1	0.64 mq.
RILEVATO	
RR1	244.79 mq.
RILEVATO SOTTOFONDAZIONE	
RS2	8.67 mq.
USURA	
a1	9.50 ml.
BINDER	
b1	9.50 ml.
INERBIMENTO	
i1	22.46 ml.
i2	1.55 ml.
Totale:	24.01 ml.
SCOTICO	
sc1	34.32 ml.

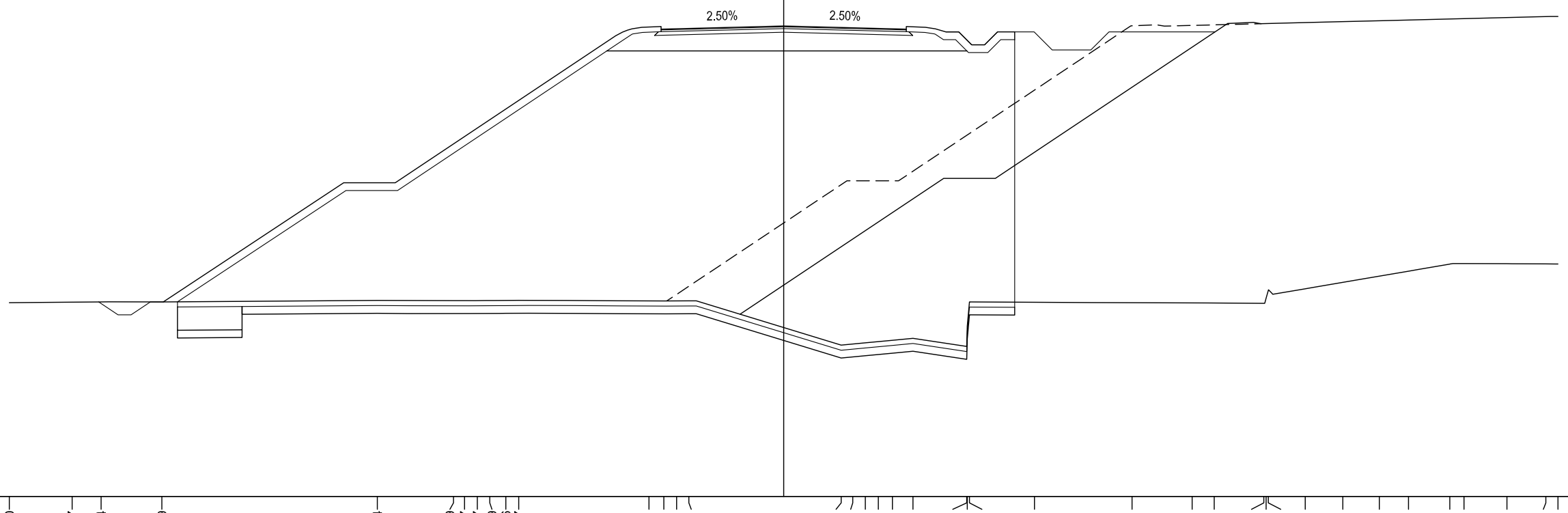

| | | |

PROFILO C08-01BIS

SEZIONE 72

PROGRESSIVA 1775.00

BONIFICA CON RIEMPIMENTO	
BR1	2.25 mq.
BONIFICA IN SITO	
BS1	8.41 mq.
BS1	0.75 mq.
Totale:	9.16 mq.
BASE	
C1	1.40 mq.
TERRENO VEGETALE	
DD1	1.30 mq.
DD2	5.85 mq.
Totale:	7.15 mq.
FOSSO	
F1	0.66 mq.
RILEVATO	
RR1	196.94 mq.
RILEVATO SOTTOFONDAZIONE	
RS2	8.69 mq.
USURA	
a1	9.50 ml.
BINDER	
b1	9.50 ml.
INERBIMENTO	
i1	20.16 ml.
i2	1.55 ml.
Totale:	21.71 ml.
SCOTICO	
sc1	30.54 ml.

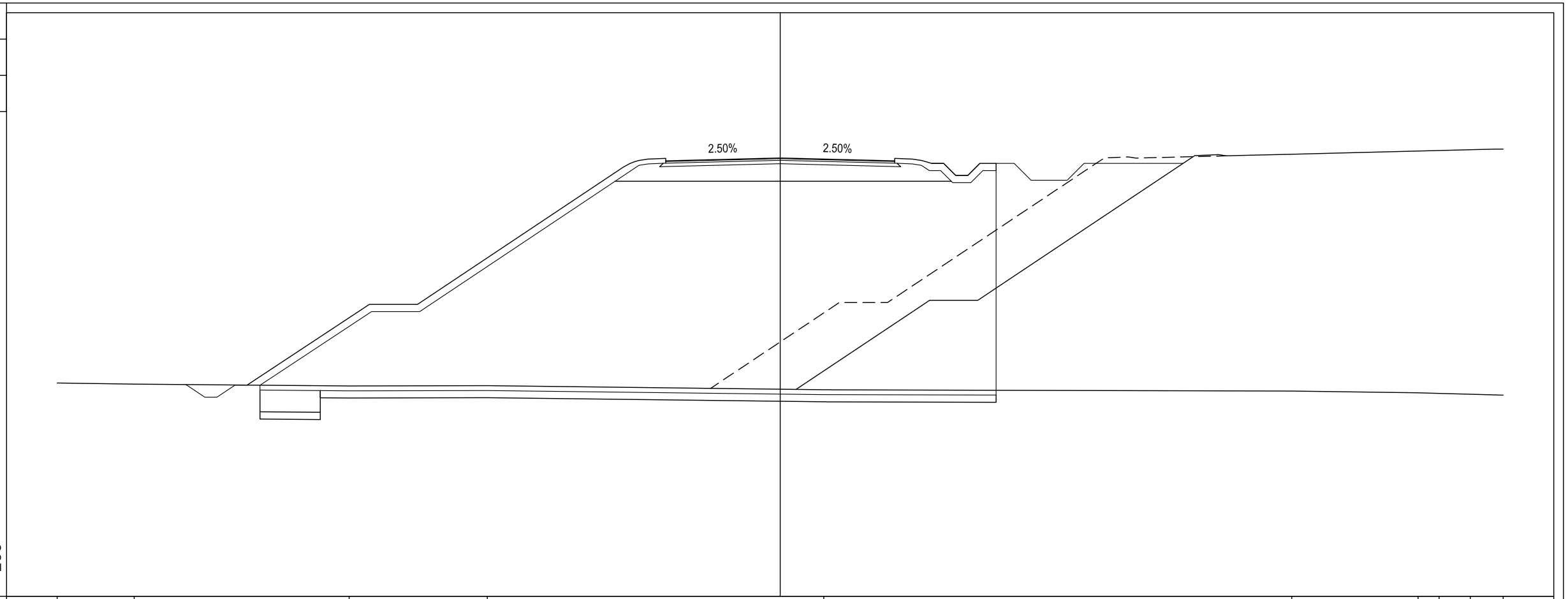

PROGRESSIVE TERRENO	30.00		26.81					17.88				12.16						1.81						21.23		26.47	27.34	28.63	30.00
PARZIALI TERRENO		3.19			8.93				5.72				13.97						19.42						5.24	0.87	1.29	1.37	
QUOTE TERRENO	13.84		13.80					13.72				13.73						13.56						13.51		13.44	13.41	13.38	13.34
PROGRESSIVE PROGETTO				24.66	23.87	23.37	22.62	22.12		17.05	15.05				6.05	4.75		0.00		4.75	6.05	6.78	7.28	7.78	8.28	8.96				
PARZIALI PROGETTO				0.79	0.50	0.75	0.50		5.07		2.00		9.00		1.30		4.75		4.75	1.30	0.73	0.50	0.50	0.50	0.68				
QUOTE PROGETTO				13.78	13.26	13.26	13.76	13.76		17.10	17.10				23.10	23.06		23.18		23.06	23.10	22.95	22.45	22.45	22.95	22.95				

PROFILO C08-01BIS

SEZIONE 73

PROGRESSIVA 1800.00

BONIFICA CON RIEMPIMENTO	
BR1	2.25 mq.
BONIFICA IN SITO	
BS1	8.59 mq.
BS1	0.75 mq.
Totale:	9.34 mq.
BASE	
C1	1.38 mq.
TERRENO VEGETALE	
DD1	1.27 mq.
DD2	6.03 mq.
Totale:	7.30 mq.
FOSSO	
F1	0.63 mq.
RILEVATO	
RR1	207.77 mq.
RILEVATO SOTTOFONDAZIONE	
RS2	8.73 mq.
USURA	
a1	9.50 ml.
BINDER	
b1	9.50 ml.
INERBIMENTO	
i1	20.91 ml.
i2	1.55 ml.
Totale:	22.46 ml.
SCOTICO	
sc1	31.17 ml.

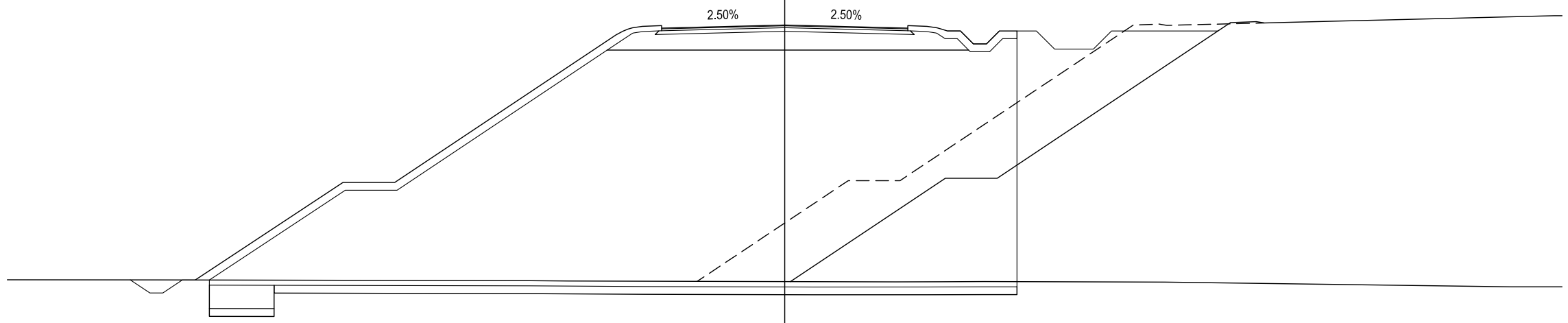

5 200 200

PROGRESSIVE TERRENO	-30.00		-24.20						-9.84	-8.37	-6.75				2.48	4.28	6.03	7.68			14.67			28.02	30.00
PARZIALI TERRENO		5.80			14.36				1.47	1.62		9.23			1.80	1.75	1.65		6.99			13.35		1.98	
QUOTE TERRENO	13.27		13.27						13.24	13.23	13.22				13.19	13.19	13.19	13.20			13.18			13.00	13.00
PROGRESSIVE PROGETTO			-25.25	-24.50	-24.00	-23.25	-22.75			-17.05	-15.05			-6.05	-4.75		0.00			4.75	6.05	6.78	7.28	7.78	8.28	8.96
PARZIALI PROGETTO			0.75	0.50	0.75	0.50		5.70		2.00		9.00		1.30		4.75		4.75		1.30	0.73	0.50	0.50	0.50	0.68
QUOTE PROGETTO			13.27	12.76	12.76	13.26	13.26			17.03	17.03			23.03	22.98		23.10			22.98	23.03	22.87	22.37	22.87	22.87

PROFILO C08-01BIS

SEZIONE 74

PROGRESSIVA 1825.00

BONIFICA CON RIEMPIMENTO	
BR1	2.25 mq.
BONIFICA IN SITO	
BS1	8.48 mq.
BS1	0.75 mq.
Totale:	9.23 mq.
BASE	
C1	1.40 mq.
TERRENO VEGETALE	
DD1	1.25 mq.
DD2	5.90 mq.
Totale:	7.15 mq.
FOSSO	
F1	0.68 mq.
RILEVATO	
RR1	208.67 mq.
RILEVATO SOTTOFONDAZIONE	
RS2	8.73 mq.
USURA	
a1	9.50 ml.
BINDER	
b1	9.50 ml.
INERBIMENTO	
i1	20.46 ml.
i2	1.55 ml.
Totale:	22.01 ml.
SCOTICO	
sc1	30.73 ml.

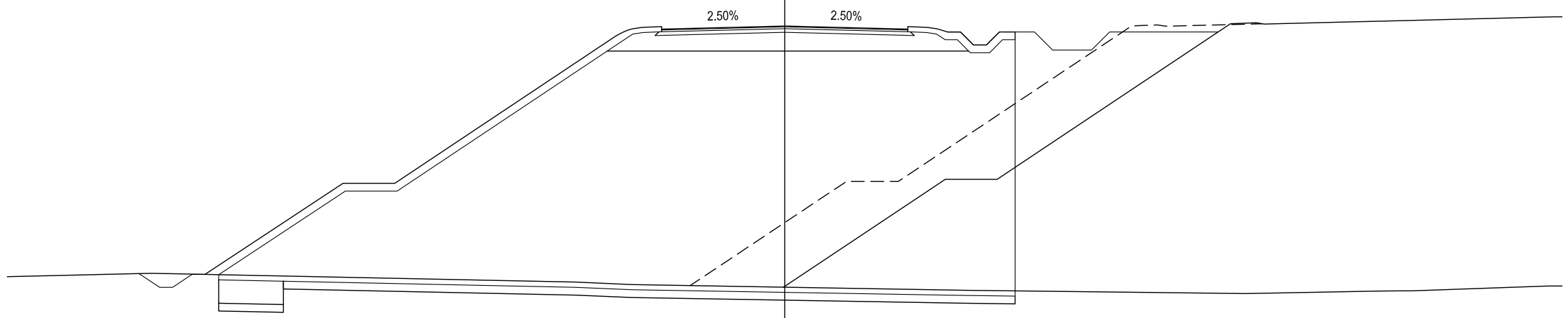

5 200 200

PROGRESSIVE TERRENO	-30.00 -24.44 -8.08 -5.89 6.95 17.78 21.38 21.80 22.25 22.75 23.30 23.79 24.22 29.46 30.00
PARZIALI TERRENO	5.56 16.36 2.19 12.84 10.83 3.60 0.42 0.45 0.50 0.55 0.49 0.43 5.24 0.54
QUOTE TERRENO	13.31 13.44 13.10 13.00 12.78 12.66 12.72 12.73 12.74 12.75 12.76 12.76 12.76 12.95 12.94
PROGRESSIVE PROGETTO	-24.92 -24.12 -23.62 -22.87 -22.37 -17.05 -15.05 -6.05 -4.75 0.00 4.75 6.05 6.78 7.28 7.78 8.28 8.89
PARZIALI PROGETTO	0.80 0.50 0.75 0.50 5.32 2.00 9.00 1.30 4.75 4.75 1.30 0.73 0.50 0.50 0.50 0.61
QUOTE PROGETTO	13.43 12.89 12.89 13.39 13.39 16.91 16.91 22.91 22.86 22.98 22.86 22.91 22.75 22.25 22.25 22.75 22.75

PROFILO C08-01BIS

SEZIONE 75

PROGRESSIVA 1850.00

BONIFICA CON RIEMPIMENTO	
BR1	2.25 mq.
BONIFICA IN SITO	
BS1	8.33 mq.
BS1	0.76 mq.
Totale:	9.09 mq.
BASE	
C1	1.40 mq.
TERRENO VEGETALE	
DD1	1.26 mq.
DD2	5.75 mq.
Totale:	7.01 mq.
FOSSO	
F1	0.55 mq.
RILEVATO	
RR1	204.29 mq.
RILEVATO SOTTOFONDAZIONE	
RS2	8.73 mq.
USURA	
a1	9.50 ml.
BINDER	
b1	9.50 ml.
INERBIMENTO	
i1	19.95 ml.
i2	1.55 ml.
Totale:	21.50 ml.
SCOTICO	
sc1	30.36 ml.

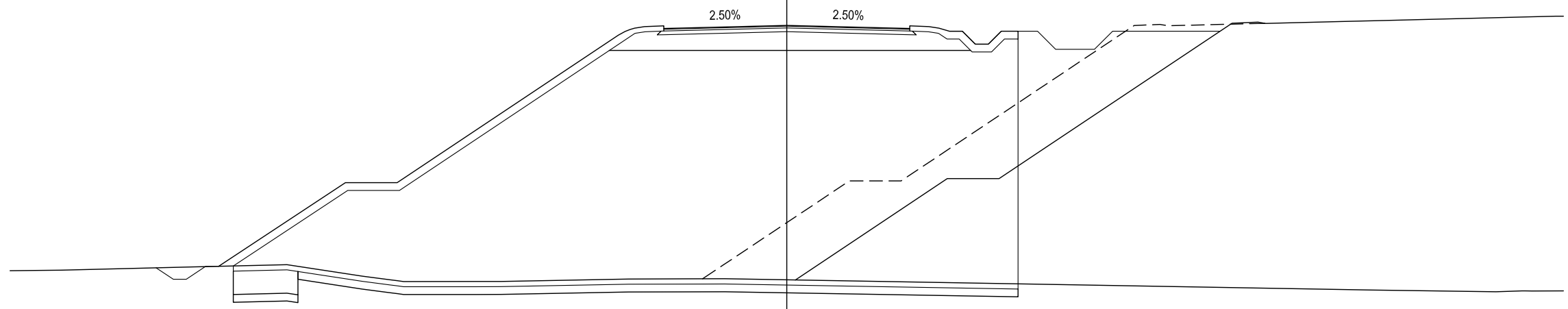

5 200 200

PROGRESSIVE TERRENO	-30.00 -28.03 -23.05 -19.30 -16.39 -15.35 -14.80 -12.00 -11.03 -6.11 -3.98 -2.39 22.54 27.39 28.39 30.00
PARZIALI TERRENO	1.97 4.98 3.75 2.91 1.04 0.55 2.80 0.97 4.92 2.13 1.59 24.93 4.85 1.00 1.61
QUOTE TERRENO	13.35 13.37 13.49 13.58 13.14 13.00 12.93 12.93 12.93 13.03 13.03 13.04 12.60 12.53 12.57 12.57
PROGRESSIVE PROGETTO	-24.36 -23.70 -23.20 -22.45 -21.95 -17.05 -15.05 -6.05 -4.75 0.00 4.75 6.05 6.78 7.28 7.78 8.28 8.94
PARZIALI PROGETTO	0.66 0.50 0.75 0.50 4.90 2.00 9.00 1.30 4.75 4.75 1.30 0.73 0.50 0.50 0.50 0.66
QUOTE PROGETTO	13.46 13.02 13.02 13.52 13.52 16.75 16.75 22.75 22.70 22.82 22.70 22.75 22.59 22.09 22.09 22.59 22.59

PROFILO C08-01BIS

SEZIONE 76

PROGRESSIVA 1875.00

BONIFICA CON RIEMPIMENTO	
BR1	2.24 mq.
BONIFICA IN SITO	
BS1	8.38 mq.
BS1	0.75 mq.
Totale:	9.13 mq.
BASE	
C1	1.38 mq.
TERRENO VEGETALE	
DD1	1.25 mq.
DD2	5.76 mq.
Totale:	7.01 mq.
FOSSO	
F1	0.60 mq.
RILEVATO	
RR1	198.05 mq.
RILEVATO SOTTOFONDAZIONE	
RS2	8.61 mq.
USURA	
a1	9.50 ml.
BINDER	
b1	9.50 ml.
INERBIMENTO	
i1	20.01 ml.
i2	1.55 ml.
Totale:	21.56 ml.
SCOTICO	
sc1	30.47 ml.

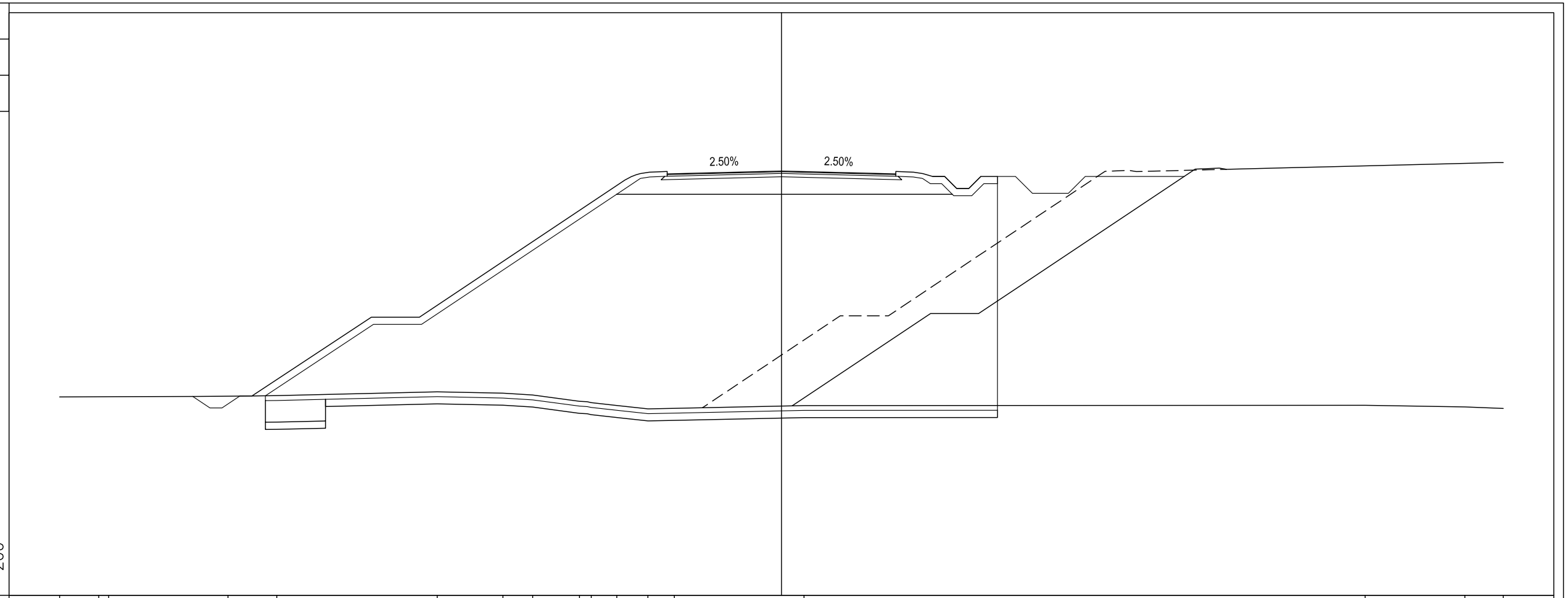

| | | |

PROFILO C08-01BIS

SEZIONE 77

PROGRESSIVA 1900.00

BONIFICA CON RIEMPIMENTO	
BR1	2.25 mq.
BONIFICA IN SITO	
BS1	8.33 mq.
BS1	0.75 mq.
Totale:	9.08 mq.
BASE	
C1	1.38 mq.
TERRENO VEGETALE	
DD1	1.25 mq.
DD2	5.74 mq.
Totale:	6.99 mq.
FOSSO	
F1	0.96 mq.
RILEVATO	
RR1	197.24 mq.
RILEVATO SOTTOFONDAZIONE	
RS2	8.59 mq.
USURA	
a1	9.50 ml.
BINDER	
b1	9.50 ml.
INERBIMENTO	
i1	19.73 ml.
i2	1.55 ml.
Totale:	21.28 ml.
SCOTICO	
sc1	30.17 ml.

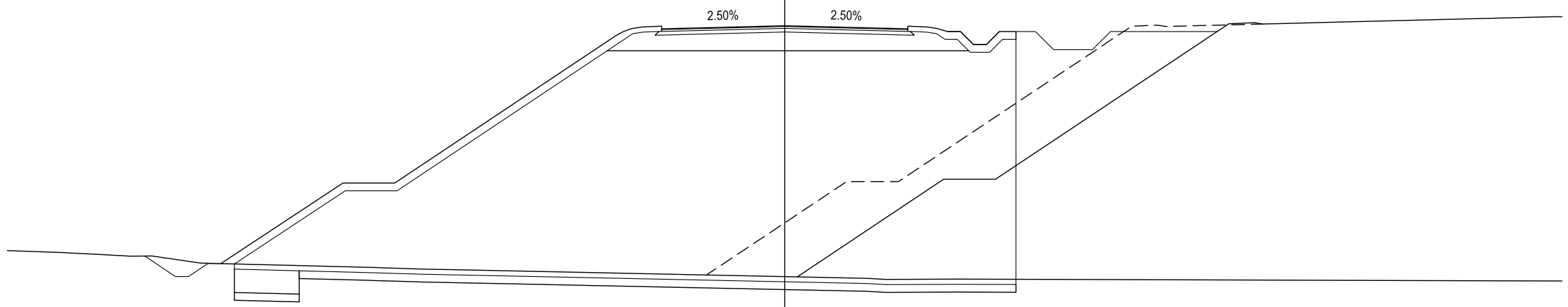

5 200 200

| | | |

PROFILO C08-01BIS

SEZIONE 78

PROGRESSIVA 1923.77

BONIFICA CON RIEMPIMENTO	
BR1	2.24 mq.
BONIFICA IN SITO	
BS1	8.12 mq.
BS1	0.76 mq.
Totale:	8.88 mq.
BASE	
C1	1.36 mq.
TERRENO VEGETALE	
DD1	5.56 mq.
DD2	1.24 mq.
Totale:	6.80 mq.
FOSSO	
F1	0.59 mq.
F2	0.59 mq.
Totale:	1.18 mq.
RILEVATO	
RR1	184.88 mq.
RILEVATO SOTTOFONDAZIONE	
RS2	8.73 mq.
USURA	
a1	9.50 ml.
BINDER	
b1	9.50 ml.
INERBIMENTO	
i1	19.35 ml.
i2	1.62 ml.
Totale:	20.97 ml.
SCOTICO	
sc1	29.66 ml.

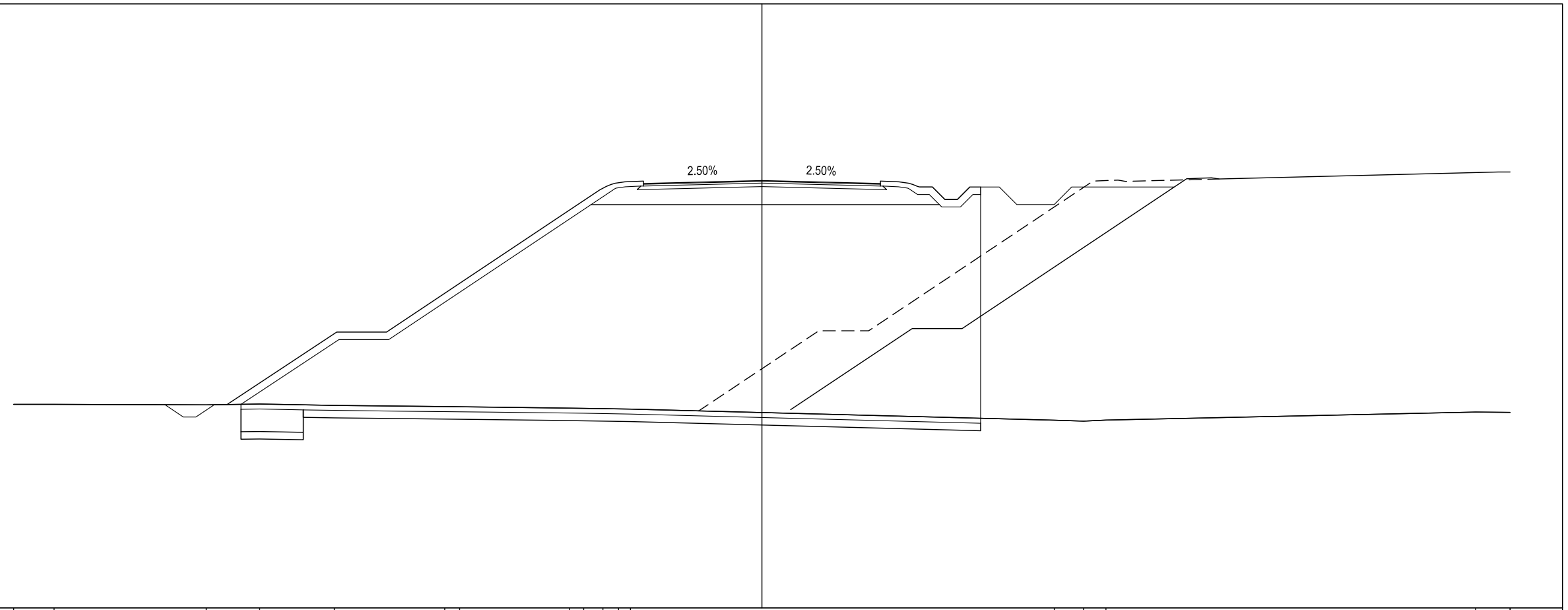

| | | |

PROFILO C08-01BIS

SEZIONE 79

PROGRESSIVA 1950.00

BONIFICA CON RIEMPIMENTO	
BR1	2.25 mq.
BONIFICA IN SITO	
BS1	8.04 mq.
BS1	0.74 mq.
Totale:	8.78 mq.
BASE	
C1	1.38 mq.
TERRENO VEGETALE	
DD1	1.22 mq.
DD2	5.39 mq.
Totale:	6.61 mq.
FOSSO	
F1	0.66 mq.
RILEVATO	
RR1	174.60 mq.
RILEVATO SOTTOFONDAZIONE	
RS1	9.45 mq.
USURA	
a1	9.50 ml.
BINDER	
b1	9.50 ml.
INERBIMENTO	
i1	18.68 ml.
i2	1.72 ml.
Totale:	20.40 ml.
SCOTICO	
sc1	29.36 ml.

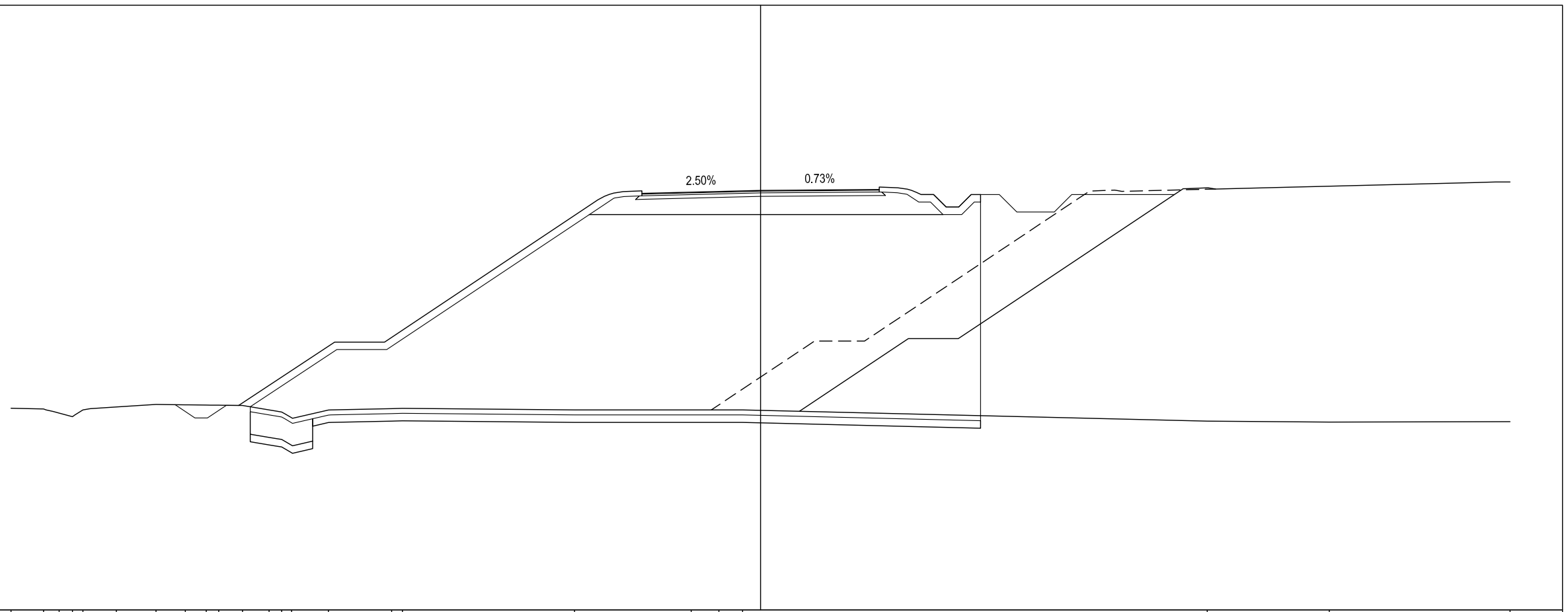

PROGRESSIVE TERRENO	30.00 28.70 28.08 27.54 27.12 25.78 24.20 23.02 22.18 21.69 20.73 19.67 19.17 18.77 17.30 14.77 14.33 -7.44 -2.77 -1.67 -0.72 17.88 22.76 30.00
PARZIALI TERRENO	1.30 0.62 0.54 0.42 1.34 1.58 1.18 0.84 0.49 0.96 1.06 0.50 0.40 1.47 2.53 0.44 6.89 4.67 1.10 0.95 18.60 4.88 7.24
QUOTE TERRENO	13.07 13.04 12.87 12.73 13.00 13.12 13.22 13.21 13.20 13.19 13.18 13.00 12.92 12.69 13.00 13.05 13.06 13.00 13.00 13.00 13.00 12.55 12.52 12.53
PROGRESSIVE PROGETTO	23.44 22.64 22.14 21.39 20.89 17.05 15.05 -6.05 -4.75 0.00 4.75 6.05 6.43 6.93 7.43 7.93 8.43 8.81
PARZIALI PROGETTO	0.80 0.50 0.75 0.50 3.84 2.00 9.00 1.30 4.75 4.75 1.30 0.38 0.50 0.50 0.50 0.50 0.38
QUOTE PROGETTO	13.21 12.68 12.68 13.18 13.18 15.72 15.72 21.72 21.67 21.79 21.82 21.87 21.62 21.62 21.12 21.12 21.62 21.62

PROFILO C08-01BIS

SEZIONE 80

PROGRESSIVA 1975.00

BONIFICA CON RIEMPIMENTO	
BR1	2.26 mq.
BONIFICA IN SITO	
BS1	7.95 mq.
BS1	0.74 mq.
Totale:	8.69 mq.
BASE	
C1	1.38 mq.
TERRENO VEGETALE	
DD1	1.31 mq.
DD2	5.20 mq.
Totale:	6.51 mq.
FOSSO	
F1	0.62 mq.
RILEVATO	
RR1	162.68 mq.
RILEVATO SOTTOFONDAZIONE	
RS1	11.09 mq.
USURA	
a1	9.50 ml.
BINDER	
b1	9.50 ml.
INERBIMENTO	
i1	18.08 ml.
i2	2.01 ml.
Totale:	20.09 ml.
SCOTICO	
sc1	28.93 ml.

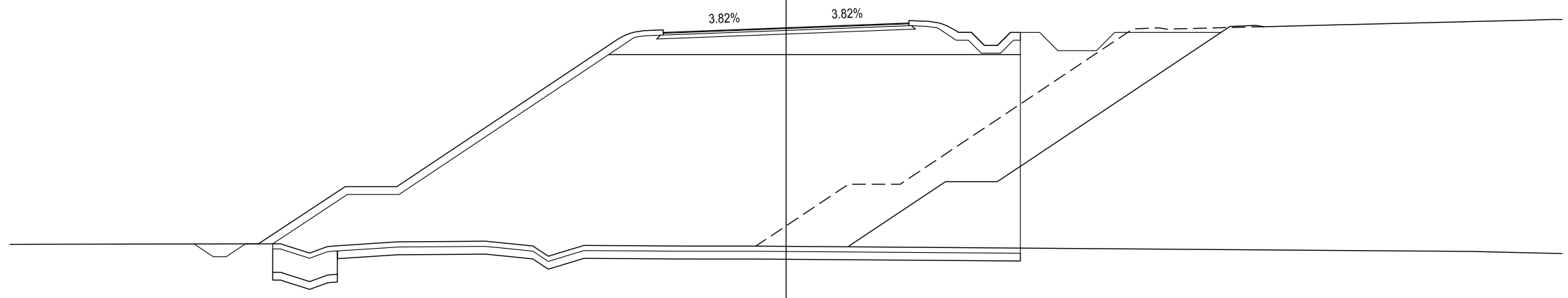

5 200 200

| | | |

PROFILO C08-01BIS

SEZIONE 81

PROGRESSIVA 1990.43

BONIFICA CON RIEMPIMENTO	
BR1	2.25 mq.
BONIFICA IN SITO	
BS1	7.81 mq.
BS1	0.75 mq.
Totale:	8.56 mq.
BASE	
C1	1.39 mq.
TERRENO VEGETALE	
DD1	1.43 mq.
DD2	4.96 mq.
Totale:	6.39 mq.
FOSSO	
F1	0.71 mq.
RILEVATO	
RR1	154.18 mq.
RILEVATO SOTTOFONDAZIONE	
RS1	12.48 mq.
USURA	
a1	9.50 ml.
BINDER	
b1	9.50 ml.
INERBIMENTO	
i1	17.32 ml.
i2	2.41 ml.
Totale:	19.73 ml.
SCOTICO	
sc1	28.87 ml.

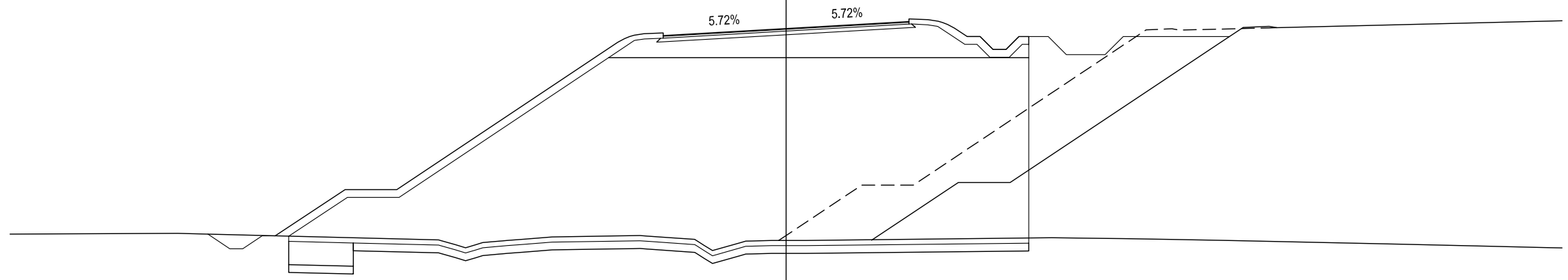

5 200 200

| | | |

PROFILO C08-01BIS

SEZIONE 82

PROGRESSIVA 2025.00

BONIFICA CON RIEMPIMENTO	
BR1	2.24 mq.
BONIFICA IN SITO	
BS1	8.08 mq.
BS1	0.75 mq.
Totale:	8.83 mq.
BASE	
C1	1.39 mq.
TERRENO VEGETALE	
DD1	1.89 mq.
DD2	4.83 mq.
Totale:	6.72 mq.
FOSSO	
F1	0.58 mq.
RILEVATO	
RR1	147.54 mq.
RILEVATO SOTTOFONDAZIONE	
RS1	12.03 mq.
USURA	
a1	9.50 ml.
BINDER	
b1	9.50 ml.
INERBIMENTO	
i1	16.72 ml.
i2	3.93 ml.
Totale:	20.65 ml.
SCOTICO	
sc1	29.48 ml.

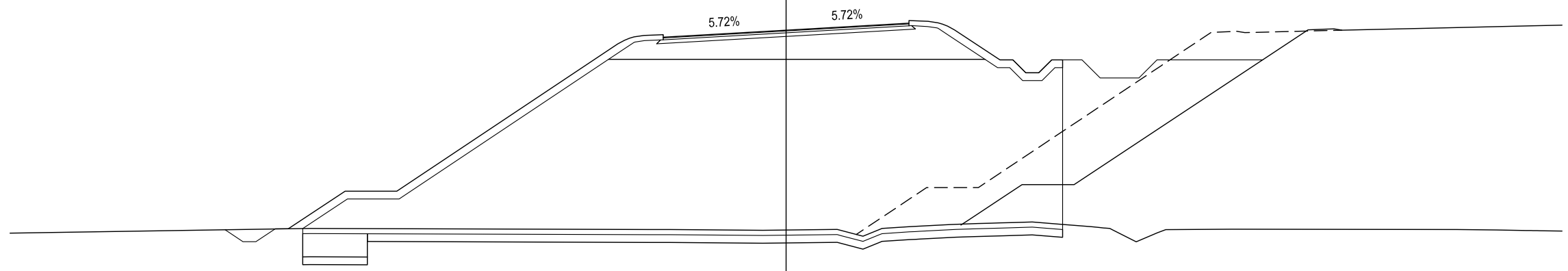

5 200 200

PROGRESSIVE TERRENO	-30.00 -18.40 -5.27 -4.49 -0.90 1.98 2.97 3.63 4.70 5.17 6.56 7.35 7.79 8.30 8.84 9.38 10.82 11.80 12.28 13.54 14.36 17.22 25.94 27.47 28.60 29.03 30.00
PARZIALI TERRENO	11.60 13.13 0.78 3.59 2.88 0.99 0.66 1.07 0.47 1.39 0.79 0.44 0.51 0.54 0.54 1.44 0.98 0.48 1.26 0.82 2.86 8.72 1.53 1.13 0.43 0.97
QUOTE TERRENO	12.75 12.94 12.89 12.89 12.86 12.90 12.63 12.90 13.00 13.02 13.09 13.12 13.13 13.15 13.16 13.18 13.08 13.00 12.95 12.42 12.77 12.90 12.89 12.87 12.85 12.85 12.83
PROGRESSIVE PROGETTO	-21.69 -21.00 -20.50 -19.75 -19.25 -17.05 -15.05 -6.05 -4.75 0.00 4.75 6.05 8.27 8.77 9.27 9.77 10.27 10.69
PARZIALI PROGETTO	0.69 0.50 0.75 0.50 2.20 2.00 9.00 1.30 4.75 4.75 1.30 2.22 0.50 0.50 0.50 0.50 0.42
QUOTE PROGETTO	12.88 12.42 12.42 12.92 12.92 14.37 14.37 20.37 20.32 20.60 20.87 20.91 19.45 19.45 18.95 18.95 19.45 19.45

PROFILO C08-01BIS

SEZIONE 83

PROGRESSIVA 2050.00

BONIFICA CON RIEMPIMENTO	
BR1	2.25 mq.
BONIFICA IN SITO	
BS1	8.53 mq.
BS1	0.75 mq.
Totale:	9.28 mq.
BASE	
C1	1.37 mq.
TERRENO VEGETALE	
DD1	2.56 mq.
DD2	4.67 mq.
Totale:	7.23 mq.
FOSSO	
F1	0.56 mq.
RILEVATO	
RR1	153.40 mq.
RILEVATO SOTTOFONDAZIONE	
RS2	12.07 mq.
USURA	
a1	9.50 ml.
BINDER	
b1	9.50 ml.
INERBIMENTO	
i1	16.36 ml.
i2	5.40 ml.
Totale:	21.76 ml.
SCOTICO	
sc1	31.42 ml.

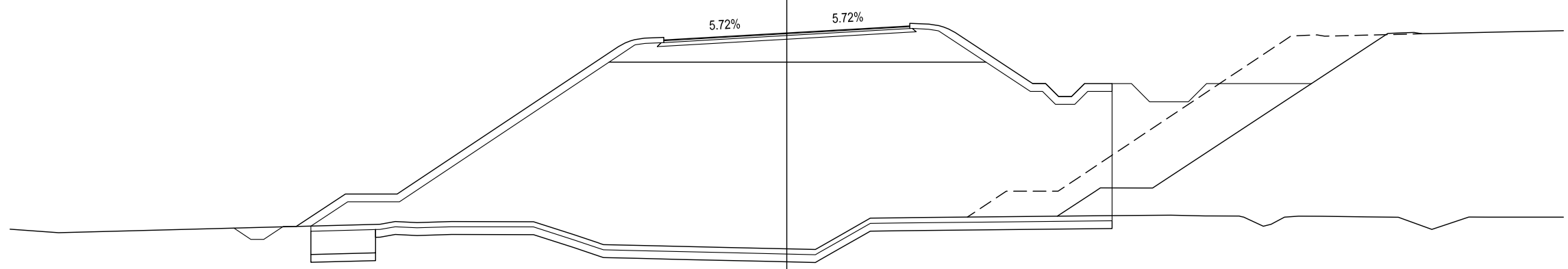

5 200 200

PROGRESSIVE TERRENO	-30.00 -28.13 -15.71 -15.12 -14.28 -12.95 -9.78 -8.23 -7.26 -5.72 -5.24 -1.96 -1.13 -0.72 0.14 0.91 1.55 1.90 2.44 2.81 3.23 4.41 4.83 6.44 8.34 8.90 9.33 10.56 12.13 14.83 16.15 17.48 17.92 18.41 19.22 19.76 20.17 21.85 23.31 23.90 24.87 25.51 26.33 27.09 30.00
PARZIALI TERRENO	1.87 12.42 0.59 0.84 1.33 3.17 1.55 0.97 1.54 0.48 3.28 0.83 0.41 0.86 0.77 0.64 0.35 0.54 0.37 0.42 1.18 0.42 1.61 1.90 0.56 0.43 1.23 1.57 2.70 1.32 1.33 0.44 0.49 0.81 0.54 0.41 1.68 1.46 0.59 0.97 0.64 0.82 0.76 2.91
QUOTE TERRENO	12.53 12.40 12.73 12.83 12.79 12.83 12.82 12.33 12.00 11.91 11.90 11.82 11.80 11.79 11.77 11.75 12.00 12.21 12.51 12.72 12.96 12.98 12.98 13.00 13.02 13.02 13.02 13.04 13.06 13.08 13.05 13.04 12.87 12.65 13.00 13.04 13.04 13.02 13.00 12.90 12.54 12.73 13.00 13.00 13.00
PROGRESSIVE PROGETTO	21.35 20.70 20.20 19.45 18.95 17.05 15.05 -6.05 -4.75 0.00 4.75 6.05 9.50 10.00 10.50 11.00 11.50 12.56
PARZIALI PROGETTO	0.65 0.50 0.75 0.50 1.90 2.00 9.00 1.30 4.75 4.75 1.30 3.45 0.50 0.50 0.50 0.50 1.06
QUOTE PROGETTO	12.58 12.14 12.14 12.64 12.64 13.89 13.89 19.89 19.85 20.12 20.39 20.44 18.16 18.16 17.66 17.66 18.16 18.16

PROFILO C08-01BIS

SEZIONE 84

PROGRESSIVA 2075.00

BONIFICA CON RIEMPIMENTO	
BR1	2.25 mq.
BONIFICA IN SITO	
BS1	9.39 mq.
BS1	0.75 mq.
Totale:	10.14 mq.
BASE	
C1	1.38 mq.
TERRENO VEGETALE	
DD1	3.52 mq.
DD2	4.63 mq.
Totale:	8.15 mq.
FOSSO	
F1	0.83 mq.
RILEVATO	
RR1	141.19 mq.
RILEVATO SOTTOFONDAZIONE	
RS2	11.95 mq.
USURA	
a1	9.50 ml.
BINDER	
b1	9.50 ml.
INERBIMENTO	
i1	16.11 ml.
i2	6.80 ml.
Totale:	22.91 ml.
SCOTICO	
sc1	33.82 ml.

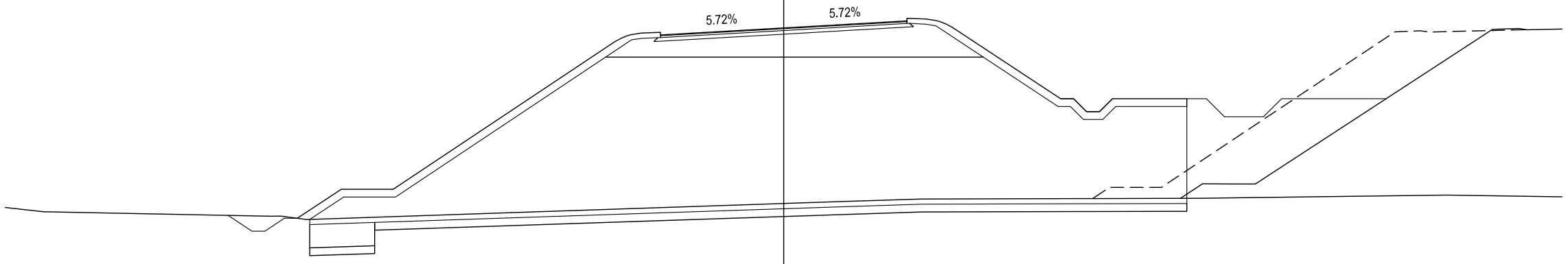

5 200 200

PROGRESSIVE TERRENO	30.00	28.52	19.73	19.33	18.39	1.83	5.31	11.31	11.98	16.02	25.54	30.00
PARZIALI TERRENO	1.48	8.79	0.40	0.94	20.22	3.48	6.00	0.67	4.04	9.52	4.46
QUOTE TERRENO	12.68	12.51	12.34	12.34	12.21	12.89	13.00	13.02	13.02	13.03	13.16	13.09
PROGRESSIVE PROGETTO	21.41	20.49	19.99	19.24	18.74	17.05	15.05	-6.05	-4.75	0.00	4.75	6.05	10.67	11.17	11.67	12.17	12.67	15.54
PARZIALI PROGETTO	0.92	0.50	0.75	0.50	1.69	2.00	9.00	1.30	4.75	4.75	1.30	4.62	0.50	0.50	0.50	0.50	2.87
QUOTE PROGETTO	12.37	11.76	11.76	12.26	12.26	13.38	13.38	19.38	19.33	19.60	19.87	19.92	16.87	16.87	16.37	16.37	16.87	16.87

PROFILO C08-01BIS

SEZIONE 85

PROGRESSIVA 2100.00

BONIFICA CON RIEMPIMENTO	
BR1	2.25 mq.
BONIFICA IN SITO	
BS1	9.35 mq.
BS1	0.75 mq.
Totale:	10.10 mq.
BASE	
C1	1.38 mq.
TERRENO VEGETALE	
DD1	4.80 mq.
DD2	3.34 mq.
Totale:	8.14 mq.
RILEVATO	
RR1	127.94 mq.
RILEVATO SOTTOFONDAZIONE	
RS2	11.97 mq.
USURA	
a1	9.50 ml.
BINDER	
b1	9.50 ml.
INERBIMENTO	
i1	15.08 ml.
i2	8.14 ml.
Totale:	23.22 ml.
SCOTICO	
sc1	33.78 ml.

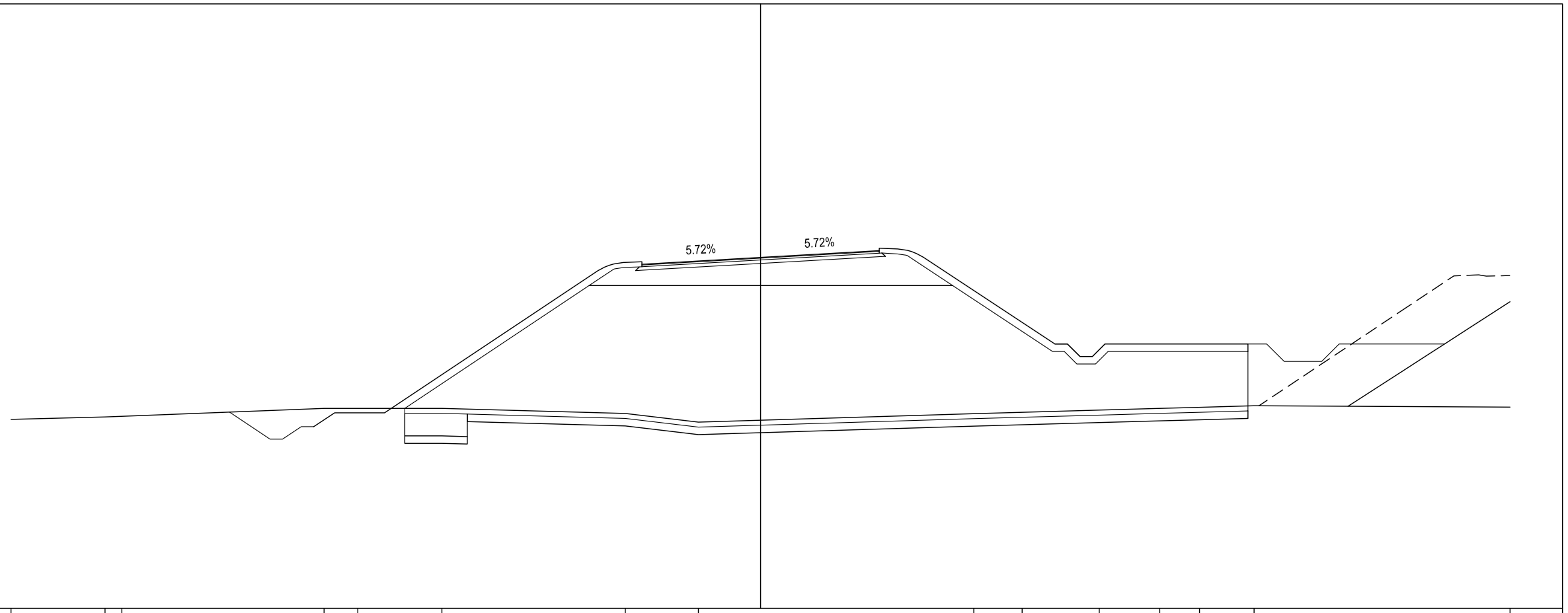

| | | |

PROFILO C08-01BIS

SEZIONE 86

PROGRESSIVA 2125.00

BONIFICA CON RIEMPIMENTO	
BR1	2.26 mq.
BONIFICA IN SITO	
BS1	11.01 mq.
BS1	0.75 mq.
Totale:	11.76 mq.
BASE	
C1	1.37 mq.
TERRENO VEGETALE	
DD1	6.68 mq.
DD2	3.08 mq.
Totale:	9.76 mq.
FOSSO	
F1	0.47 mq.
RILEVATO	
RR1	116.70 mq.
RILEVATO SOTTOFONDAZIONE	
RS2	11.95 mq.
USURA	
a1	9.50 ml.
BINDER	
b1	9.50 ml.
INERBIMENTO	
i1	10.92 ml.
i2	9.40 ml.
Totale:	20.32 ml.
SCOTICO	
sc1	39.20 ml.

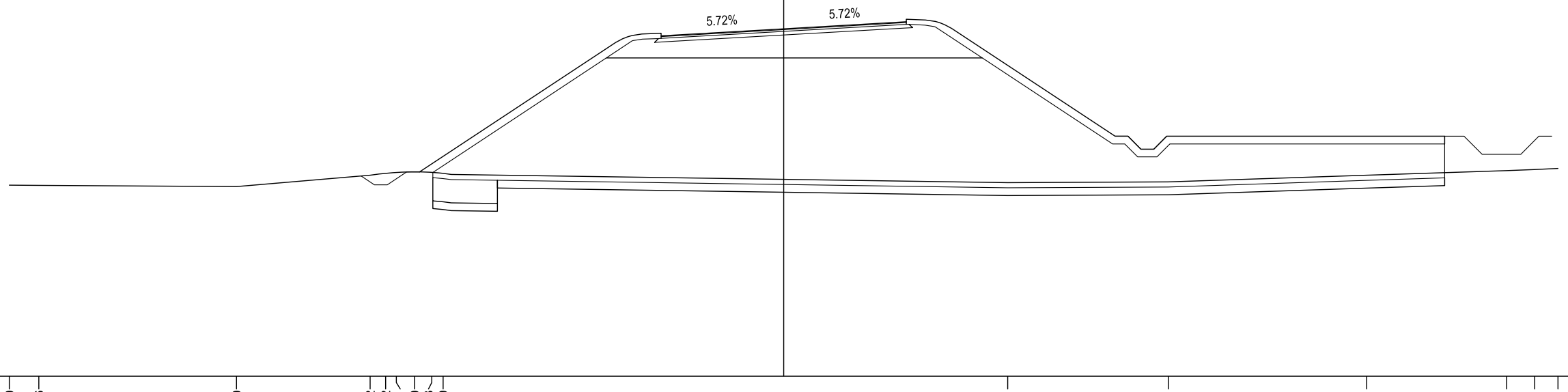

5 200 200

| | | |

PROFILO C08-01BIS

SEZIONE 87

PROGRESSIVA 2150.00

BONIFICA CON RIEMPIMENTO	
BR1	1.50 mq.
BR2	1.50 mq.
Totale:	3.00 mq.
BONIFICA IN SITO	
BS1	6.41 mq.
BS1	0.76 mq.
BS2	0.75 mq.
Totale:	7.92 mq.
BASE	
C1	1.37 mq.
TERRENO VEGETALE	
DD1	3.00 mq.
DD2	2.85 mq.
Totale:	5.85 mq.
FOSSO	
F1	0.74 mq.
F2	0.75 mq.
Totale:	1.49 mq.
RILEVATO	
RR1	85.92 mq.
RILEVATO SOTTOFONDAZIONE	
RS2	12.10 mq.
USURA	
a1	9.50 ml.
BINDER	
b1	9.50 ml.
INERBIMENTO	
i1	10.14 ml.
i2	10.76 ml.
Totale:	20.90 ml.
SCOTICO	
sc1	26.41 ml.

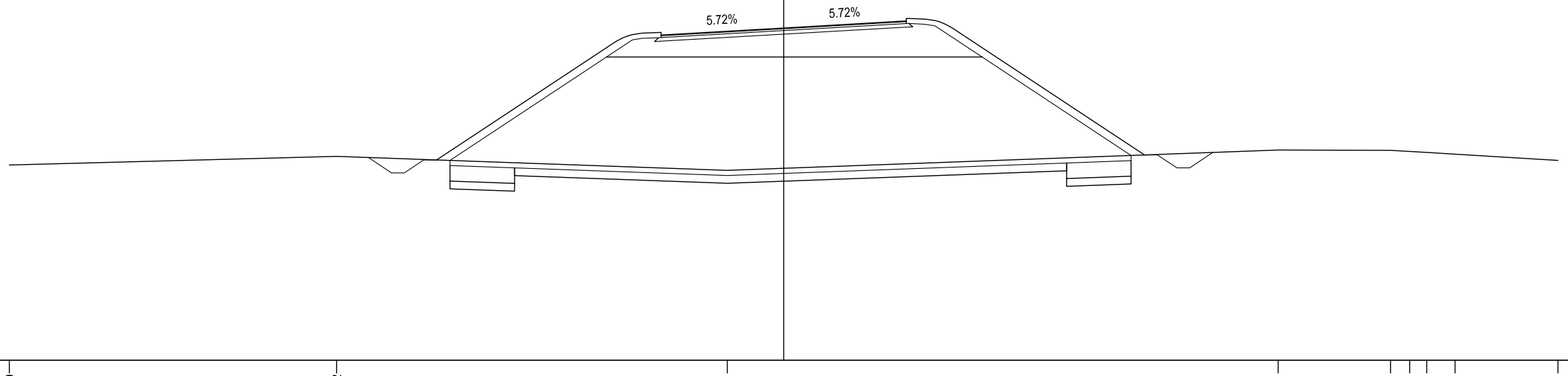

PROGRESSIVE TERRENO	-30.00			-17.32					-2.18								19.16		23.52	24.25	24.92	26.01		30.00
PARZIALI TERRENO		12.68			15.14					21.34								4.36	0.73	0.67	1.09		3.99	
QUOTE TERRENO	12.55			12.88					12.34								13.13		13.12	13.07	13.03	12.97		12.73

PROGRESSIVE PROGETTO					16.09	15.20	14.70	13.95	13.45			-6.05	-4.75		0.00		4.75	6.05			13.98	14.48	15.23	15.73	16.63
PARZIALI PROGETTO					0.89	0.50	0.75	0.50		7.40		1.30		4.75		4.75	1.30		7.93		0.50	0.75	0.50	0.90	
QUOTE PROGETTO					12.84	12.24	12.24	12.74	12.74			17.63	17.58		17.85		18.12	18.17			12.94	12.94	12.44	12.44	13.03

PROFILO C08-01BIS

SEZIONE 88

PROGRESSIVA 2175.00

BONIFICA CON RIEMPIMENTO	
BR1	1.50 mq.
BR2	1.50 mq.
Totale:	3.00 mq.
BONIFICA IN SITO	
BS1	6.08 mq.
BS1	0.75 mq.
BS2	0.75 mq.
Totale:	7.58 mq.
BASE	
C1	1.37 mq.
TERRENO VEGETALE	
DD1	2.89 mq.
DD2	2.56 mq.
Totale:	5.45 mq.
FOSSO	
F1	0.63 mq.
F2	0.52 mq.
Totale:	1.15 mq.
RILEVATO	
RR1	69.51 mq.
RILEVATO SOTTOFONDAZIONE	
RS2	12.07 mq.
USURA	
a1	9.50 ml.
BINDER	
b1	9.50 ml.

INERBIMENTO	
i1	9.21 ml.
i2	10.43 ml.
Totale:	19.64 ml.
SCOTICO	
sc1	25.25 ml.

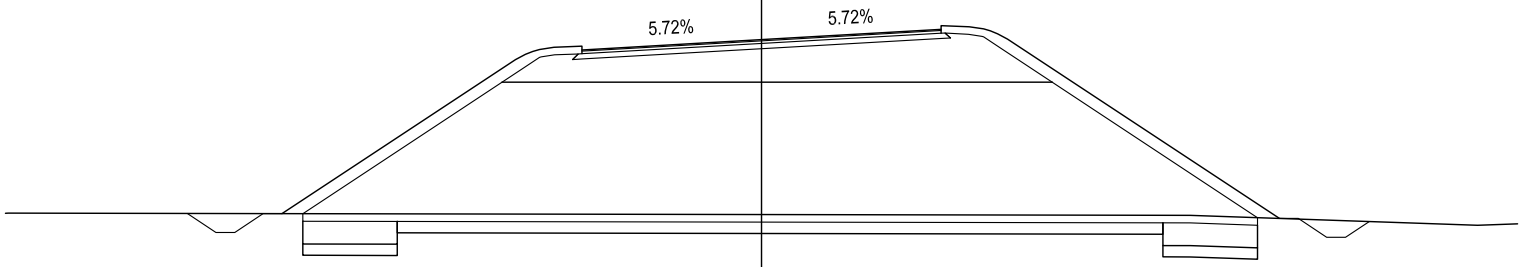

5 200 200

| | | |

PROFILO C08-01BIS

SEZIONE 89

PROGRESSIVA 2200.00

BONIFICA CON RIEMPIMENTO	
BR1	1.50 mq.
BR2	1.50 mq.
Totale:	3.00 mq.
BONIFICA IN SITO	
BS1	5.50 mq.
BS1	0.75 mq.
BS2	0.75 mq.
Totale:	7.00 mq.
BASE	
C1	1.37 mq.
TERRENO VEGETALE	
DD1	2.52 mq.
DD2	2.20 mq.
Totale:	4.72 mq.
FOSSO	
F1	0.67 mq.
F2	0.62 mq.
Totale:	1.29 mq.
RILEVATO	
RR1	55.23 mq.
RILEVATO SOTTOFONDAZIONE	
RS2	12.08 mq.
USURA	
a1	9.50 ml.
BINDER	
b1	9.50 ml.

INERBIMENTO	
i1	7.99 ml.
i2	9.32 ml.
Totale:	17.31 ml.
SCOTICO	
sc1	23.34 ml.

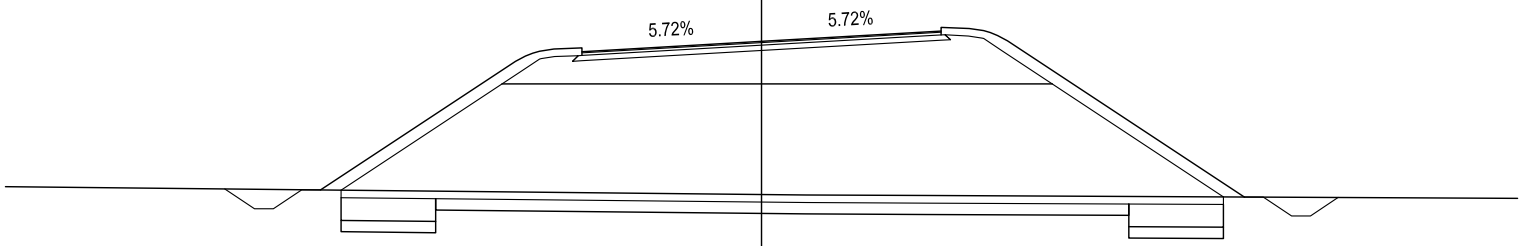

5 200 200

| | | |

PROFILO C08-01BIS

SEZIONE 90

PROGRESSIVA 2225.00

BONIFICA CON RIEMPIMENTO	
BR1	1.50 mq.
BR2	1.51 mq.
Totale:	3.01 mq.
BONIFICA IN SITO	
BS1	4.58 mq.
BS1	0.75 mq.
BS2	0.75 mq.
Totale:	6.08 mq.
BASE	
C1	1.37 mq.
TERRENO VEGETALE	
DD1	2.01 mq.
DD2	1.68 mq.
Totale:	3.69 mq.
FOSSO	
F1	0.64 mq.
F2	0.55 mq.
Totale:	1.19 mq.
RILEVATO	
RR1	32.51 mq.
RILEVATO SOTTOFONDAZIONE	
RS2	12.06 mq.
USURA	
a1	9.50 ml.
BINDER	
b1	9.50 ml.

INERBIMENTO	
i1	6.25 ml.
i2	7.41 ml.
Totale:	13.66 ml.
SCOTICO	
sc1	20.27 ml.

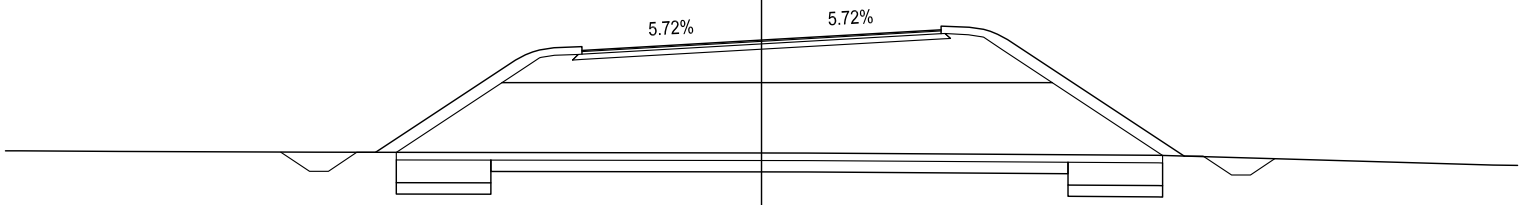

5 200 200

PROGRESSIVE TERRENO	20.00		17.82		16.48		15.07		13.79		12.74		11.19		10.16		1.13		10.50		19.35	20.00
PARZIALI TERRENO		2.18		1.34		1.41		1.28		1.05		1.55		1.03		11.29		9.37		8.85		0.65
QUOTE TERRENO	13.12		13.11		13.10		13.10		13.09		13.08		13.09		13.08		13.06		13.00		12.74	12.73

PROGRESSIVE PROGETTO							12.71	11.96	11.46	10.71	10.21		-6.05	-4.75		0.00		4.75	6.05		11.18	11.68	12.43	12.93	13.58
PARZIALI PROGETTO							0.75	0.50	0.75	0.50		4.16		1.30	4.75		4.75		1.30	5.13	0.50	0.75	0.50	0.65
QUOTE PROGETTO							13.08	12.58	12.58	13.08	13.08		15.82	15.78		16.05		16.32	16.37		12.98	12.98	12.48	12.48	12.91

PROFILO C08-01BIS

SEZIONE 91

PROGRESSIVA 2250.00

BONIFICA CON RIEMPIMENTO	
BR1	1.50 mq.
BR2	1.50 mq.
Totale:	3.00 mq.
BONIFICA IN SITO	
BS1	4.02 mq.
BS1	0.75 mq.
BS2	0.76 mq.
Totale:	5.53 mq.
BASE	
C1	1.38 mq.
TERRENO VEGETALE	
DD1	1.61 mq.
DD2	1.40 mq.
Totale:	3.01 mq.
FOSSO	
F1	0.62 mq.
F2	0.60 mq.
Totale:	1.22 mq.
RILEVATO	
RR1	21.27 mq.
RILEVATO SOTTOFONDAZIONE	
RS2	12.03 mq.
USURA	
a1	9.50 ml.
BINDER	
b1	9.50 ml.

INERBIMENTO	
i1	5.36 ml.
i2	6.09 ml.
Totale:	11.45 ml.
SCOTICO	
sc1	18.73 ml.

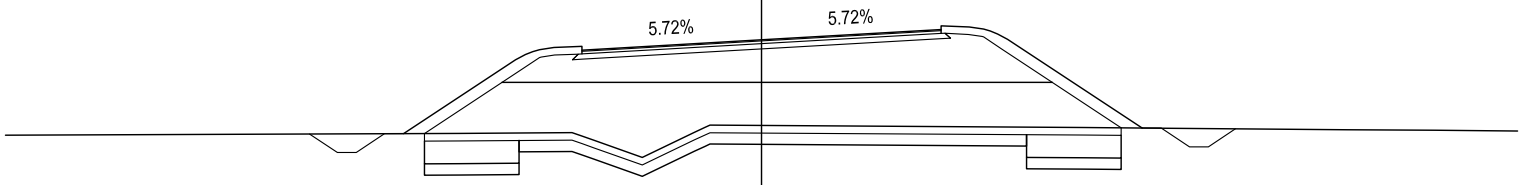

5 200 200

PROGRESSIVE TERRENO	-20.00						-8.02		-5.02	-4.42	-3.16	-1.78	-1.37				8.53	10.08		12.70			17.81	20.00
PARZIALI TERRENO		11.98						3.00	0.60	1.26	1.38		0.41		9.90			1.55	2.62		5.11		2.19	
QUOTE TERRENO	12.92						12.97		12.99	12.78	12.34	13.00	13.19				13.13	13.11		13.09			13.05	13.04
PROGRESSIVE PROGETTO			-11.95	-11.22	-10.72	-9.97	-9.47		-6.05	-4.75		0.00				4.75	6.05		10.07	10.57	11.32	11.82	12.54	
PARZIALI PROGETTO			0.73	0.50	0.75	0.50		3.42		1.30		4.75			4.75		1.30	4.02	0.50		0.75	0.50	0.72	
QUOTE PROGETTO			12.96	12.47	12.47	12.97	12.97		15.22	15.17		15.45				15.72	15.77		13.11	13.11	12.61	12.61	13.09	

PROFILO C08-01BIS

SEZIONE 92

PROGRESSIVA 2275.00

BONIFICA CON RIEMPIMENTO	
BR1	1.50 mq.
BR2	1.50 mq.
Totale:	3.00 mq.
BONIFICA IN SITO	
BS1	3.74 mq.
BS1	0.75 mq.
BS2	0.75 mq.
Totale:	5.24 mq.
BASE	
C1	1.37 mq.
TERRENO VEGETALE	
DD1	1.40 mq.
DD2	1.22 mq.
Totale:	2.62 mq.
FOSSO	
F1	0.67 mq.
F2	0.60 mq.
Totale:	1.27 mq.
RILEVATO	
RR1	15.46 mq.
RILEVATO SOTTOFONDAZIONE	
RS2	11.97 mq.
USURA	
a1	9.50 ml.
BINDER	
b1	9.50 ml.

INERBIMENTO	
i1	4.80 ml.
i2	5.48 ml.
Totale:	10.28 ml.
SCOTICO	
sc1	17.46 ml.

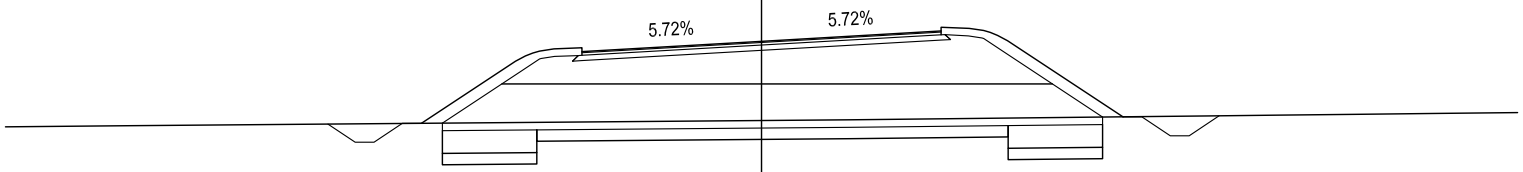

5 200 200

PROGRESSIVE TERRENO	-20.00		-16.77										2.36			8.55	10.09	11.78	13.62	15.69	17.95	20.00
PARZIALI TERRENO		3.23					19.13							6.19		1.54	1.69	1.84	2.07	2.26	2.05	
QUOTE TERRENO	12.59		12.62										12.78			12.84	12.86	12.88	12.90	12.92	12.94	12.97

PROGRESSIVE PROGETTO			-11.47	-10.75	-10.25	-9.50	-9.00		-6.05	-4.75		0.00		4.75	6.05		9.56	10.06	10.81	11.31	12.10	
PARZIALI PROGETTO			0.72	0.50	0.75	0.50	2.95		1.30		4.75		4.75		1.30	3.51	0.50	0.75	0.50	0.79		
QUOTE PROGETTO			12.66	12.18	12.18	12.68	12.68		14.63	14.58		14.85		15.12	15.17		12.85	12.85	12.35	12.35	12.88	

PROFILO C08-01BIS

SEZIONE 93

PROGRESSIVA 2300.00

BONIFICA CON RIEMPIMENTO	
BR1	1.50 mq.
BR2	1.50 mq.
Totale:	3.00 mq.
BONIFICA IN SITO	
BS1	3.36 mq.
BS1	0.75 mq.
BS2	0.74 mq.
Totale:	4.85 mq.
BASE	
C1	1.38 mq.
TERRENO VEGETALE	
DD1	1.26 mq.
DD2	0.91 mq.
Totale:	2.17 mq.
FOSSO	
F1	0.66 mq.
F2	0.66 mq.
Totale:	1.32 mq.
RILEVATO	
RR1	8.93 mq.
RILEVATO SOTTOFONDAZIONE	
RS2	12.10 mq.
USURA	
a1	9.50 ml.
BINDER	
b1	9.50 ml.

INERBIMENTO	
i1	3.78 ml.
i2	5.00 ml.
Totale:	8.78 ml.
SCOTICO	
sc1	16.24 ml.

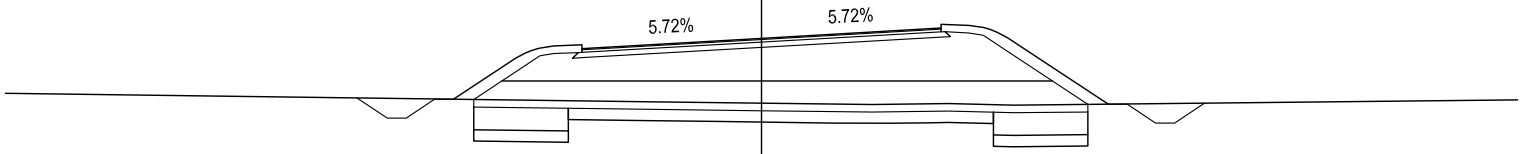

5 200 200

PROGRESSIVE TERRENO	-20.00					-8.39					-3.23		-1.00	0.28	1.92	2.93	4.94		6.68				20.00
PARZIALI TERRENO		11.61					5.16				2.23		1.28	1.64	1.01	2.01	1.74				13.32		
QUOTE TERRENO	12.90					12.74					12.67		12.65	12.63	12.61	12.60	12.62		12.58				12.72
PROGRESSIVE PROGETTO				-10.70	-9.90	-9.40	-8.65	-8.15		-6.05		-4.75		0.00			4.75	6.05		9.17	9.67	10.42	10.92	11.71
PARZIALI PROGETTO				0.80	0.50	0.75	0.50		2.10		1.30		4.75		4.75		1.30		3.12	0.50	0.75	0.50	0.79
QUOTE PROGETTO				12.77	12.24	12.24	12.74	12.74		14.13		14.08		14.35			14.62	14.67		12.61	12.61	12.11	12.11	12.63

PROFILO C08-01BIS

SEZIONE 94

PROGRESSIVA 2325.00

BONIFICA CON RIEMPIMENTO	
BR1	5.73 mq.
BONIFICA IN SITO	
BS1	0.75 mq.
BS2	2.73 mq.
BS3	0.75 mq.
Totale:	4.23 mq.
BASE	
C1	1.38 mq.
TERRENO VEGETALE	
DD1	0.85 mq.
DD2	0.58 mq.
Totale:	1.43 mq.
FOSSO	
F1	0.68 mq.
F2	0.65 mq.
Totale:	1.33 mq.
RILEVATO SOTTOFONDAZIONE	
RS1	10.26 mq.
USURA	
a1	9.50 ml.
BINDER	
b1	9.50 ml.
INERBIMENTO	
i1	2.66 ml.
i2	3.53 ml.
Totale:	6.19 ml.
SCOTICO	
sc1	14.07 ml.

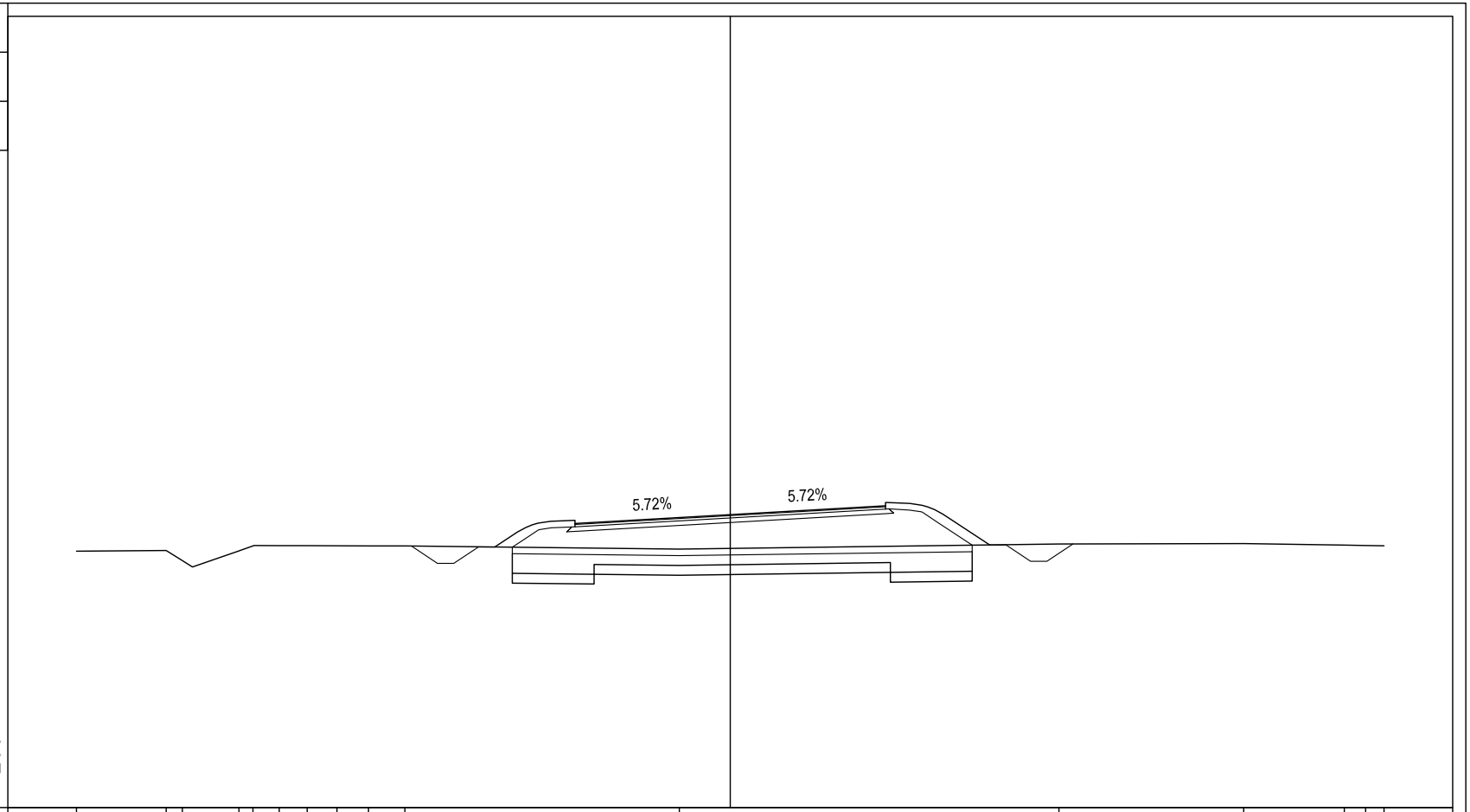

PROGRESSIVE TERRENO	-20.00		-17.26	-16.76	-15.03	-14.60	-13.80	-12.94	-12.03	-11.07	-9.95		-1.56		10.05		15.71		18.79	19.43	20.00		
PARZIALI TERRENO		2.74	0.50	1.73	0.43	0.80	0.86	0.91	0.96	1.12		8.39		11.61		5.66		3.08	0.64	0.57			
QUOTE TERRENO	12.84		12.86	12.55	12.85	13.00	13.01	13.01	13.01	13.00	13.00		12.91		13.06		13.07		13.03	13.01	13.00		
PROGRESSIVE PROGETTO											-9.75	-8.96	-8.46	-7.71	-7.21	-6.05	-4.75	0.00	4.75	6.05	7.94	8.44	9.19	9.69	10.48
PARZIALI PROGETTO											0.79	0.50	0.75	0.50	1.16	1.30	4.75	4.75	1.30	1.89	0.50	0.75	0.50	0.79	
QUOTE PROGETTO											13.00	12.47	12.47	12.97	12.97	13.73	13.69	13.96	14.23	14.28	13.03	13.03	12.53	12.53	13.06

PROFILO C08-01BIS

SEZIONE 95

PROGRESSIVA 2350.00

BONIFICA CON RIEMPIMENTO	
BR1	5.56 mq.
BONIFICA IN SITO	
BS1	0.75 mq.
BS2	2.57 mq.
BS3	0.75 mq.
Totale:	4.07 mq.
BASE	
C1	1.37 mq.
TERRENO VEGETALE	
DD1	0.78 mq.
DD2	0.49 mq.
Totale:	1.27 mq.
FOSSO	
F1	0.62 mq.
F2	0.61 mq.
Totale:	1.23 mq.
RILEVATO SOTTOFONDAZIONE	
RS1	7.40 mq.
STERRO	
ST1	4.48 mq.
USURA	
a1	9.50 ml.
BINDER	
b1	9.50 ml.

INERBIMENTO	
i1	2.37 ml.
i2	3.24 ml.
Totale:	5.61 ml.
SCOTICO	
sc1	13.57 ml.

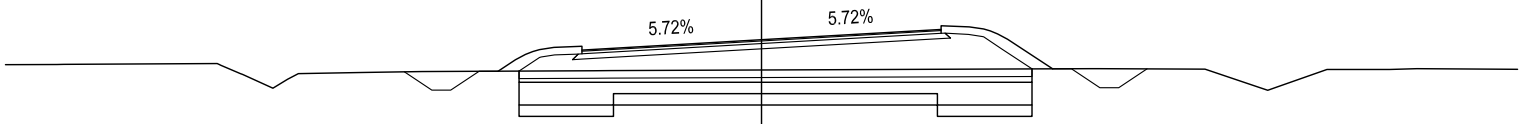

5 200 200

PROGRESSIVE TERRENO	-20.00	-18.64	-14.40	-13.79	-12.93	-12.54	-10.61	-8.98	-4.45	-4.00	8.67	11.73	13.19	13.59	14.95	16.61	17.33	20.00						
PARZIALI TERRENO	1.36	4.24	0.61	0.86	0.39	1.93	1.63	4.53	0.45	12.67	3.06	1.46	0.40	1.36	1.66	0.72	2.67							
QUOTE TERRENO	13.02	13.02	13.05	12.78	12.39	12.63	12.81	12.83	12.86	12.86	12.91	12.90	12.41	12.41	12.89	12.89	12.91	12.89						
PROGRESSIVE PROGETTO								-9.45	-8.72	-8.22	-7.47	-6.97	-6.05	-4.75	0.00	4.75	6.05	7.70	8.20	8.95	9.45	10.20		
PARZIALI PROGETTO								0.73	0.50	0.75	0.50	0.92	1.30	4.75	4.75	1.30	1.65	0.50	0.75	0.50	0.75			
QUOTE PROGETTO								12.83	12.34	12.34	12.84	12.84	13.45	13.40	13.68	13.95	14.00	12.91	12.91	12.41	12.41	12.91		

PROFILO C08-01BIS

SEZIONE 96

PROGRESSIVA 2375.00

BONIFICA CON RIEMPIMENTO	
BR1	5.39 mq.
BONIFICA IN SITO	
BS1	0.75 mq.
BS2	2.40 mq.
BS3	0.75 mq.
Totale:	3.90 mq.
BASE	
C1	1.38 mq.
TERRENO VEGETALE	
DD1	0.67 mq.
DD2	0.36 mq.
Totale:	1.03 mq.
FOSSO	
F1	0.67 mq.
F2	0.63 mq.
Totale:	1.30 mq.
RILEVATO SOTTOFONDAZIONE	
RS1	4.84 mq.
STERRO	
ST1	6.81 mq.
USURA	
a1	9.50 ml.
BINDER	
b1	9.50 ml.

INERBIMENTO	
i1	1.93 ml.
i2	2.95 ml.
Totale:	4.88 ml.
SCOTICO	
sc1	12.98 ml.

5 200 200

| | | |

PROFILO C08-01BIS

SEZIONE 97

PROGRESSIVA 2400.00

BONIFICA CON RIEMPIMENTO	
BR1	5.76 mq.
BONIFICA IN SITO	
BS1	0.75 mq.
BS2	2.75 mq.
BS3	0.75 mq.
Totale:	4.25 mq.
BASE	
C1	1.38 mq.
TERRENO VEGETALE	
DD1	0.83 mq.
DD2	0.62 mq.
Totale:	1.45 mq.
FOSSO	
F1	0.66 mq.
F2	0.62 mq.
Totale:	1.28 mq.
RILEVATO SOTTOFONDAZIONE	
RS1	10.40 mq.
USURA	
a1	9.50 ml.
BINDER	
b1	9.50 ml.
INERBIMENTO	
i1	3.59 ml.
i2	2.73 ml.
Totale:	6.32 ml.
SCOTICO	
sc1	14.17 ml.

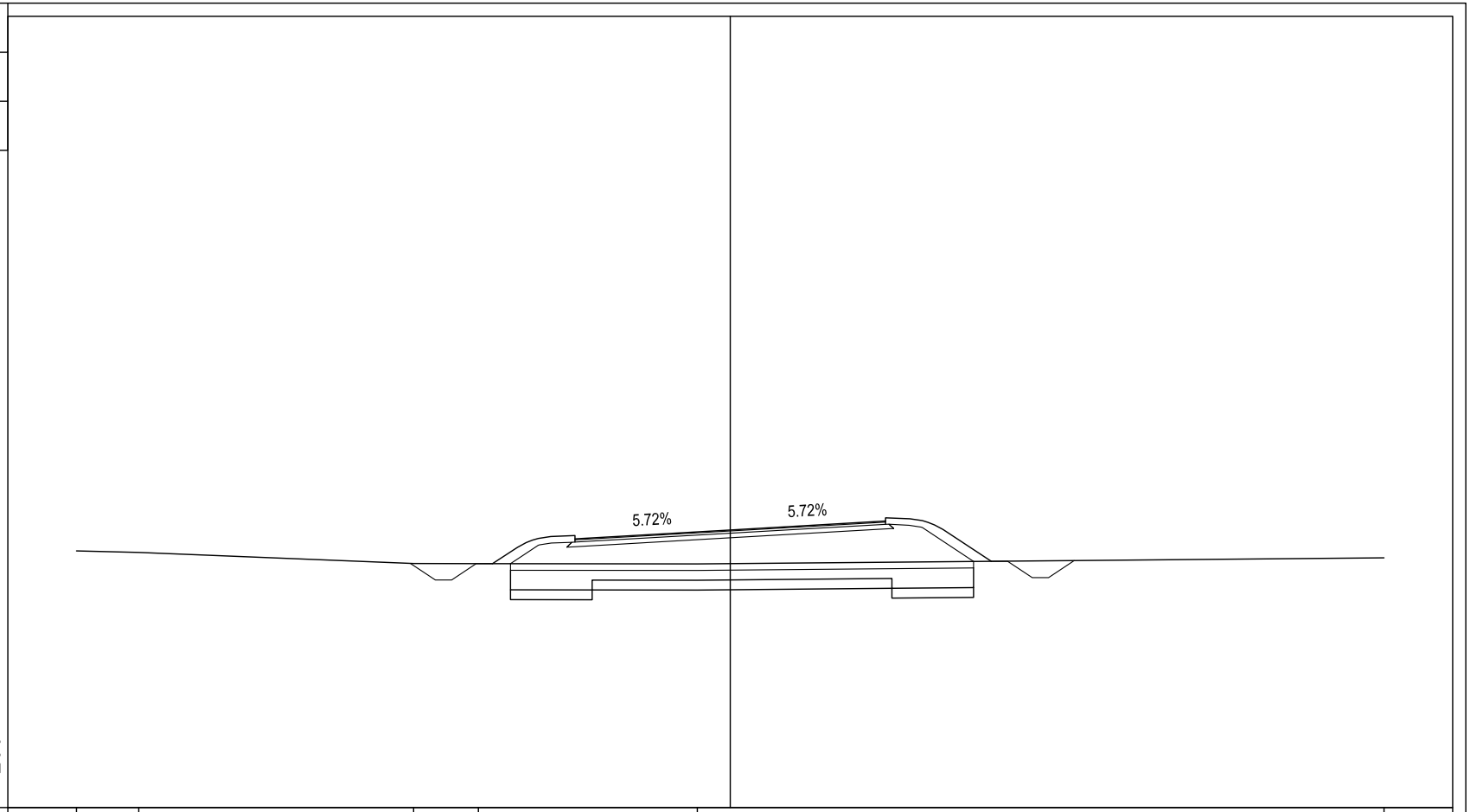

5 200 200

| | | |

PROFILO C08-01BIS

SEZIONE 98

PROGRESSIVA 2425.00

BONIFICA CON RIEMPIMENTO	
BR1	5.67 mq.
BONIFICA IN SITO	
BS1	0.78 mq.
BS2	2.63 mq.
BS3	0.78 mq.
Totale:	4.19 mq.
BASE	
C1	1.37 mq.
TERRENO VEGETALE	
DD1	0.84 mq.
DD2	0.52 mq.
Totale:	1.36 mq.
FOSSO	
F1	0.63 mq.
F2	0.62 mq.
Totale:	1.25 mq.
RILEVATO SOTTOFONDAZIONE	
RS1	9.05 mq.
USURA	
a1	9.50 ml.
BINDER	
b1	9.50 ml.
INERBIMENTO	
i1	3.52 ml.
i2	2.51 ml.
Totale:	6.03 ml.
SCOTICO	
sc1	13.92 ml.

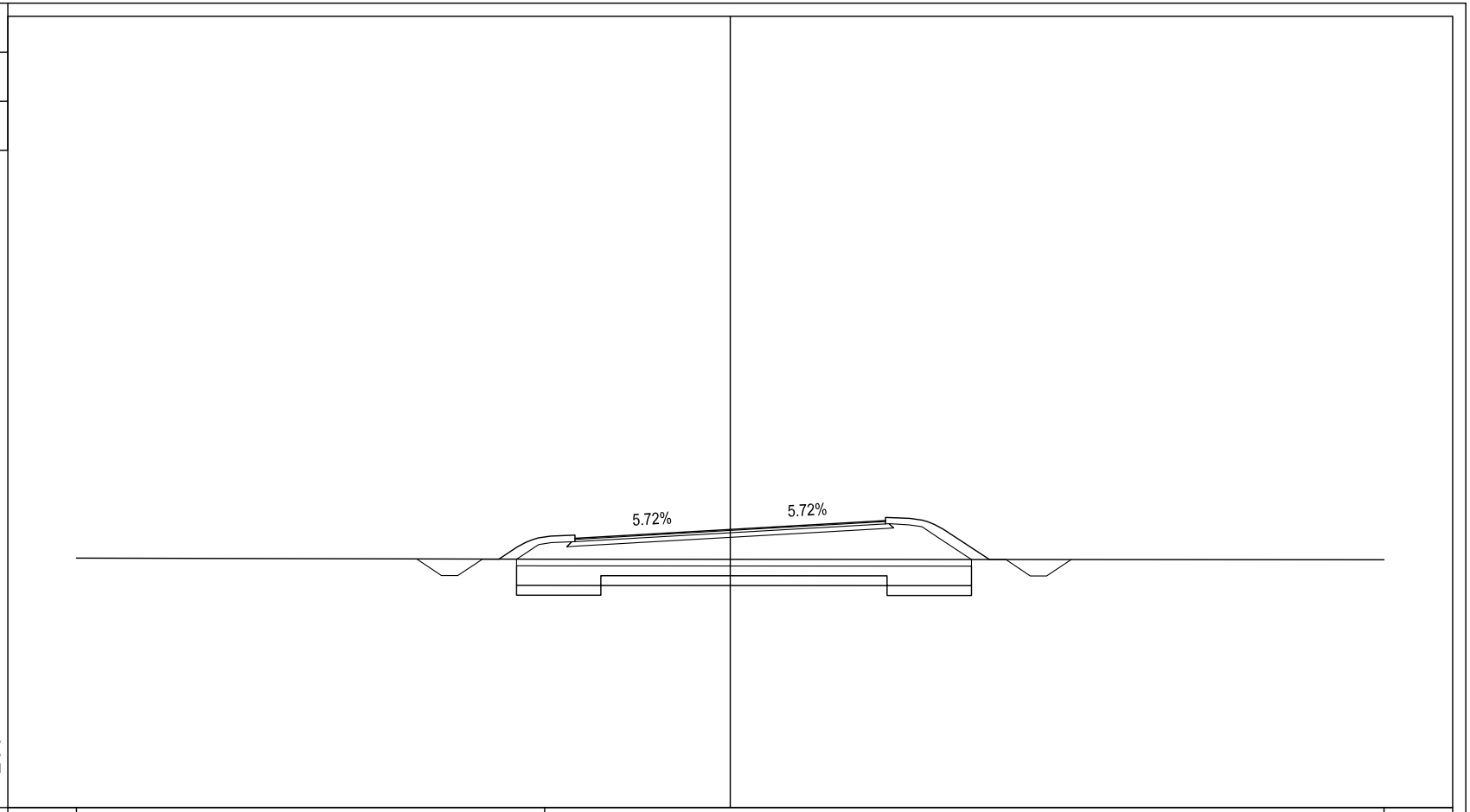

| | | |

PROFILO C08-01BIS

SEZIONE 99

PROGRESSIVA 2450.00

BONIFICA CON RIEMPIMENTO	
BR1	5.56 mq.
BONIFICA IN SITO	
BS1	0.75 mq.
BS2	2.56 mq.
BS3	0.74 mq.
Totale:	4.05 mq.
BASE	
C1	1.37 mq.
TERRENO VEGETALE	
DD1	0.75 mq.
DD2	0.47 mq.
Totale:	1.22 mq.
FOSSO	
F1	0.63 mq.
F2	0.62 mq.
Totale:	1.25 mq.
RILEVATO SOTTOFONDAZIONE	
RS1	7.29 mq.
STERRO	
ST1	4.60 mq.
USURA	
a1	9.50 ml.
BINDER	
b1	9.50 ml.
INERBIMENTO	
i1	3.29 ml.
i2	2.27 ml.
Totale:	5.56 ml.
SCOTICO	
sc15	13.53 ml.

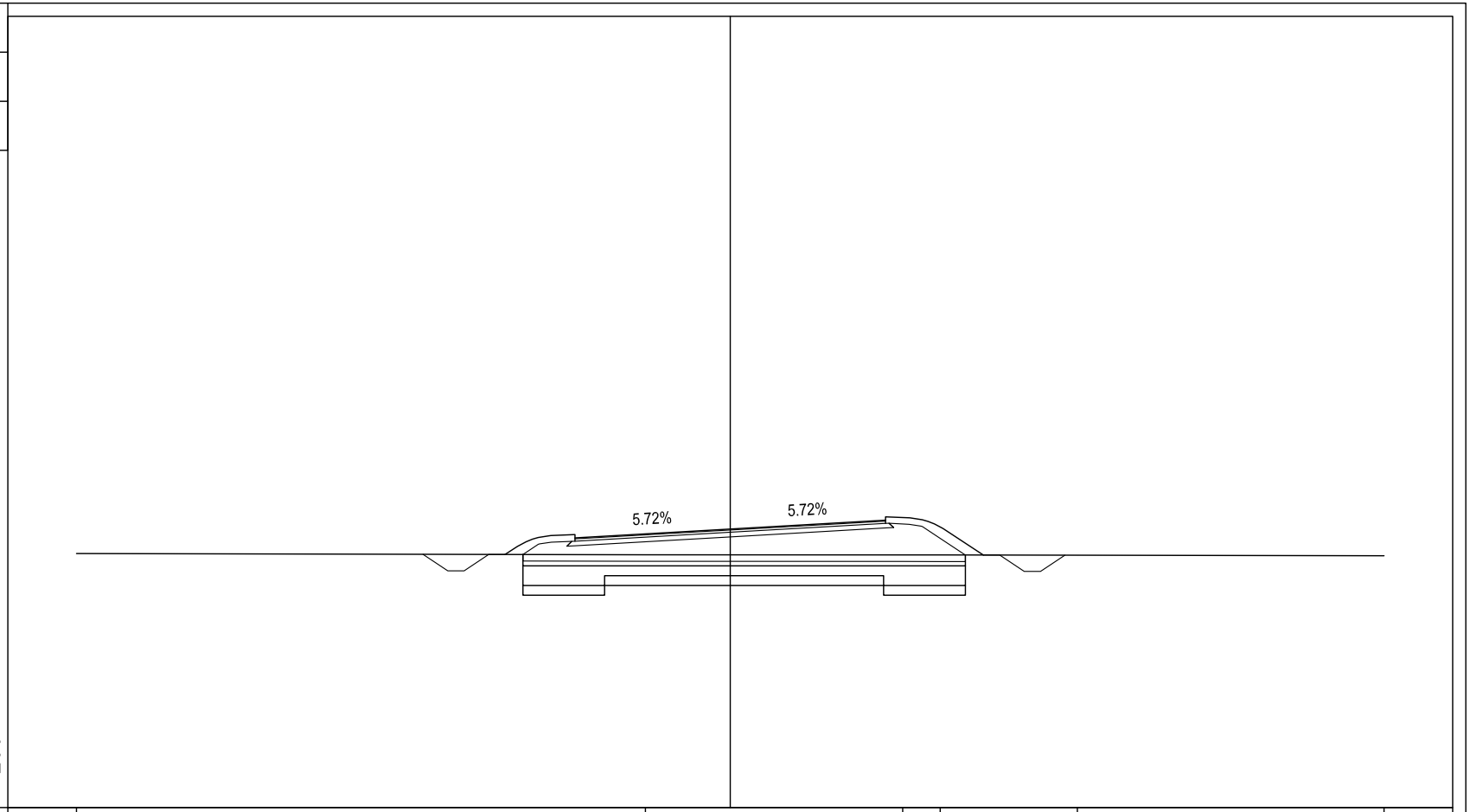

PROGRESSIVE TERRENO	-20.00									-2.60					5.27	6.42				10.62			20.00
PARZIALI TERRENO		17.40									7.87				1.15		4.20				9.38		
QUOTE TERRENO	12.77									12.73					12.73	12.72				12.72			12.70
PROGRESSIVE PROGETTO				-9.40	-8.64	-8.14	-7.39	-6.89	-6.05		-4.75			0.00			4.75	6.05	7.74	8.24	8.99	9.49	10.23
PARZIALI PROGETTO				0.76	0.50	0.75	0.50	0.84		1.30		4.75			4.75		1.30	1.69	0.50	0.75	0.50		0.74
QUOTE PROGETTO				12.74	12.24	12.24	12.74	12.74	13.29		13.25			13.52			13.79	13.84	12.72	12.72	12.22	12.22	12.72

PROFILO C08-01BIS

SEZIONE 100

PROGRESSIVA 2475.00

BONIFICA CON RIEMPIMENTO	
BR1	5.62 mq.
BONIFICA IN SITO	
BS1	0.74 mq.
BS2	2.62 mq.
BS3	0.76 mq.
Totale:	4.12 mq.
BASE	
C1	1.38 mq.
TERRENO VEGETALE	
DD1	0.81 mq.
DD2	0.45 mq.
Totale:	1.26 mq.
FOSSO	
F1	0.65 mq.
F2	0.61 mq.
Totale:	1.26 mq.
RILEVATO SOTTOFONDAZIONE	
RS1	8.14 mq.
STERRO	
ST1	3.69 mq.
USURA	
a1	9.50 ml.
BINDER	
b1	9.50 ml.
INERBIMENTO	
i1	3.45 ml.
i2	2.33 ml.
Totale:	5.78 ml.
SCOTICO	
sc15	13.72 ml.

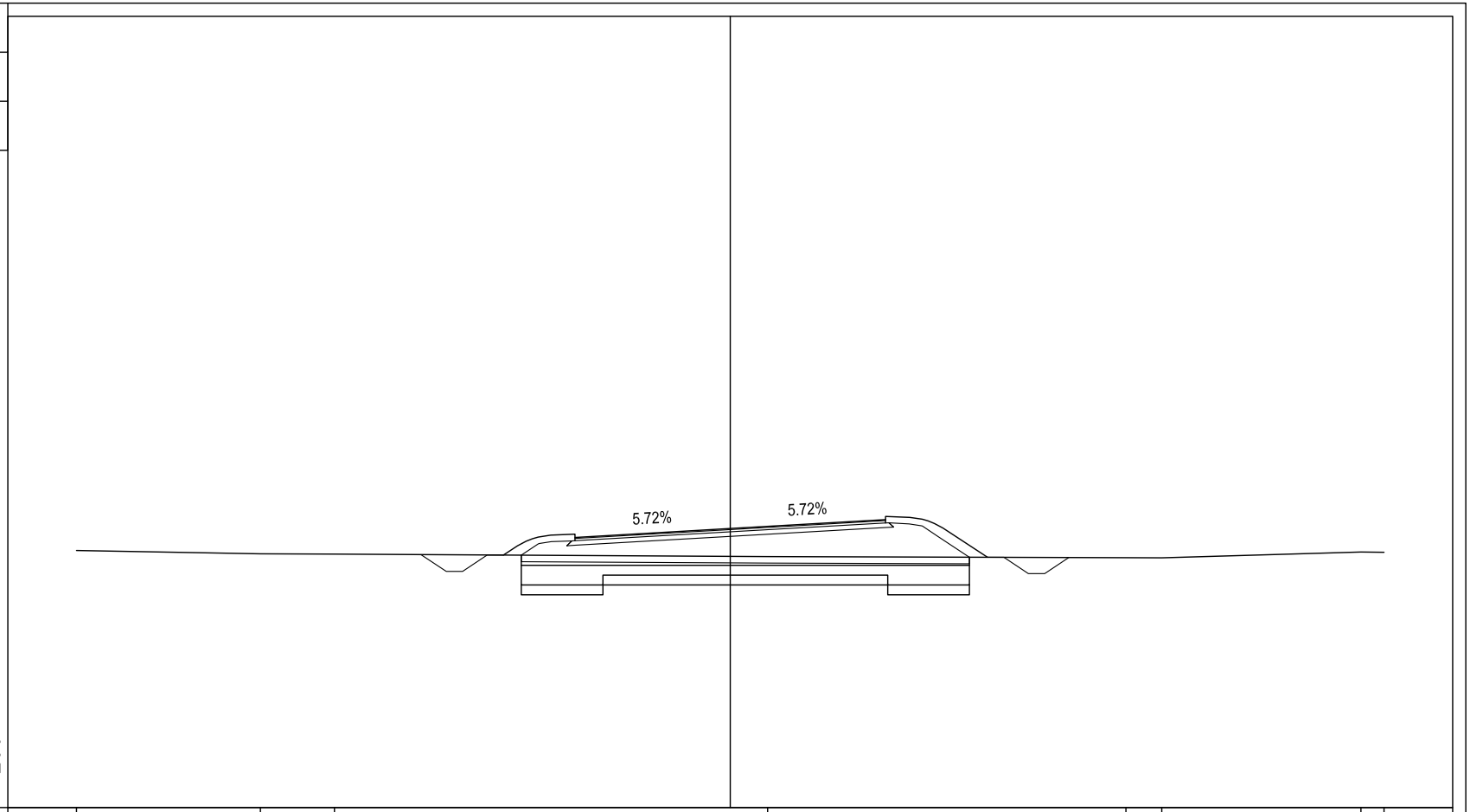

PROGRESSIVE TERRENO	-20.00		-14.37		-12.11						1.14						12.10		13.20				19.29		20.00
PARZIALI TERRENO		5.63		2.26			13.25					10.96						1.10		6.09				0.71	
QUOTE TERRENO	12.86		12.76		12.75						12.67						12.64		12.64				12.82		12.81
PROGRESSIVE PROGETTO							-9.46	-8.69	-8.19	-7.44	-6.94	-6.05	-4.75			0.00				4.75	6.05	7.87	8.37	9.12	9.62	10.36
PARZIALI PROGETTO							0.77	0.50	0.75	0.50	0.89	1.30		4.75			4.75		1.30	1.82		0.50	0.75	0.50	0.74
QUOTE PROGETTO							12.74	12.22	12.22	12.72	12.72	13.31	13.26			13.53			13.80	13.85		12.65	12.65	12.15	12.15	12.64

PROFILO C08-01BIS

SEZIONE 101

PROGRESSIVA 2500.00

BONIFICA CON RIEMPIMENTO	
BR1	5.65 mq.
BONIFICA IN SITO	
BS1	0.75 mq.
BS2	0.75 mq.
Totale:	1.50 mq.
BASE	
C1	1.38 mq.
TERRENO VEGETALE	
DD1	0.77 mq.
DD2	0.55 mq.
Totale:	1.32 mq.
FOSSO	
F1	0.65 mq.
F2	0.59 mq.
Totale:	1.24 mq.
RILEVATO SOTTOFONDAZIONE	
RS1	8.51 mq.
USURA	
a1	9.50 ml.
BINDER	
b1	9.50 ml.
INERBIMENTO	
i1	3.34 ml.
i2	2.55 ml.
Totale:	5.89 ml.
SCOTICO	
sc1	13.80 ml.

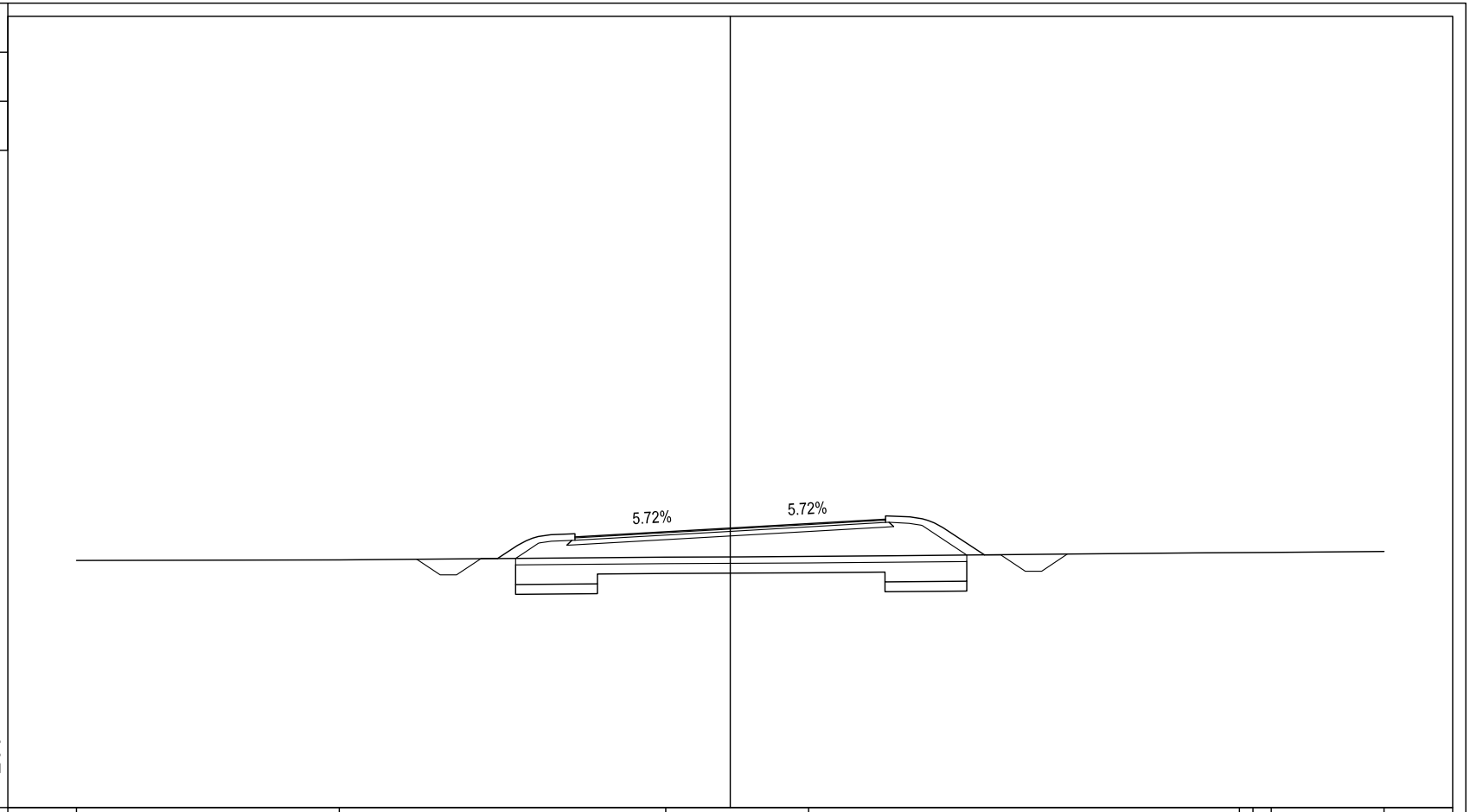

PROGRESSIVE TERRENO	-20.00				-11.96						-1.97				2.40						15.57	15.99	16.55		20.00
PARZIALI TERRENO		8.04				9.99						4.37				13.17					0.42		0.56	3.45	
QUOTE TERRENO	12.56				12.57						12.66				12.68						12.80	12.80	12.80		12.83
PROGRESSIVE PROGETTO			-9.59	-8.87	-8.37	-7.62	-7.12	-6.05	-4.75			0.00					4.75	6.05	7.78	8.28	9.03	9.53	10.31	
PARZIALI PROGETTO			0.72	0.50	0.75	0.50	1.07	1.30		4.75			4.75				1.30	1.73	0.50	0.75	0.50		0.78	
QUOTE PROGETTO			12.59	12.12	12.12	12.62	12.62	13.32	13.28			13.55					13.82	13.87	12.73	12.73	12.23	12.23	12.75	

PROFILO C08-01BIS

SEZIONE 102

PROGRESSIVA 2525.00

BONIFICA CON RIEMPIMENTO	
BR1	5.35 mq.
BONIFICA IN SITO	
BS1	0.75 mq.
BS2	2.34 mq.
BS3	0.75 mq.
Totale:	3.84 mq.
BASE	
C1	1.38 mq.
TERRENO VEGETALE	
DD1	0.62 mq.
DD2	0.33 mq.
Totale:	0.95 mq.
FOSSO	
F1	0.76 mq.
F2	0.60 mq.
Totale:	1.36 mq.
RILEVATO SOTTOFONDAZIONE	
RS1	4.08 mq.
STERRO	
ST1	7.37 mq.
USURA	
a1	9.50 ml.
BINDER	
b1	9.50 ml.

INERBIMENTO	
i1	2.79 ml.
i2	1.86 ml.
Totale:	4.65 ml.
SCOTICO	
sc1	12.81 ml.

5 200 200

PROGRESSIVE TERRENO	20.00	18.89	17.31	15.94	10.86	4.53	6.80	12.47	17.51	20.00													
PARZIALI TERRENO	1.11	1.58	1.37	5.08	15.39	2.27	5.67	5.04	2.49														
QUOTE TERRENO	12.95	12.95	12.96	12.95	13.00	13.02	13.01	13.26	13.01	13.00													
PROGRESSIVE PROGETTO	-9.05	-8.30	-7.80	-7.05	-6.55	-6.05	-4.75	0.00	4.75	6.05	7.33	7.83	8.58	9.08	10.01								
PARZIALI PROGETTO	0.75	0.50	0.75	0.50	0.50	1.30	4.75	4.75	1.30	1.28	0.50	0.75	0.50	0.93									
QUOTE PROGETTO	13.00	12.51	12.51	13.01	13.01	13.34	13.29	13.56	13.83	13.88	13.04	13.04	12.54	12.54	13.15								

PROFILO C08-01BIS

SEZIONE 103

PROGRESSIVA 2550.00

BONIFICA CON RIEMPIMENTO	
BR1	5.56 mq.
BONIFICA IN SITO	
BS1	0.75 mq.
BS2	2.56 mq.
BS3	0.75 mq.
Totale:	4.06 mq.
BASE	
C1	1.38 mq.
TERRENO VEGETALE	
DD1	0.74 mq.
DD2	0.46 mq.
Totale:	1.20 mq.
FOSSO	
F1	0.63 mq.
F2	0.61 mq.
Totale:	1.24 mq.
RILEVATO SOTTOFONDAZIONE	
RS1	7.27 mq.
STERRO	
ST1	4.60 mq.
USURA	
a1	9.50 ml.
BINDER	
b1	9.50 ml.

INERBIMENTO	
i1	3.23 ml.
i2	2.34 ml.
Totale:	5.57 ml.
SCOTICO	
sc1	13.53 ml.

5 200 200

PROGRESSIVE TERRENO	-20.00	-18.26	-13.13	-5.16	-2.72	-0.83	9.65	10.63	11.64	12.66	13.37	18.62	20.00							
PARZIALI TERRENO	1.74	5.13	7.97	2.44	1.89	10.48	0.98	1.01	1.02	0.71	5.25	1.38								
QUOTE TERRENO	12.73	12.73	12.74	12.77	12.78	12.79	12.82	12.83	12.83	12.83	12.84	12.88	12.89							
PROGRESSIVE PROGETTO	-9.43	-8.69	-8.19	-7.44	-6.94	-6.05	-4.75	0.00	4.75	6.05	7.69	8.19	8.94	9.44	10.20					
PARZIALI PROGETTO	0.74	0.50	0.75	0.50	0.89	1.30	4.75	4.75	1.30	1.64	0.50	0.75	0.50	0.76						
QUOTE PROGETTO	12.75	12.26	12.26	12.76	12.76	13.35	13.30	13.58	13.85	13.90	12.82	12.82	12.32	12.32	12.83					

PROFILO C08-01BIS

SEZIONE 104

PROGRESSIVA 2575.00

BONIFICA CON RIEMPIMENTO	
BR1	5.73 mq.
BONIFICA IN SITO	
BS1	0.76 mq.
BS2	0.75 mq.
Totale:	1.51 mq.
BASE	
C1	1.39 mq.
TERRENO VEGETALE	
DD1	0.84 mq.
DD2	0.58 mq.
Totale:	1.42 mq.
FOSSO	
F1	0.66 mq.
F2	0.62 mq.
Totale:	1.28 mq.
RILEVATO SOTTOFONDAZIONE	
RS1	9.93 mq.
USURA	
a1	9.50 ml.
BINDER	
b1	9.50 ml.
INERBIMENTO	
i1	3.61 ml.
i2	2.64 ml.
Totale:	6.25 ml.
SCOTICO	
sc1	14.12 ml.

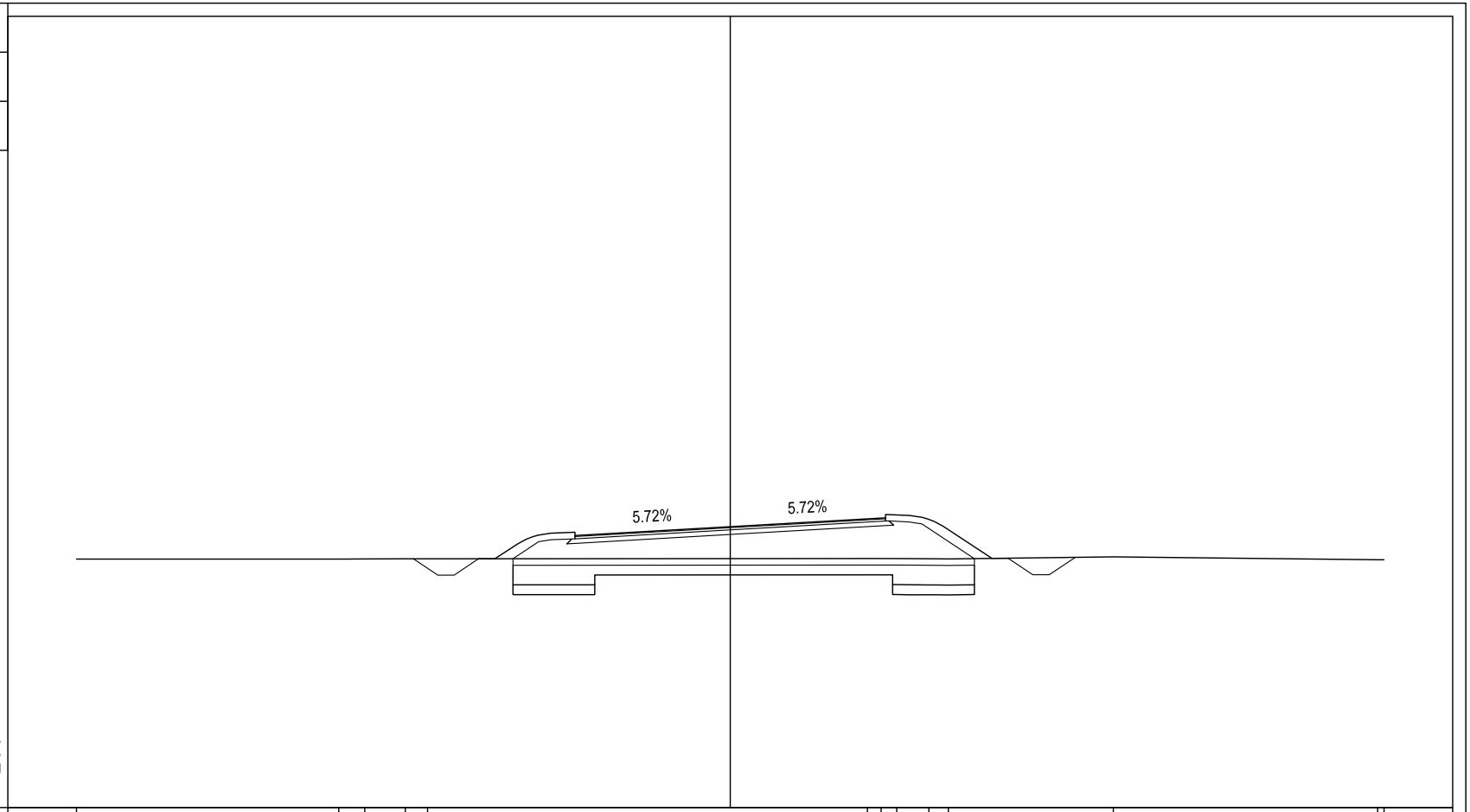

PROGRESSIVE TERRENO	-20.00			-11.98	-11.18	-9.94	-9.26					4.19	4.61	5.09	6.07	6.67		11.72				19.80	20.00
PARZIALI TERRENO		8.02		0.80	1.24	0.68		13.45				0.42	0.48	0.98	0.60		5.05		8.08			0.20	
QUOTE TERRENO	12.60			12.60	12.60	12.61	12.61					12.61	12.62	12.62	12.61	12.60		12.67				12.58	12.58
PROGRESSIVE PROGETTO						-9.69	-8.95	-8.45	-7.70	-7.20	-6.05	-4.75		0.00		4.75	6.05		8.01	8.51	9.26	9.76	10.55
PARZIALI PROGETTO						0.74	0.50	0.75	0.50	1.15	1.30		4.75		4.75		1.30	1.96	0.50	0.75	0.50	0.79	
QUOTE PROGETTO						12.61	12.11	12.11	12.61	12.61	13.37	13.32		13.59		13.86	13.91		12.62	12.62	12.12	12.12	12.65

PROFILO C08-01BIS

SEZIONE 105

PROGRESSIVA 2600.00

BONIFICA CON RIEMPIMENTO	
BR1	5.36 mq.
BONIFICA IN SITO	
BS1	0.75 mq.
BS2	2.35 mq.
BS3	0.75 mq.
Totale:	3.85 mq.
BASE	
C1	1.37 mq.
TERRENO VEGETALE	
DD1	0.67 mq.
DD2	0.32 mq.
Totale:	0.99 mq.
FOSSO	
F1	0.62 mq.
F2	0.47 mq.
Totale:	1.09 mq.
RILEVATO SOTTOFONDAZIONE	
RS1	11.53 mq.
STERRO	
ST1	8.11 mq.
USURA	
a1	9.50 ml.
BINDER	
b1	9.50 ml.

INERBIMENTO	
i1	3.00 ml.
i2	1.83 ml.
Totale:	4.83 ml.
SCOTICO	
sc1	11.66 ml.

5 200 200

| | | |

PROFILO C08-01BIS

SEZIONE 106

PROGRESSIVA 2625.00

BONIFICA CON RIEMPIMENTO	
BR1	5.65 mq.
BONIFICA IN SITO	
BS1	0.75 mq.
BS2	2.64 mq.
BS3	0.75 mq.
Totale:	4.14 mq.
BASE	
C1	1.37 mq.
TERRENO VEGETALE	
DD1	0.81 mq.
DD2	0.49 mq.
Totale:	1.30 mq.
FOSSO	
F1	0.64 mq.
F2	0.63 mq.
Totale:	1.27 mq.
RILEVATO SOTTOFONDAZIONE	
RS1	8.58 mq.
STERRO	
ST1	3.40 mq.
USURA	
a1	9.50 ml.
BINDER	
b1	9.50 ml.

INERBIMENTO	
i1	3.51 ml.
i2	2.38 ml.
Totale:	5.89 ml.
SCOTICO	
sc1	13.81 ml.

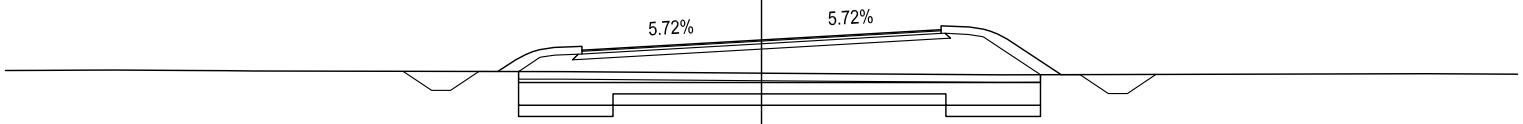

5 200 200

PROGRESSIVE TERRENO	20.00	18.87	18.13	17.33	16.49	15.67	14.88	14.15	13.46	-5.24	-1.55	0.75	2.79	4.64	6.33	17.60	20.00					
PARZIALI TERRENO	1.13	0.74	0.80	0.84	0.82	0.79	0.73	0.69	8.22	3.69	2.30	2.04	1.85	1.69	11.27	2.40						
QUOTE TERRENO	12.81	12.82	12.82	12.82	12.82	12.82	12.81	12.80	12.80	12.78	12.75	12.73	12.72	12.71	12.70	12.72	12.71					
PROGRESSIVE PROGETTO									-9.48	-8.73	-8.23	-7.48	-6.98	-6.05	-4.75	0.00	4.75	6.05	7.92	8.42	9.17	9.67	10.43
PARZIALI PROGETTO									0.75	0.50	0.75	0.50	0.93	1.30	4.75	4.75	1.30	1.87	0.50	0.75	0.50	0.76
QUOTE PROGETTO									12.79	12.28	12.28	12.78	12.78	13.40	13.35	13.62	13.89	13.94	12.70	12.70	12.20	12.20	12.71

PROFILO C08-01BIS

SEZIONE 107

PROGRESSIVA 2652.89

BONIFICA CON RIEMPIMENTO	
BR1	5.58 mq.
BONIFICA IN SITO	
BS1	0.75 mq.
BS2	2.57 mq.
BS3	0.75 mq.
Totale:	4.07 mq.
BASE	
C1	1.39 mq.
TERRENO VEGETALE	
DD1	0.79 mq.
FOSSO	
F1	0.59 mq.
F2	0.62 mq.
Totale:	1.21 mq.
RILEVATO SOTTOFONDAZIONE	
RS1	7.53 mq.
STERRO	
ST1	4.32 mq.
USURA	
a1	9.50 ml.
BINDER	
b1	9.50 ml.
INERBIMENTO	
i1	3.33 ml.
i2	2.29 ml.
Totale:	5.62 ml.
SCOTICO	
sc1	13.57 ml.

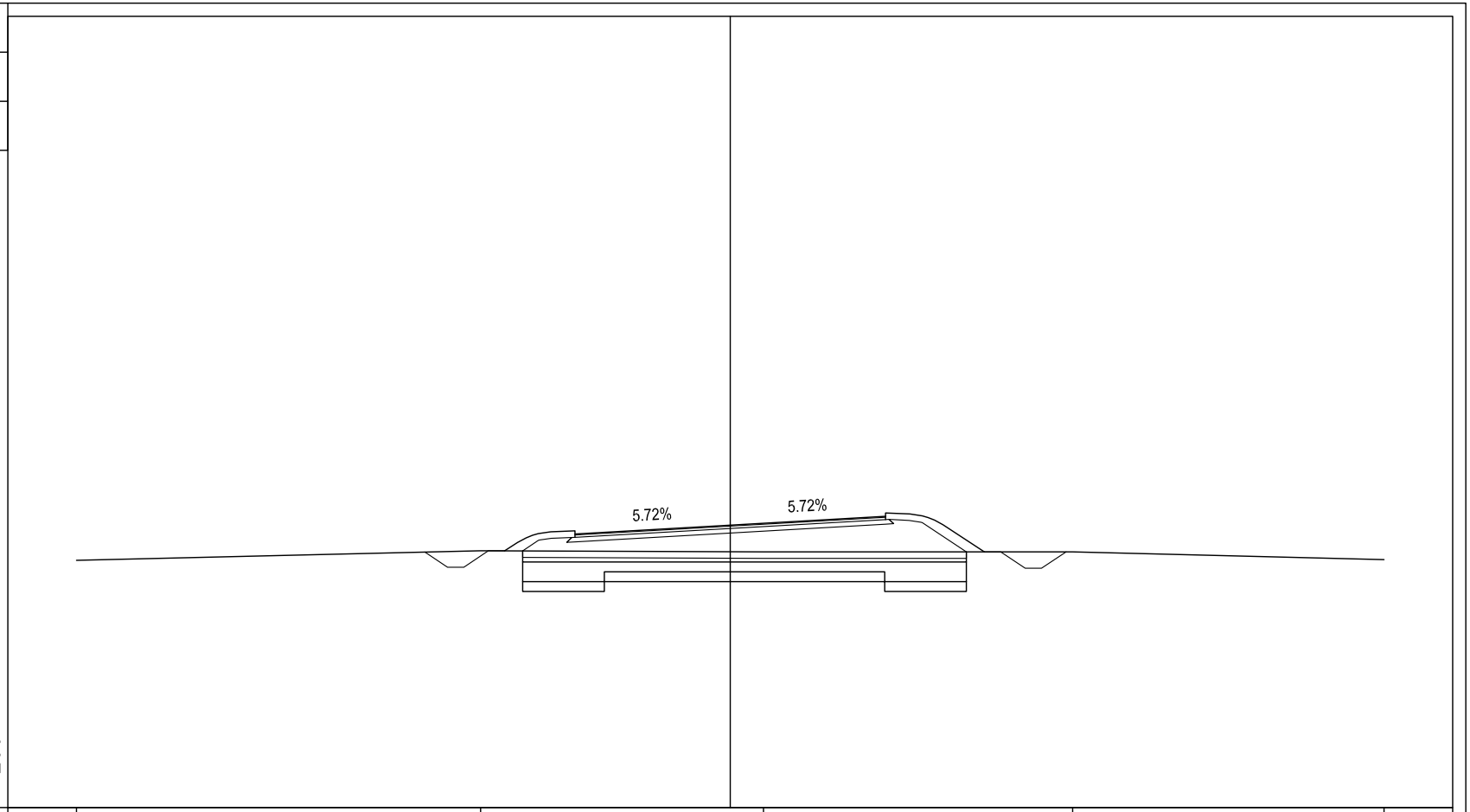

5 200 200

PROGRESSIVE TERRENO	-20.00	-7.64	1.01	10.47	20.00
PARZIALI TERRENO	12.36	8.65	9.46	9.53	
QUOTE TERRENO	12.56	12.85	12.82	12.82	12.58

PROGRESSIVE PROGETTO	-9.34	-8.65	-8.15	-7.40	-6.90	-6.05	-4.75	0.00	4.75	6.05	7.77	8.27	9.02	9.52	10.27
PARZIALI PROGETTO	0.69	0.50	0.75	0.50	0.85	1.30	4.75	4.75	1.30	1.72	0.50	0.75	0.50	0.75	
QUOTE PROGETTO	12.81	12.35	12.35	12.85	12.85	13.41	13.36	13.64	13.91	13.96	12.82	12.82	12.32	12.32	12.82

PROFILO C08-01BIS

SEZIONE 108

PROGRESSIVA 2675.00

BONIFICA CON RIEMPIMENTO	
BR1	5.62 mq.
BONIFICA IN SITO	
BS1	0.75 mq.
BS2	2.62 mq.
BS3	0.75 mq.
Totale:	4.12 mq.
BASE	
C1	1.37 mq.
TERRENO VEGETALE	
DD1	0.73 mq.
DD2	0.57 mq.
Totale:	1.30 mq.
FOSSO	
F1	0.62 mq.
F2	0.61 mq.
Totale:	1.23 mq.
RILEVATO SOTTOFONDAZIONE	
RS1	8.06 mq.
USURA	
a1	9.50 ml.
BINDER	
b1	9.50 ml.
INERBIMENTO	
i1	3.21 ml.
i2	2.61 ml.
Totale:	5.82 ml.
SCOTICO	
sc1	13.72 ml.

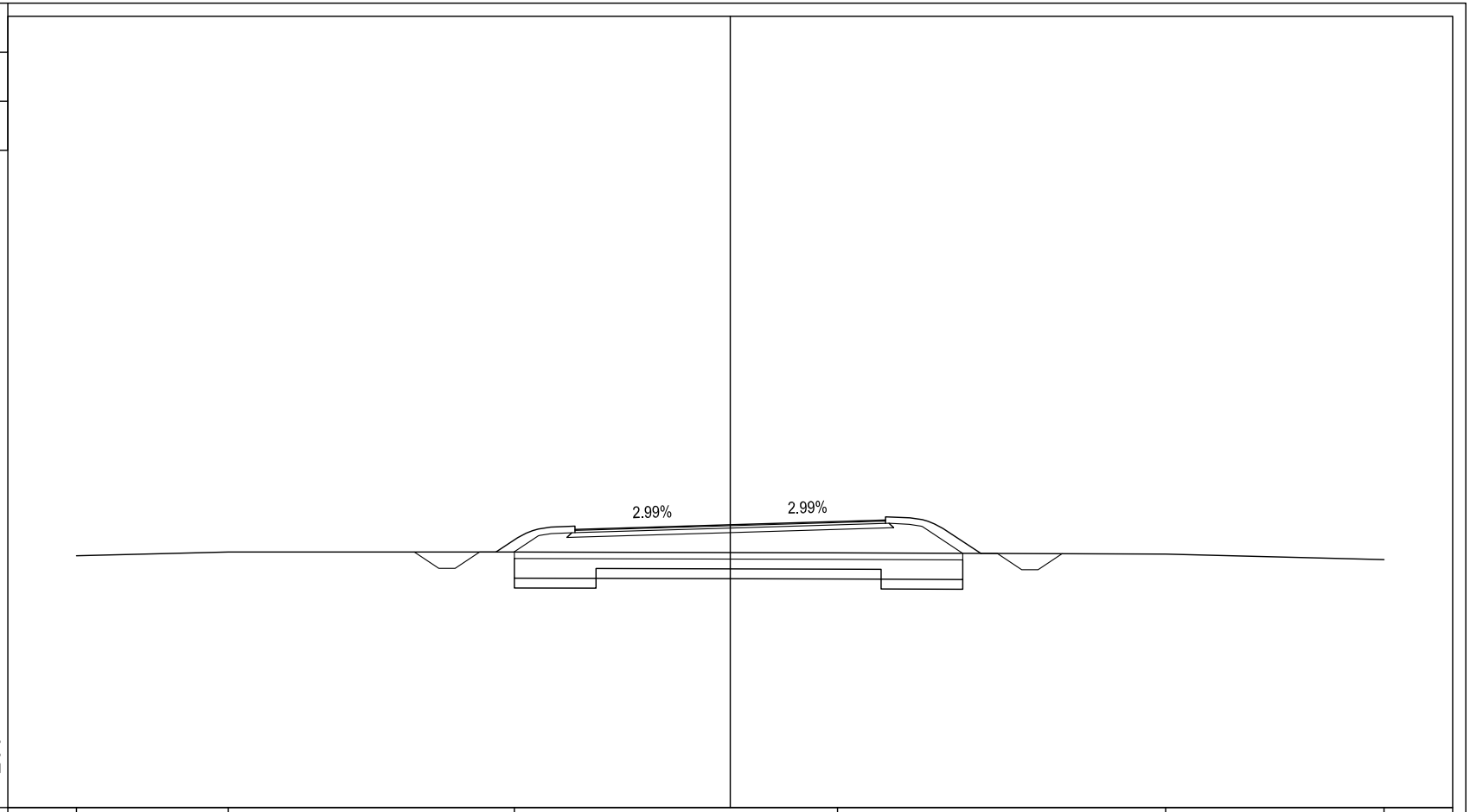

5 200 200

PROGRESSIVE TERRENO	-20.00		-15.36				-6.61						3.28						13.32				20.00
PARZIALI TERRENO		4.64		8.75				9.89				10.04						6.68					
QUOTE TERRENO	12.70		12.81				12.82						12.79						12.75				12.58
PROGRESSIVE PROGETTO					-9.67	-8.92	-8.42	-7.67	-7.17	-6.05	-4.75		0.00		4.75	6.05	7.67	8.17	8.92	9.42	10.15		
PARZIALI PROGETTO					0.75	0.50	0.75	0.50	1.12	1.30		4.75		4.75		1.30	1.62	0.50	0.75	0.50	0.73		
QUOTE PROGETTO					12.81	12.32	12.32	12.82	12.82	13.55	13.51		13.65		13.79	13.84	12.77	12.77	12.27	12.27	12.76		

PROFILO C08-01BIS

SEZIONE 109

PROGRESSIVA 2700.00

BONIFICA CON RIEMPIMENTO	
BR1	5.84 mq.
BONIFICA IN SITO	
BS1	0.75 mq.
BS2	2.87 mq.
BS3	0.75 mq.
Totale:	4.37 mq.
BASE	
C1	1.38 mq.
TERRENO VEGETALE	
DD1	0.85 mq.
DD2	0.76 mq.
Totale:	1.61 mq.
FOSSO	
F1	0.63 mq.
F2	0.61 mq.
Totale:	1.24 mq.
RILEVATO	
RR1	3.12 mq.
RILEVATO SOTTOFONDAZIONE	
RS1	9.00 mq.
USURA	
a1	9.50 ml.
BINDER	
b1	9.50 ml.

INERBIMENTO	
i1	3.57 ml.
i2	3.24 ml.
Totale:	6.81 ml.
SCOTICO	
sc1	14.57 ml.

5

200

200

| | | |

PROFILO C08-01BIS

SEZIONE 110

PROGRESSIVA 2719.56

BONIFICA CON RIEMPIMENTO	
BR1	5.92 mq.
BONIFICA IN SITO	
BS1	0.75 mq.
BS2	2.87 mq.
BS3	0.75 mq.
Totale:	4.37 mq.
BASE	
C1	1.40 mq.
TERRENO VEGETALE	
DD1	0.78 mq.
DD2	0.84 mq.
Totale:	1.62 mq.
FOSSO	
F1	0.65 mq.
F2	0.61 mq.
Totale:	1.26 mq.
RILEVATO	
RR1	3.96 mq.
RILEVATO SOTTOFONDAZIONE	
RS1	8.50 mq.
USURA	
a1	9.50 ml.
BINDER	
b1	9.50 ml.
INERBIMENTO	
i1	3.49 ml.
i2	3.31 ml.
Totale:	6.80 ml.
SCOTICO	
sc1	14.56 ml.

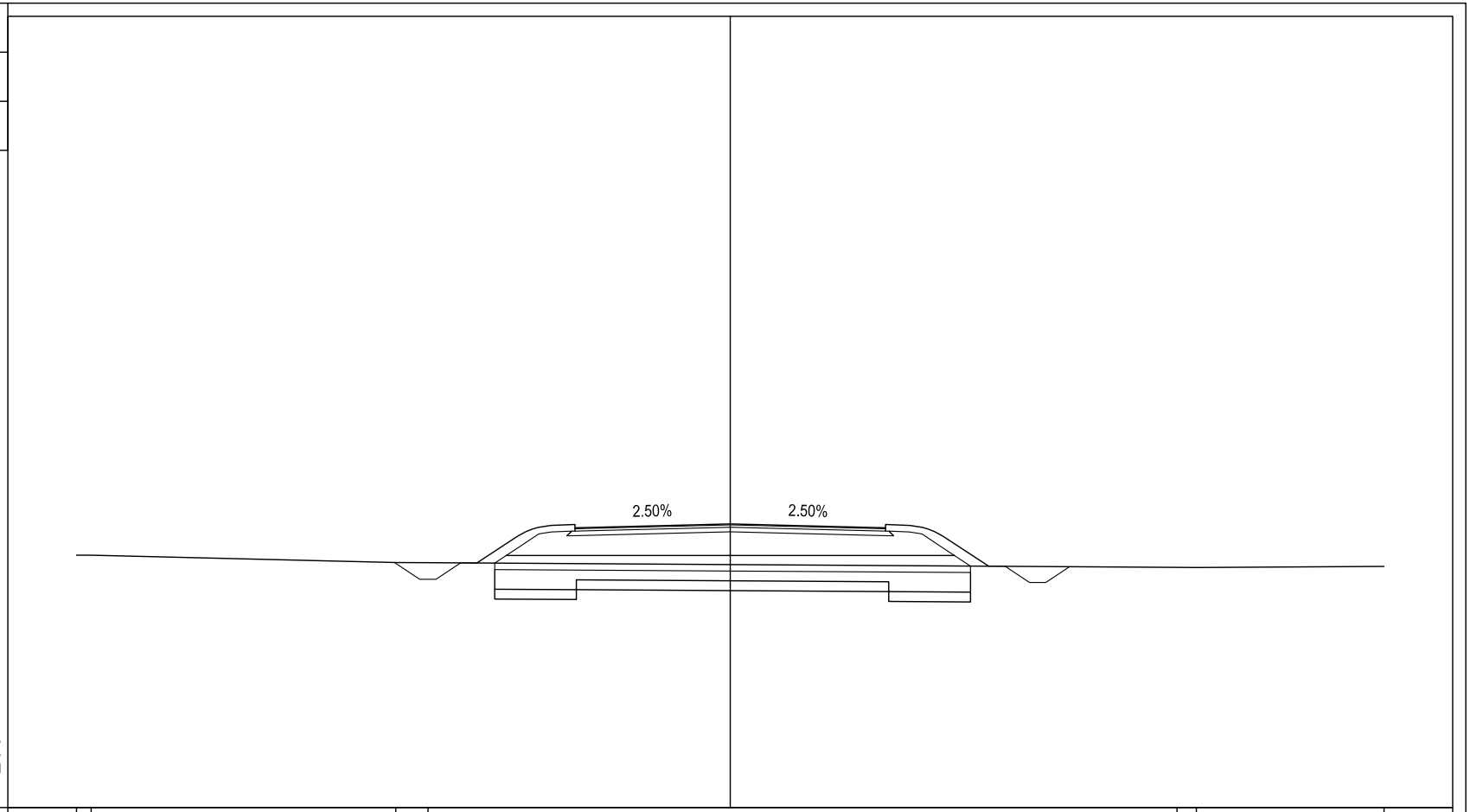

| | | |

PROFILO C08-01BIS

SEZIONE 111

PROGRESSIVA 2750.00

BONIFICA CON RIEMPIMENTO	
BR1	5.75 mq.
BONIFICA IN SITO	
BS1	0.75 mq.
BS2	2.74 mq.
BS3	0.75 mq.
Totale:	4.24 mq.
BASE	
C1	1.40 mq.
TERRENO VEGETALE	
DD1	0.69 mq.
DD2	0.71 mq.
Totale:	1.40 mq.
FOSSO	
F1	0.63 mq.
F2	0.61 mq.
Totale:	1.24 mq.
RILEVATO	
RR1	1.90 mq.
RILEVATO SOTTOFONDAZIONE	
RS1	8.46 mq.
USURA	
a1	9.50 ml.
BINDER	
b1	9.50 ml.
INERBIMENTO	
i1	3.20 ml.
i2	3.08 ml.
Totale:	6.28 ml.
SCOTICO	
sc1	14.13 ml.

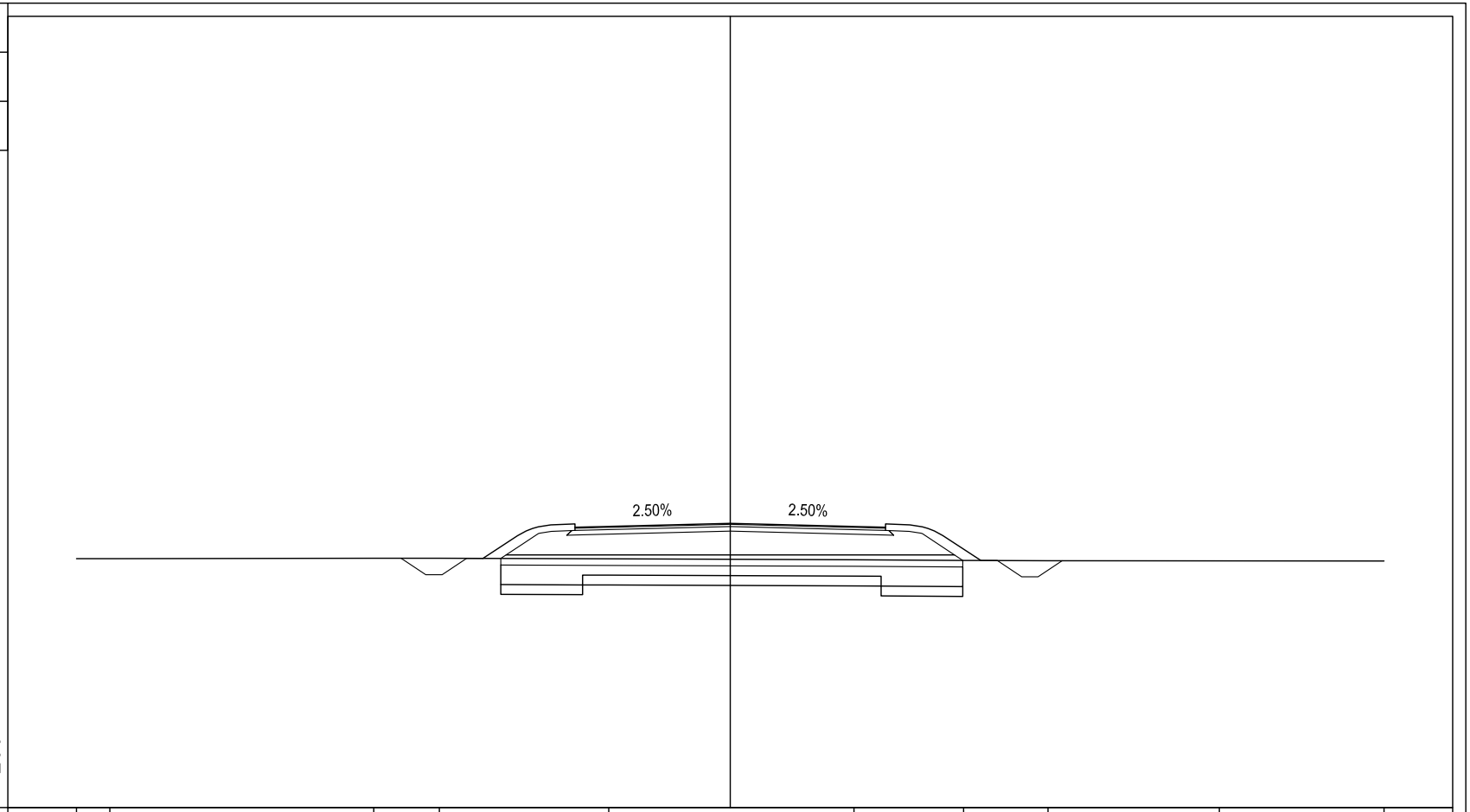

PROGRESSIVE TERRENO	-20.00	-18.98				-10.91		-8.90			-3.72			3.78		7.14		9.72		14.96		20.00
PARZIALI TERRENO		1.02		8.07		2.01		5.18			7.50			3.36		2.58		5.24		5.04		
QUOTE TERRENO	12.61	12.61				12.62		12.63			12.61			12.58		12.56		12.55		12.54		12.54

PROGRESSIVE PROGETTO			-10.07		-9.32	-8.82	-8.07	-7.57	-6.05	-4.75		0.00			4.75	6.05	7.67	8.17	8.92	9.42	10.15		
PARZIALI PROGETTO			0.75		0.50	0.75	0.50	1.52	1.30	4.75		4.75			1.30	1.62	0.50	0.75	0.50	0.73			
QUOTE PROGETTO			12.62		12.12	12.12	12.62	12.62	13.62	13.57		13.69			13.57	13.62	12.56	12.56	12.06	12.06	12.55		

PROFILO C08-01BIS

SEZIONE 112

PROGRESSIVA 2775.00

BONIFICA CON RIEMPIMENTO	
BR1	5.52 mq.
BONIFICA IN SITO	
BS1	0.75 mq.
BS2	0.75 mq.
Totale:	1.50 mq.
BASE	
C1	1.36 mq.
TERRENO VEGETALE	
DD1	0.55 mq.
DD2	0.67 mq.
Totale:	1.22 mq.
FOSSO	
F1	0.63 mq.
F2	0.63 mq.
Totale:	1.26 mq.
RILEVATO SOTTOFONDAZIONE	
RS1	7.91 mq.
USURA	
a1	9.50 ml.
BINDER	
b1	9.50 ml.
INERBIMENTO	
i1	2.97 ml.
i2	2.56 ml.
Totale:	5.53 ml.
SCOTICO	
sc1	13.52 ml.

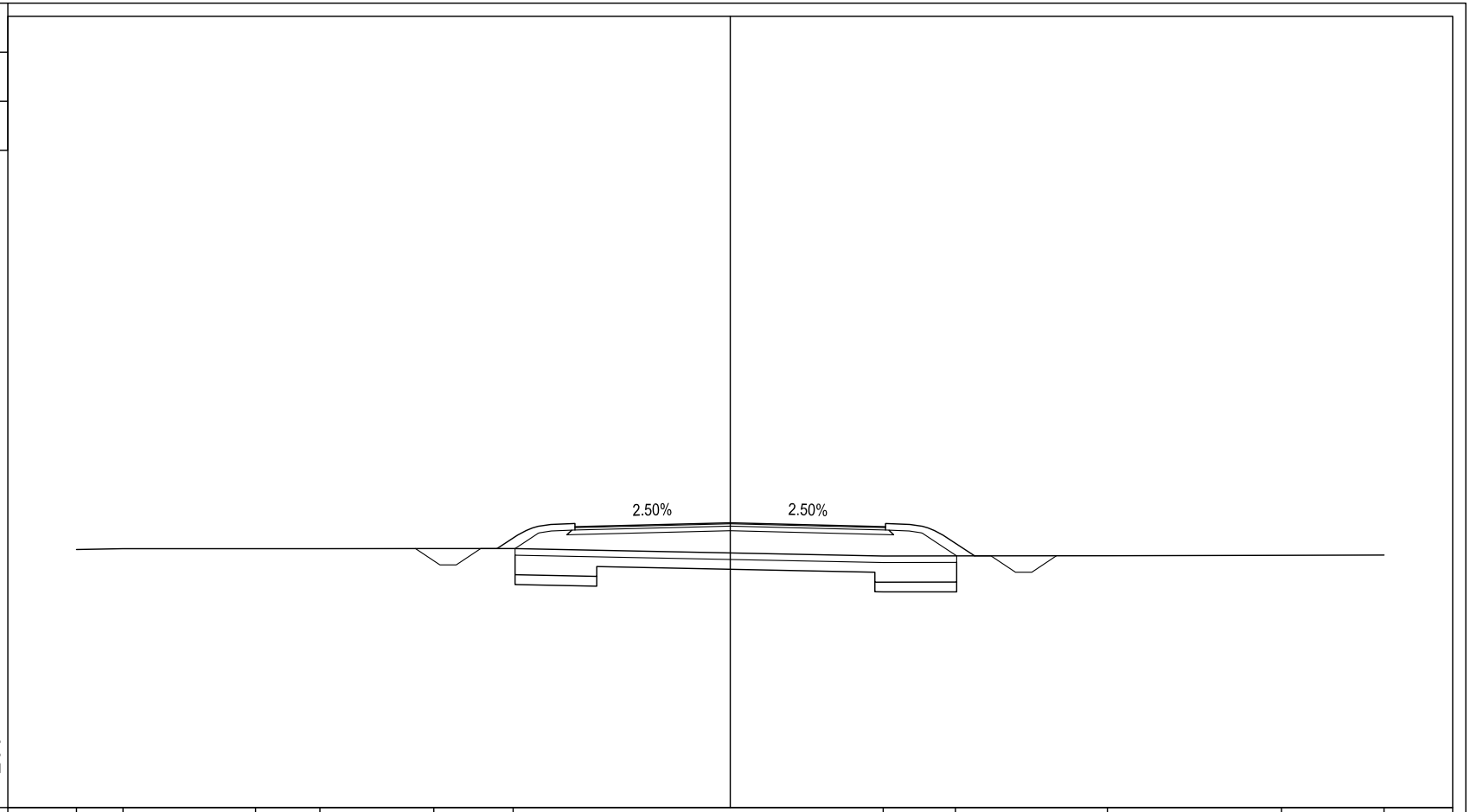

5 200 200

PROGRESSIVE TERRENO	-20.00	-18.58		-14.52	-12.55	-9.07	-6.64						4.68	6.89		11.54		16.86	20.00
PARZIALI TERRENO		1.42	4.06	1.97	3.48	2.43		11.32					2.21	4.65		5.32		3.14	
QUOTE TERRENO	12.89	12.92		12.92	12.92	12.92	12.92						12.69	12.70		12.70		12.71	12.72
PROGRESSIVE PROGETTO						-9.63	-8.88	-8.38	-7.63	-7.13	-6.05	-4.75		0.00		4.75	6.05	7.47	7.97	8.72	9.22	9.98
PARZIALI PROGETTO						0.75	0.50	0.75	0.50	1.08	1.30	4.75		4.75		1.30	1.42	0.50	0.75	0.50	0.76	
QUOTE PROGETTO						12.92	12.42	12.42	12.92	12.92	13.64	13.59		13.71		13.59	13.64	12.70	12.70	12.20	12.20	12.70

PROFILO C08-01BIS

SEZIONE 113

PROGRESSIVA 2800.00

BONIFICA CON RIEMPIMENTO	
BR1	4.06 mq.
BONIFICA IN SITO	
BS1	4.08 mq.
BASE	
C1	1.38 mq.
TERRENO VEGETALE	
DD1	0.60 mq.
DD2	0.63 mq.
Totale:	1.23 mq.
FOSSO	
F1	0.64 mq.
F2	0.60 mq.
Totale:	1.24 mq.
RILEVATO SOTTOFONDAZIONE	
RS1	7.82 mq.
USURA	
a1	9.50 ml.
BINDER	
b1	9.50 ml.
INERBIMENTO	
i1	2.84 ml.
i2	2.75 ml.
Totale:	5.59 ml.
SCOTICO	
sc1	13.56 ml.

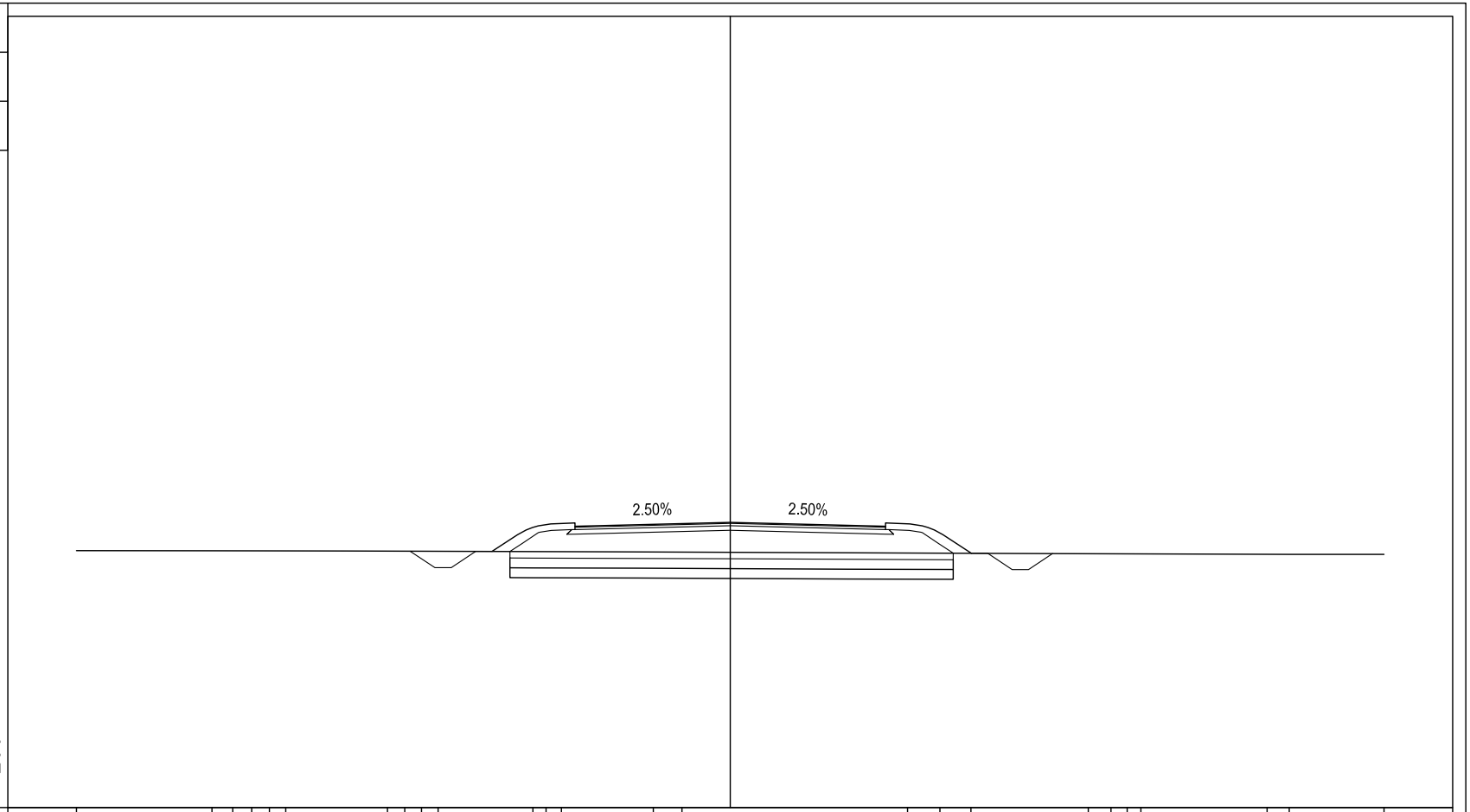

5

200

200

| | | |

PROFILO C08-01BIS

SEZIONE 114

PROGRESSIVA 2825.00

BONIFICA CON RIEMPIMENTO	
BR1	3.67 mq.
BONIFICA IN SITO	
BS1	3.67 mq.
BASE	
C1	1.38 mq.
TERRENO VEGETALE	
DD1	0.35 mq.
DD2	0.40 mq.
Totale:	0.75 mq.
FOSSO	
F1	0.61 mq.
F2	0.58 mq.
Totale:	1.19 mq.
RILEVATO SOTTOFONDAZIONE	
RS1	1.97 mq.
STERRO	
ST1	6.22 mq.
USURA	
a1	9.50 ml.
BINDER	
b1	9.50 ml.
INERBIMENTO	
i1	2.09 ml.
i2	1.91 ml.
Totale:	4.00 ml.
SCOTICO	
sc1	12.23 ml.

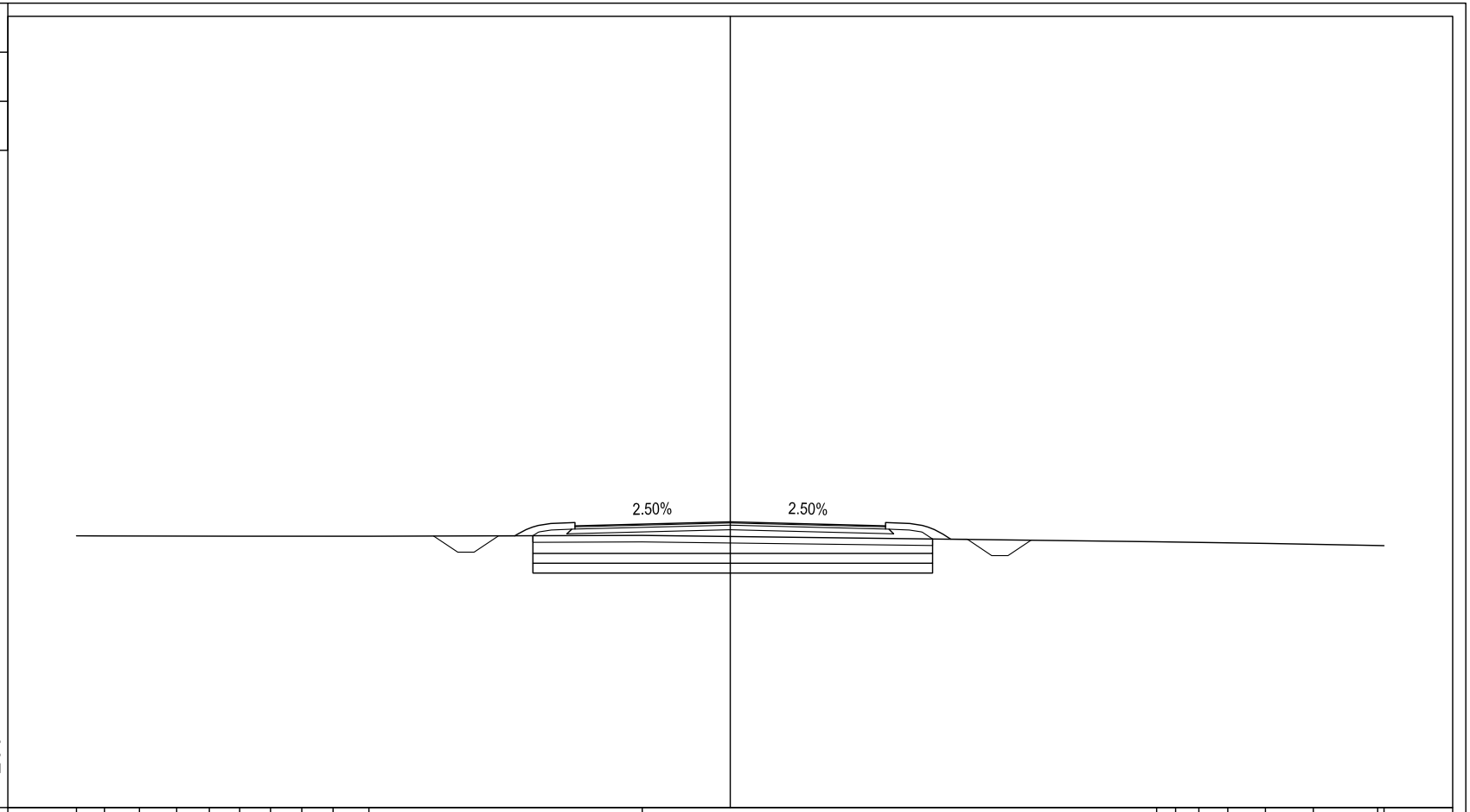

| | | |

PROFILO C08-01BIS

SEZIONE 115

PROGRESSIVA 2850.00

BONIFICA CON RIEMPIMENTO	
BR1	3.80 mq.
BONIFICA IN SITO	
BS1	3.79 mq.
BASE	
C1	1.36 mq.
TERRENO VEGETALE	
DD1	0.40 mq.
DD2	0.48 mq.
Totale:	0.88 mq.
FOSSO	
F1	0.64 mq.
F2	0.59 mq.
Totale:	1.23 mq.
RILEVATO SOTTOFONDAZIONE	
RS1	3.82 mq.
STERRO	
ST1	4.57 mq.
USURA	
a1	9.50 ml.
BINDER	
b1	9.50 ml.
INERBIMENTO	
i1	2.39 ml.
i2	2.12 ml.
Totale:	4.51 ml.
SCOTICO	
sc1	12.65 ml.

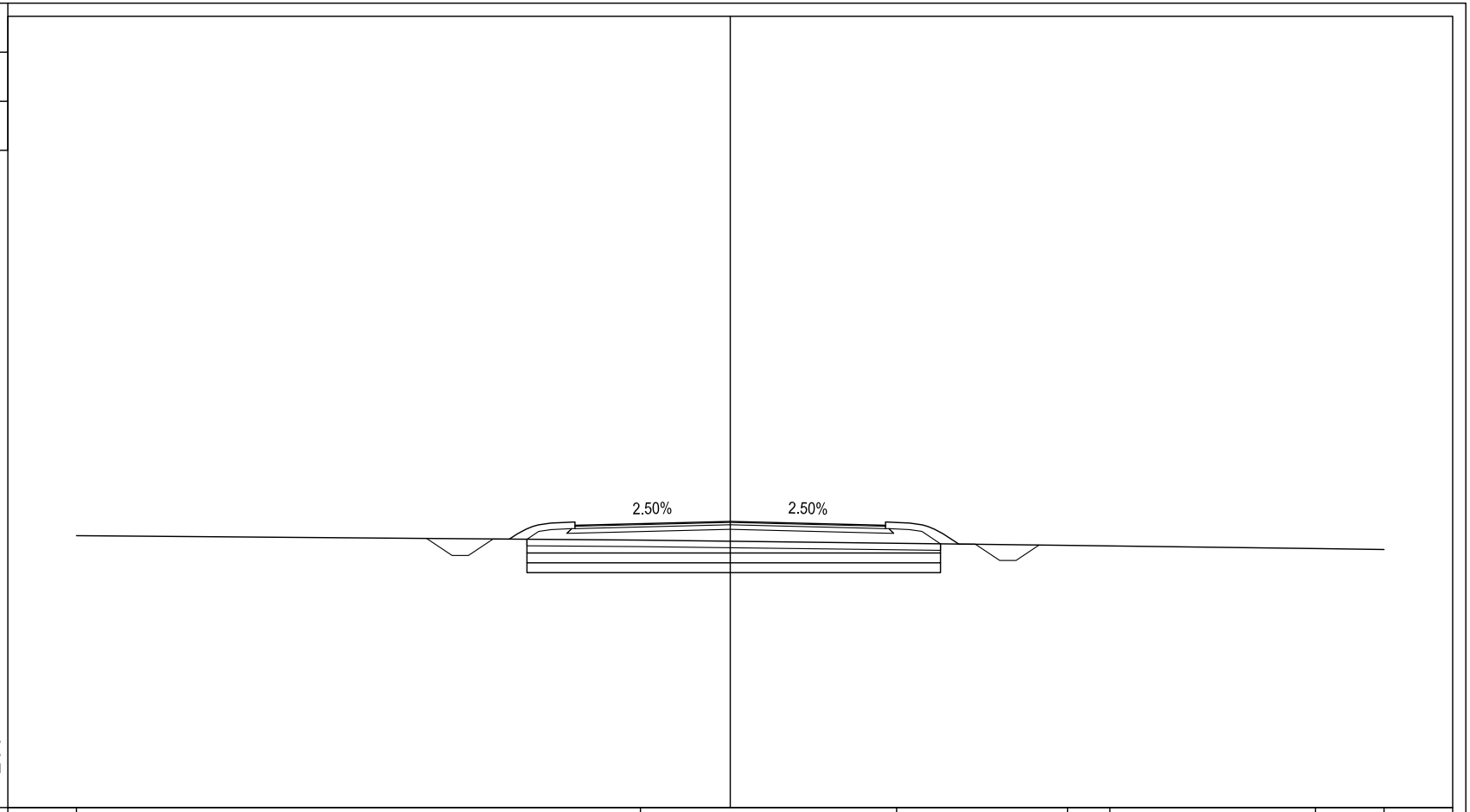

5 200 200

PROGRESSIVE TERRENO	-20.00										-2.75					5.09				10.32	11.61		17.90		20.00
PARZIALI TERRENO		17.25										7.84					5.23			1.29		6.29		2.10	
QUOTE TERRENO	13.31										13.18					13.08				13.02	13.00		12.92		12.89
PROGRESSIVE PROGETTO			-9.29	-8.51	-8.01	-7.26	-6.76	-6.05	-4.75			0.00				4.75	6.05	6.99	7.49	8.24	8.74	9.45			
PARZIALI PROGETTO			0.78	0.50	0.75	0.50	0.71	1.30		4.75			4.75		1.30		0.94	0.50	0.75	0.50		0.71			
QUOTE PROGETTO			13.23	12.71	12.71	13.21	13.21	13.68	13.63			13.75			13.63		13.68	13.06	13.06	12.56	12.56	13.03			

PROFILO C08-01BIS

SEZIONE 116

PROGRESSIVA 2875.00

BONIFICA CON RIEMPIMENTO	
BR1	3.92 mq.
BONIFICA IN SITO	
BS1	3.92 mq.
BASE	
C1	1.36 mq.
TERRENO VEGETALE	
DD1	0.51 mq.
DD2	0.57 mq.
Totale:	1.08 mq.
FOSSO	
F1	0.64 mq.
F2	0.61 mq.
Totale:	1.25 mq.
RILEVATO SOTTOFONDAZIONE	
RS1	5.59 mq.
USURA	
a1	9.50 ml.
BINDER	
b1	9.50 ml.
INERBIMENTO	
i1	2.61 ml.
i2	2.41 ml.
Totale:	5.02 ml.
SCOTICO	
sc1	13.08 ml.

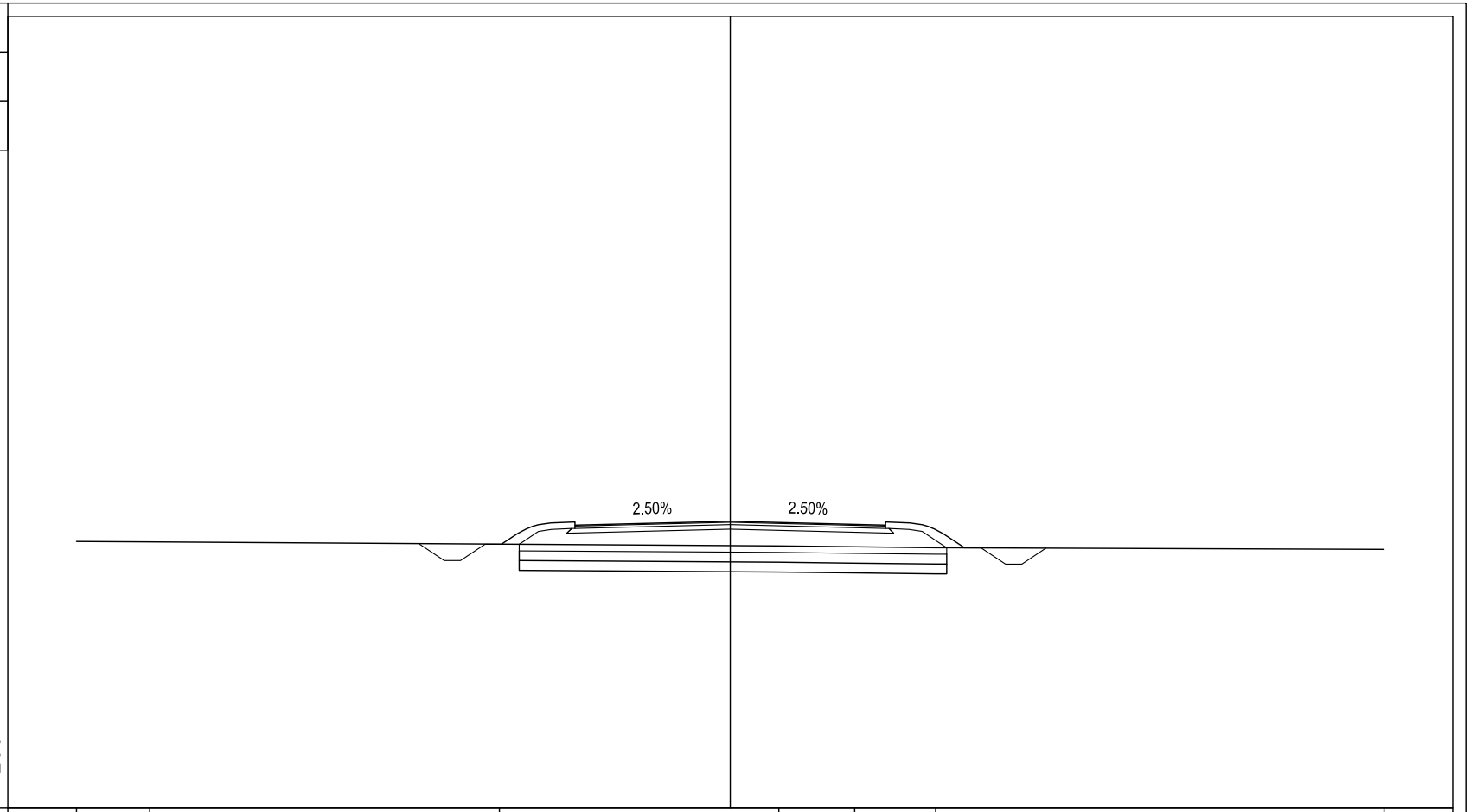

5

200

200

| | | |

PROFILO C08-01BIS

SEZIONE 117

PROGRESSIVA 2900.00

BONIFICA CON RIEMPIMENTO	
BR1	3.93 mq.
BONIFICA IN SITO	
BS1	3.95 mq.
BASE	
C1	1.36 mq.
TERRENO VEGETALE	
DD1	0.54 mq.
DD2	0.57 mq.
Totale:	1.11 mq.
FOSSO	
F1	0.63 mq.
F2	0.62 mq.
Totale:	1.25 mq.
RILEVATO SOTTOFONDAZIONE	
RS1	5.84 mq.
USURA	
a1	9.50 ml.
BINDER	
b1	9.50 ml.
INERBIMENTO	
i1	2.61 ml.
i2	2.51 ml.
Totale:	5.12 ml.
SCOTICO	
sc1	13.15 ml.

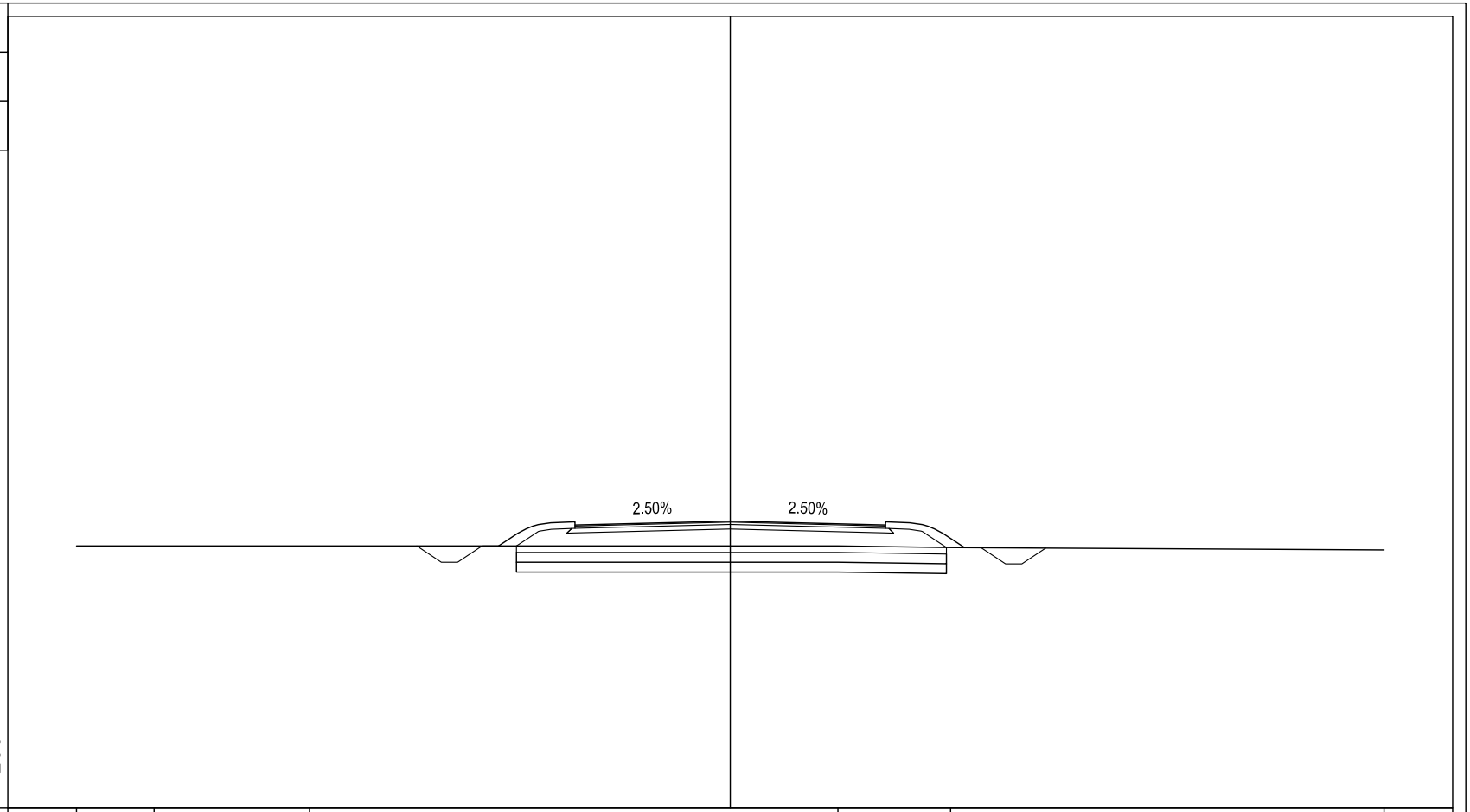

| | | |

PROFILO C08-01BIS

SEZIONE 118

PROGRESSIVA 2925.00

BONIFICA CON RIEMPIMENTO	
BR1	3.87 mq.
BONIFICA IN SITO	
BS1	3.87 mq.
BASE	
C1	1.36 mq.
TERRENO VEGETALE	
DD1	0.50 mq.
DD2	0.49 mq.
Totale:	0.99 mq.
FOSSO	
F1	0.58 mq.
F2	0.60 mq.
Totale:	1.18 mq.
RILEVATO SOTTOFONDAZIONE	
RS1	4.51 mq.
STERRO	
ST1	3.85 mq.
USURA	
a1	9.50 ml.
BINDER	
b1	9.50 ml.
INERBIMENTO	
i1	2.41 ml.
i2	2.42 ml.
Totale:	4.83 ml.
SCOTICO	
sc1	12.90 ml.

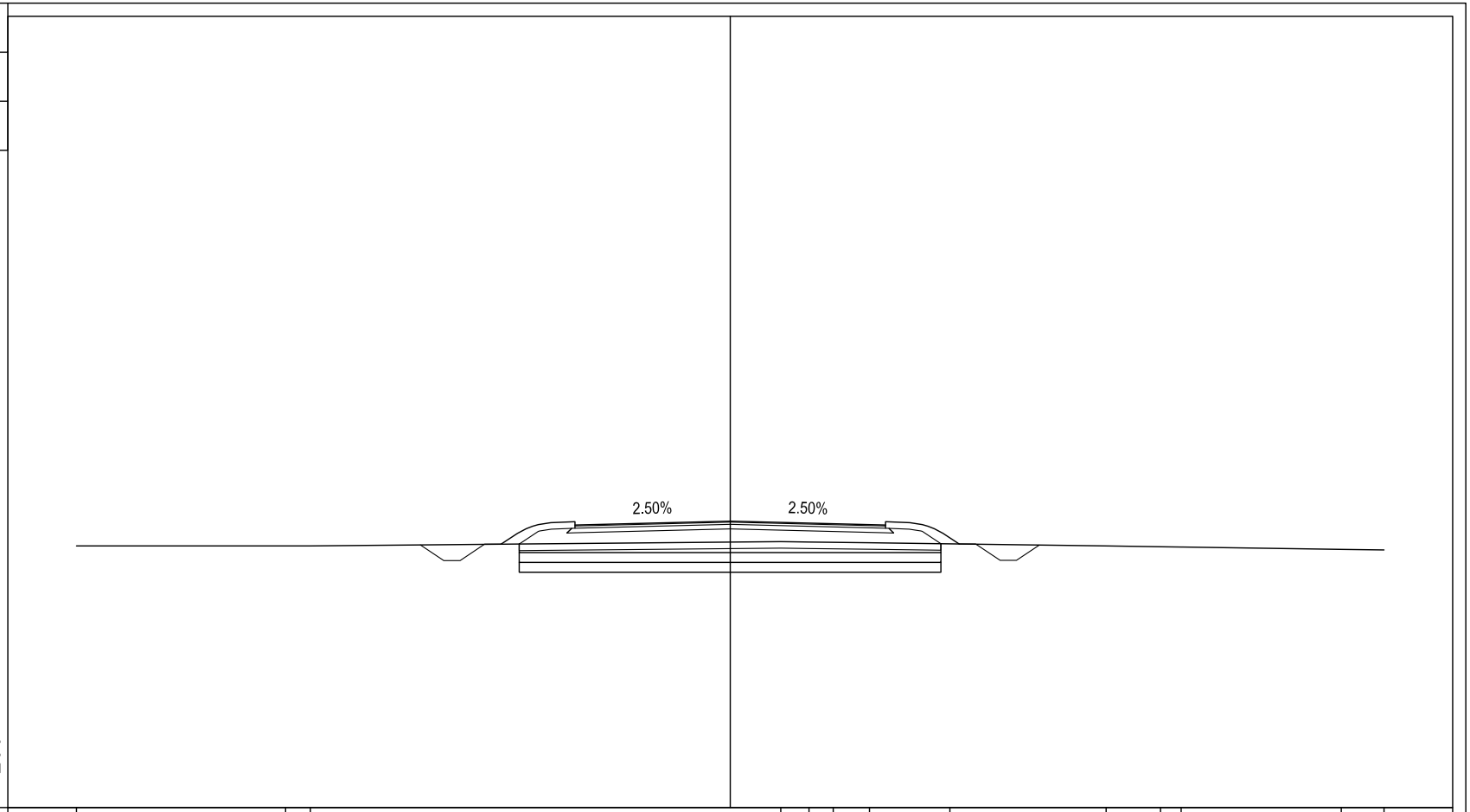

5 200 200

PROGRESSIVE TERRENO	-20.00		-13.60	-12.84							1.54	2.41	3.15	4.26		6.72		11.50	13.16	13.79		18.69	20.00
PARZIALI TERRENO		6.40	0.76		14.38						0.87	0.74	1.11	2.46		4.78		1.66	0.63		4.90	1.31	
QUOTE TERRENO	13.00		13.00	13.00							13.13	13.12	13.11	13.10		13.06		13.00	12.97	12.97		12.89	12.88
PROGRESSIVE PROGETTO					-9.48	-8.76	-8.26	-7.51	-7.01	-6.05	-4.75		0.00		4.75	6.05	7.00	7.50	8.25	8.75	9.45		
PARZIALI PROGETTO					0.72	0.50	0.75	0.50		0.96	1.30	4.75		4.75	1.30	0.95	0.50	0.75	0.50		0.70		
QUOTE PROGETTO					13.03	12.55	12.55	13.05	13.05	13.69	13.64		13.76		13.64	13.69	13.06	13.06	12.56	12.56	13.03		

PROFILO C08-01BIS

SEZIONE 119

PROGRESSIVA 2950.00

BONIFICA CON RIEMPIMENTO	
BR1	4.30 mq.
BONIFICA IN SITO	
BS1	4.28 mq.
BASE	
C1	1.36 mq.
TERRENO VEGETALE	
DD1	0.64 mq.
DD2	0.84 mq.
Totale:	1.48 mq.
FOSSO	
F1	0.65 mq.
F2	0.54 mq.
Totale:	1.19 mq.
RILEVATO	
RR1	2.43 mq.
RILEVATO SOTTOFONDAZIONE	
RS1	8.52 mq.
USURA	
a1	9.50 ml.
BINDER	
b1	9.50 ml.
INERBIMENTO	
i1	3.60 ml.
i2	2.91 ml.
Totale:	6.51 ml.
SCOTICO	
sc1	14.30 ml.

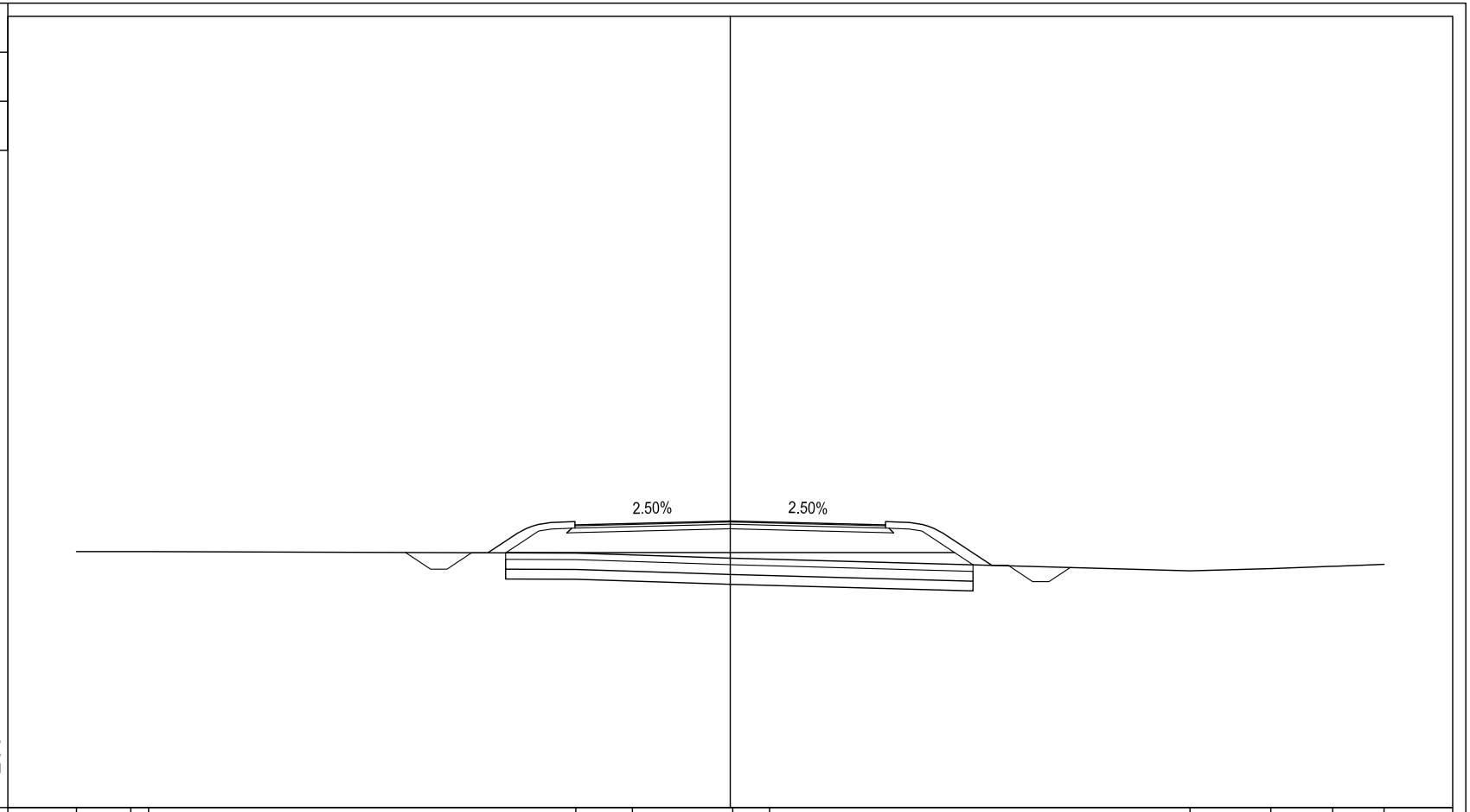

5 ◁▼ 200 200

PROGRESSIVE TERRENO	-20.00	-18.34	-17.79	-4.73	-2.99	0.08	1.20	14.06	16.54	18.43	20.00														
PARZIALI TERRENO	1.66	0.55	13.06	1.74	3.07	1.12	12.86	2.48	1.89	1.57															
QUOTE TERRENO	12.83	12.83	12.83	12.78	12.73	12.63	12.59	12.24	12.30	12.38	12.44														
PROGRESSIVE PROGETTO	-9.93	-9.17	-8.67	-7.92	-7.42	-6.05	-4.75	0.00	4.75	6.05	8.00	8.50	9.25	9.75	10.40										
PARZIALI PROGETTO	0.76	0.50	0.75	0.50	1.37	1.30	4.75	4.75	1.30	1.95	0.50	0.75	0.50	0.65											
QUOTE PROGETTO	12.80	12.29	12.29	12.79	12.79	13.69	13.65	13.76	13.65	13.69	12.41	12.41	11.91	11.91	12.34										

PROFILO C08-01BIS

SEZIONE 120

PROGRESSIVA 2975.00

BONIFICA CON RIEMPIMENTO	
BR1	4.22 mq.
BONIFICA IN SITO	
BS1	4.22 mq.
BASE	
C1	1.38 mq.
TERRENO VEGETALE	
DD1	0.70 mq.
DD2	0.70 mq.
Totale:	1.40 mq.
FOSSO	
F1	0.62 mq.
F2	0.62 mq.
Totale:	1.24 mq.
RILEVATO	
RR1	1.60 mq.
RILEVATO SOTTOFONDAZIONE	
RS1	8.56 mq.
USURA	
a1	9.50 ml.
BINDER	
b1	9.50 ml.
INERBIMENTO	
i1	3.14 ml.
i2	3.08 ml.
Totale:	6.22 ml.
SCOTICO	
sc1	14.07 ml.

5 200 200

PROGRESSIVE TERRENO	-20.00							-9.81		-7.82	-7.26									9.23		12.31	13.07						20.00
PARZIALI TERRENO		10.19							1.99	0.56		16.49									3.08	0.76		6.93					
QUOTE TERRENO	12.74							12.71		12.70	12.70									12.66		12.67	12.68						12.68
PROGRESSIVE PROGETTO								-10.07	-9.31	-8.81	-8.06	-7.56	-6.05	-4.75		0.00		4.75	6.05		7.61	8.11	8.86	9.36	10.11				
PARZIALI PROGETTO								0.76	0.50	0.75	0.50	1.51	1.30	4.75		4.75		1.30	1.56		0.50	0.75	0.50	0.75					
QUOTE PROGETTO								12.71	12.20	12.20	12.70	12.70	13.70	13.65		13.77		13.65	13.70		12.66	12.66	12.16	12.16	12.66				

PROFILO C08-01BIS

SEZIONE 121

PROGRESSIVA 3000.00

BONIFICA CON RIEMPIMENTO	
BR1	4.26 mq.
BONIFICA IN SITO	
BS1	4.27 mq.
BASE	
C1	1.38 mq.
TERRENO VEGETALE	
DD1	0.65 mq.
DD2	0.84 mq.
Totale:	1.49 mq.
FOSSO	
F1	0.72 mq.
F2	0.63 mq.
Totale:	1.35 mq.
RILEVATO	
RR1	3.88 mq.
RILEVATO SOTTOFONDAZIONE	
RS1	8.45 mq.
USURA	
a1	9.50 ml.
BINDER	
b1	9.50 ml.
INERBIMENTO	
i1	3.47 ml.
i2	2.87 ml.
Totale:	6.34 ml.
SCOTICO	
sc1	14.24 ml.

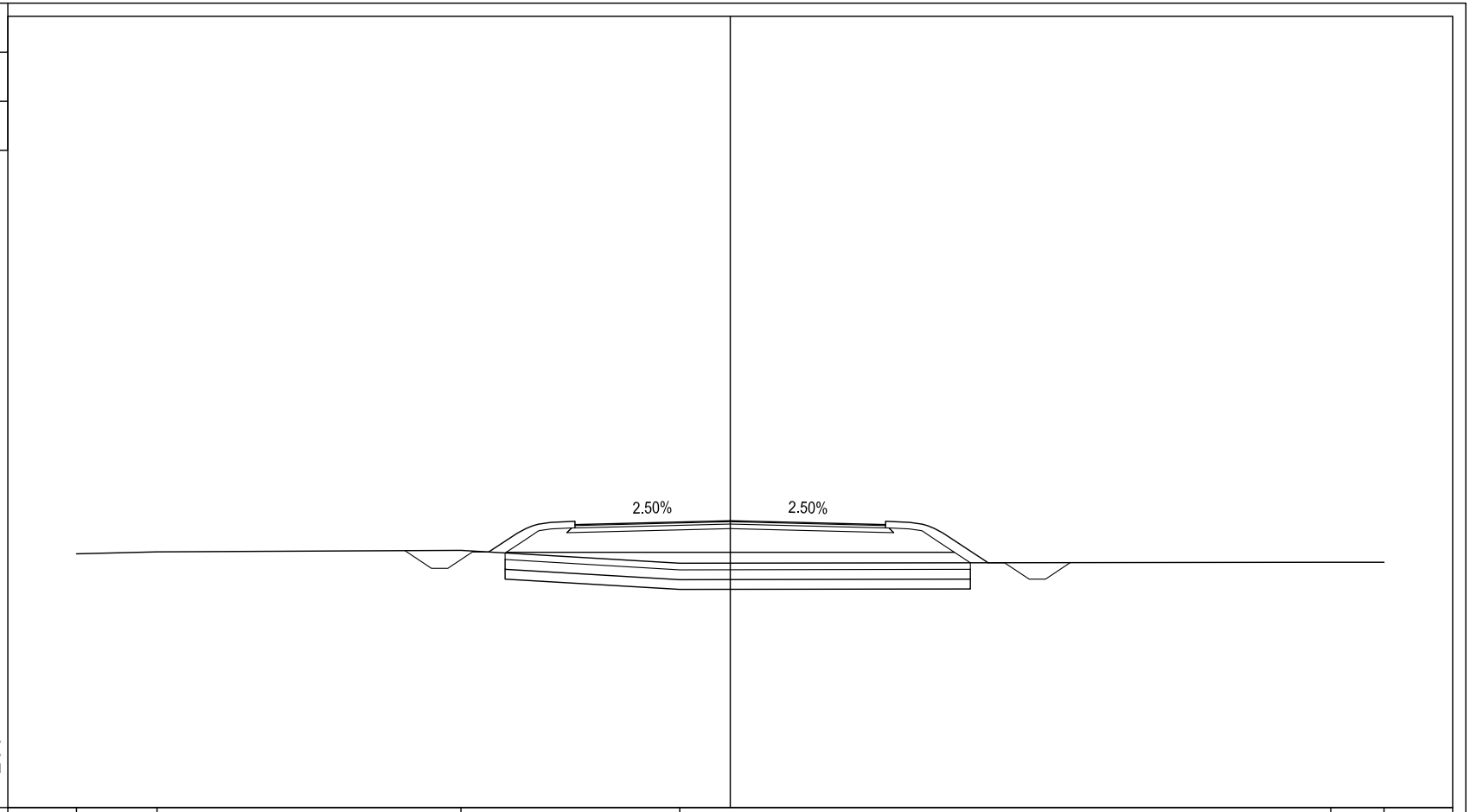

5 200 200

PROGRESSIVE TERRENO	-20.00		-17.54					-8.24					-1.55										18.37		20.00
PARZIALI TERRENO		2.46			9.30					6.69					19.92									1.63	
QUOTE TERRENO	12.76		12.82					12.86					12.47										12.50		12.50
PROGRESSIVE PROGETTO						-9.96	-9.14	-8.64	-7.89	-7.39	-6.05	-4.75		0.00			4.75	6.05	7.89	8.39	9.14	9.64	10.40		
PARZIALI PROGETTO						0.82	0.50	0.75	0.50		1.34	1.30	4.75		4.75		1.30	1.84	0.50	0.75	0.50		0.76		
QUOTE PROGETTO						12.86	12.31	12.31	12.81	12.81	13.70	13.65		13.77			13.65	13.70	12.48	12.48	11.98	11.98	12.49		

PROFILO C08-01BIS

SEZIONE 122

PROGRESSIVA 3025.00

BONIFICA CON RIEMPIMENTO	
BR1	4.35 mq.
BONIFICA IN SITO	
BS1	4.35 mq.
BASE	
C1	1.38 mq.
TERRENO VEGETALE	
DD1	0.81 mq.
DD2	0.80 mq.
Totale:	1.61 mq.
FOSSO	
F1	0.62 mq.
F2	0.62 mq.
Totale:	1.24 mq.
RILEVATO	
RR1	3.57 mq.
RILEVATO SOTTOFONDAZIONE	
RS1	8.51 mq.
USURA	
a1	9.50 ml.
BINDER	
b1	9.50 ml.
INERBIMENTO	
i1	3.33 ml.
i2	3.41 ml.
Totale:	6.74 ml.
SCOTICO	
sc1	14.50 ml.

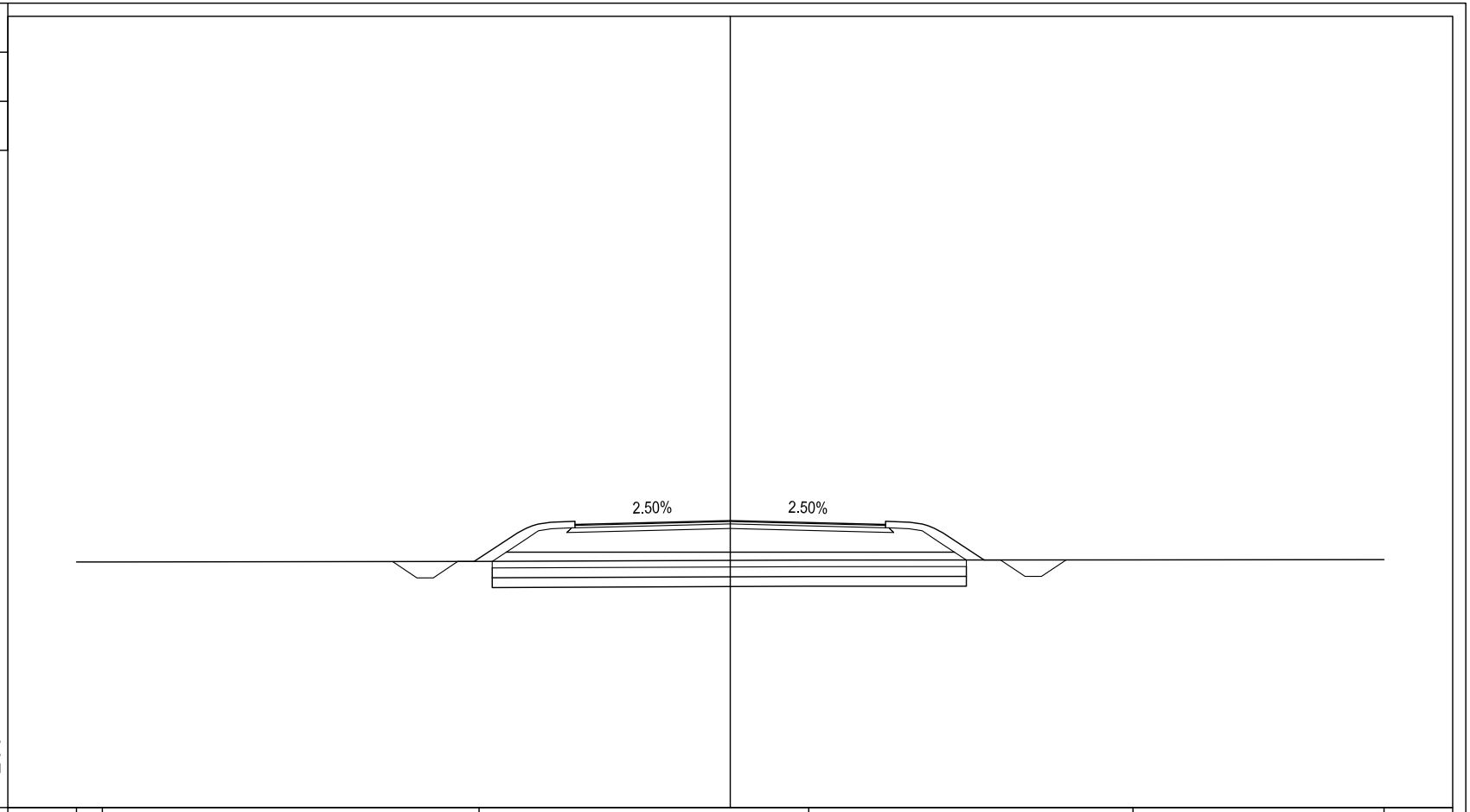

5 200 200

PROGRESSIVE TERRENO	-20.00	-19.21											-7.69										2.40						12.32						20.00
PARZIALI TERRENO		0.79								11.52								10.09								9.92								7.68	
QUOTE TERRENO	12.51	12.51											12.52										12.57						12.57						12.58
PROGRESSIVE PROGETTO					-10.33	-9.59	-9.09	-8.34	-7.84			-6.05		-4.75					0.00					4.75			6.05			7.77	8.27	9.02	9.52	10.27	
PARZIALI PROGETTO					0.74	0.50	0.75	0.50		1.79		1.30			4.75				4.75				1.30			1.72			0.50	0.75	0.50		0.75	
QUOTE PROGETTO					12.52	12.02	12.02	12.52	12.52			13.70		13.66					13.77				13.66				13.70			12.57	12.57	12.07	12.07	12.57	

PROFILO C08-01BIS

SEZIONE 123

PROGRESSIVA 3050.00

BONIFICA CON RIEMPIMENTO	
BR1	4.07 mq.
BONIFICA IN SITO	
BS1	4.08 mq.
BASE	
C1	1.40 mq.
TERRENO VEGETALE	
DD1	0.63 mq.
DD2	0.62 mq.
Totale:	1.25 mq.
FOSSO	
F1	0.61 mq.
F2	0.60 mq.
Totale:	1.21 mq.
RILEVATO SOTTOFONDAZIONE	
RS1	7.87 mq.
USURA	
a1	9.50 ml.
BINDER	
b1	9.50 ml.
INERBIMENTO	
i1	2.79 ml.
i2	2.85 ml.
Totale:	5.64 ml.
SCOTICO	
sc1	13.59 ml.

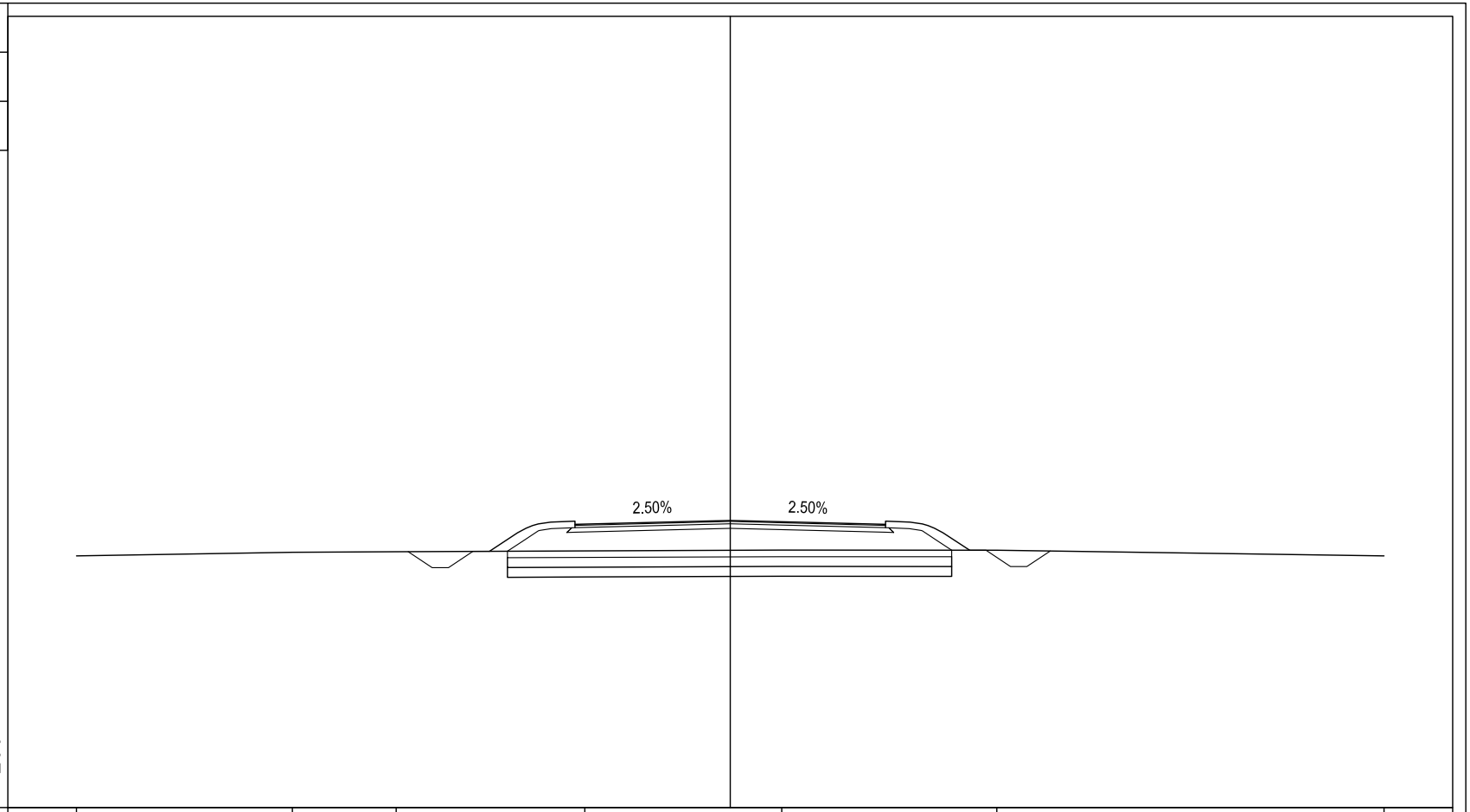

5 200 200

PROGRESSIVE TERRENO	-20.00	-13.40	-10.22	-4.45	1.57	8.15	20.00
PARZIALI TERRENO	6.60	3.18	5.77	6.02	6.58	11.85	
QUOTE TERRENO	12.69	12.81	12.82	12.85	12.87	12.87	12.70

PROGRESSIVE PROGETTO	-9.85	-9.12	-8.62	-7.87	-7.37	-6.05	-4.75	0.00	4.75	6.05	7.32	7.82	8.57	9.07	9.79		
PARZIALI PROGETTO	0.73	0.50	0.75	0.50	1.32	1.30	4.75	4.75	1.30	1.27	0.50	0.75	0.50	0.72			
QUOTE PROGETTO	12.82	12.34	12.34	12.84	12.84	13.71	13.66	13.78	13.66	13.71	12.87	12.87	12.37	12.37	12.84		

PROFILO C08-01BIS

SEZIONE 124

PROGRESSIVA 3075.00

BONIFICA CON RIEMPIMENTO	
BR1	4.24 mq.
BONIFICA IN SITO	
BS1	4.22 mq.
BASE	
C1	1.38 mq.
TERRENO VEGETALE	
DD1	0.74 mq.
DD2	0.69 mq.
Totale:	1.43 mq.
FOSSO	
F1	0.60 mq.
F2	0.63 mq.
Totale:	1.23 mq.
RILEVATO	
RR1	2.12 mq.
RILEVATO SOTTOFONDAZIONE	
RS1	8.47 mq.
USURA	
a1	9.50 ml.
BINDER	
b1	9.50 ml.
INERBIMENTO	
i1	3.01 ml.
i2	3.20 ml.
Totale:	6.21 ml.
SCOTICO	
sc1	14.09 ml.

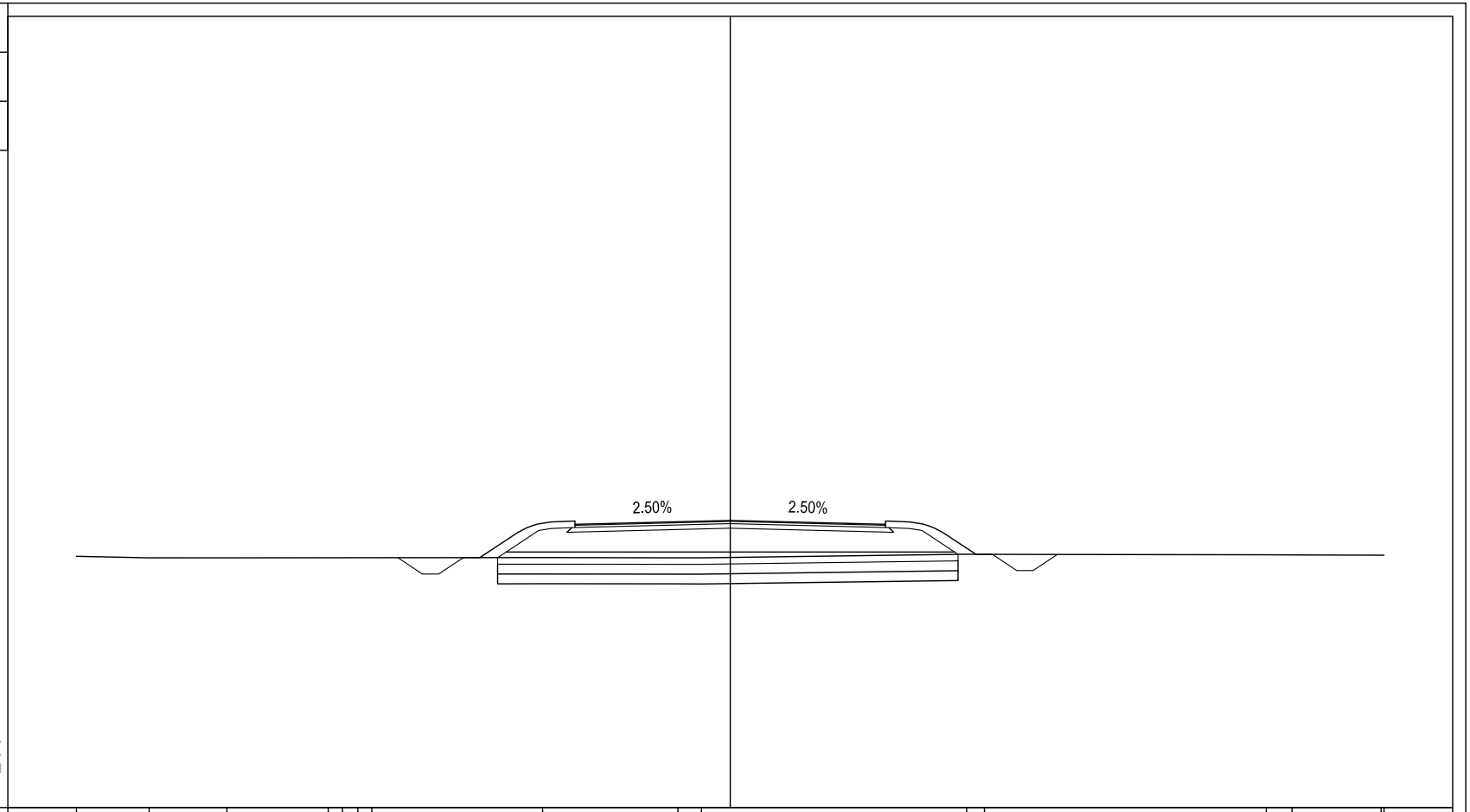

5

200

200

PROGRESSIVE TERRENO	-20.00		-17.78		-15.40		-12.30	-11.86	-11.39	-10.97		-5.74		-1.60	-0.88		7.23	7.78		16.40	17.18		19.91	20.00
PARZIALI TERRENO		2.22		2.38		3.10	0.44	0.47	0.42		5.23		4.14	0.72		8.11		0.55	8.62		0.78	2.73		0.09
QUOTE TERRENO	12.68		12.64		12.64		12.64	12.64	12.64	12.64		12.64		12.64	12.64		12.75	12.74		12.73	12.73		12.72	12.72

PROGRESSIVE PROGETTO	-10.17	-9.42	-8.92	-8.17	-7.67	-6.05	-4.75	0.00	4.75	6.05	7.51	8.01	8.76	9.26	10.00
PARZIALI PROGETTO	0.75	0.50	0.75	0.50	1.62	1.30	4.75	4.75	1.30	1.46	0.50	0.75	0.50	0.74
QUOTE PROGETTO	12.64	12.14	12.14	12.64	12.64	13.71	13.66	13.78	13.66	13.71	12.75	12.75	12.25	12.25	12.74

PROFILO C08-01BIS

SEZIONE 125

PROGRESSIVA 3100.00

BONIFICA CON RIEMPIMENTO	
BR1	4.14 mq.
BONIFICA IN SITO	
BS1	4.14 mq.
BASE	
C1	1.36 mq.
TERRENO VEGETALE	
DD1	0.73 mq.
DD2	0.61 mq.
Totale:	1.34 mq.
FOSSO	
F1	0.63 mq.
F2	0.69 mq.
Totale:	1.32 mq.
RILEVATO SOTTOFONDAZIONE	
RS1	7.68 mq.
USURA	
a1	9.50 ml.
BINDER	
b1	9.50 ml.
INERBIMENTO	
i1	2.76 ml.
i2	3.21 ml.
Totale:	5.97 ml.
SCOTICO	
sc1	13.79 ml.

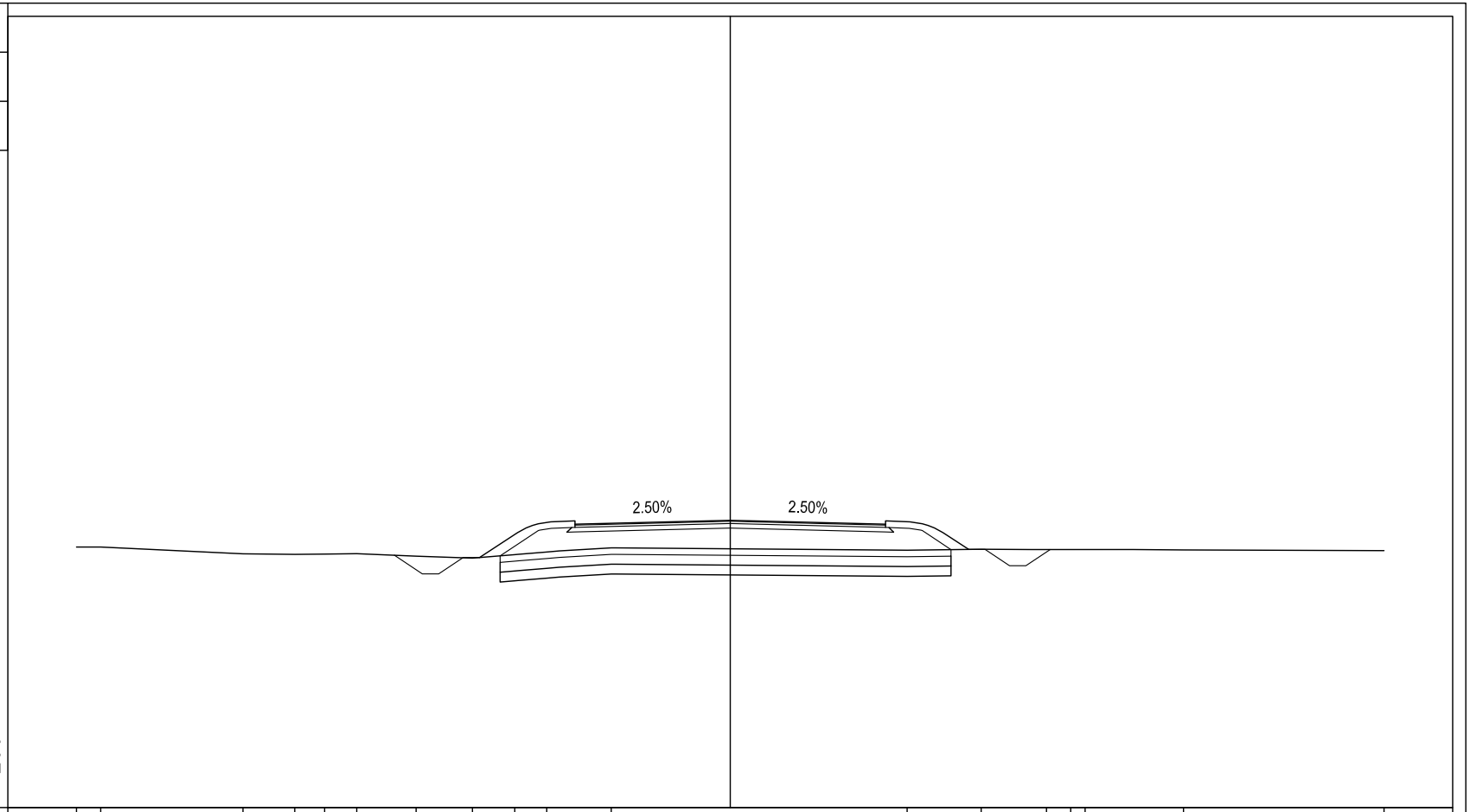

PROGRESSIVE TERRENO	-20.00	-19.26		-14.91	-13.32	-12.41	-11.43	-9.61	-7.89	-6.59	-5.61	-3.64		5.41	7.67	9.67	10.41	10.85	13.86		20.00		
PARZIALI TERRENO		0.74	4.35	1.59	0.91	0.98	1.82	1.72	1.30	0.98	1.97	9.05		2.26	2.00	0.74	0.44	3.01	6.14				
QUOTE TERRENO	12.97	12.97		12.76	12.74	12.75	12.76	12.69	12.63	12.73	12.82	12.94		12.87	12.90	12.89	12.89	12.89	12.88		12.86		
PROGRESSIVE PROGETTO								-10.28	-9.42 -8.92	-8.17 -7.67	-6.05	-4.75		0.00	4.75	6.05	7.29 7.79	8.54 9.04	9.79				
PARZIALI PROGETTO								0.86	0.50	0.75	0.50	1.62	1.30	4.75	4.75	1.30	1.24	0.50	0.75	0.50	0.75		
QUOTE PROGETTO								12.72	12.14 12.14	12.64 12.64	13.71	13.67		13.79		13.67	13.71	12.89 12.89	12.39 12.39		12.89		

PROFILO C08-01BIS

SEZIONE 126

PROGRESSIVA 3125.00

BONIFICA CON RIEMPIMENTO	
BR1	3.87 mq.
BONIFICA IN SITO	
BS1	3.87 mq.
BASE	
C1	1.36 mq.
TERRENO VEGETALE	
DD1	0.54 mq.
DD2	0.44 mq.
Totale:	0.98 mq.
FOSSO	
F1	0.71 mq.
F2	0.63 mq.
Totale:	1.34 mq.
RILEVATO SOTTOFONDAZIONE	
RS1	5.43 mq.
USURA	
a1	9.50 ml.
BINDER	
b1	9.50 ml.
INERBIMENTO	
i1	2.20 ml.
i2	2.57 ml.
Totale:	4.77 ml.
SCOTICO	
sc1	12.89 ml.

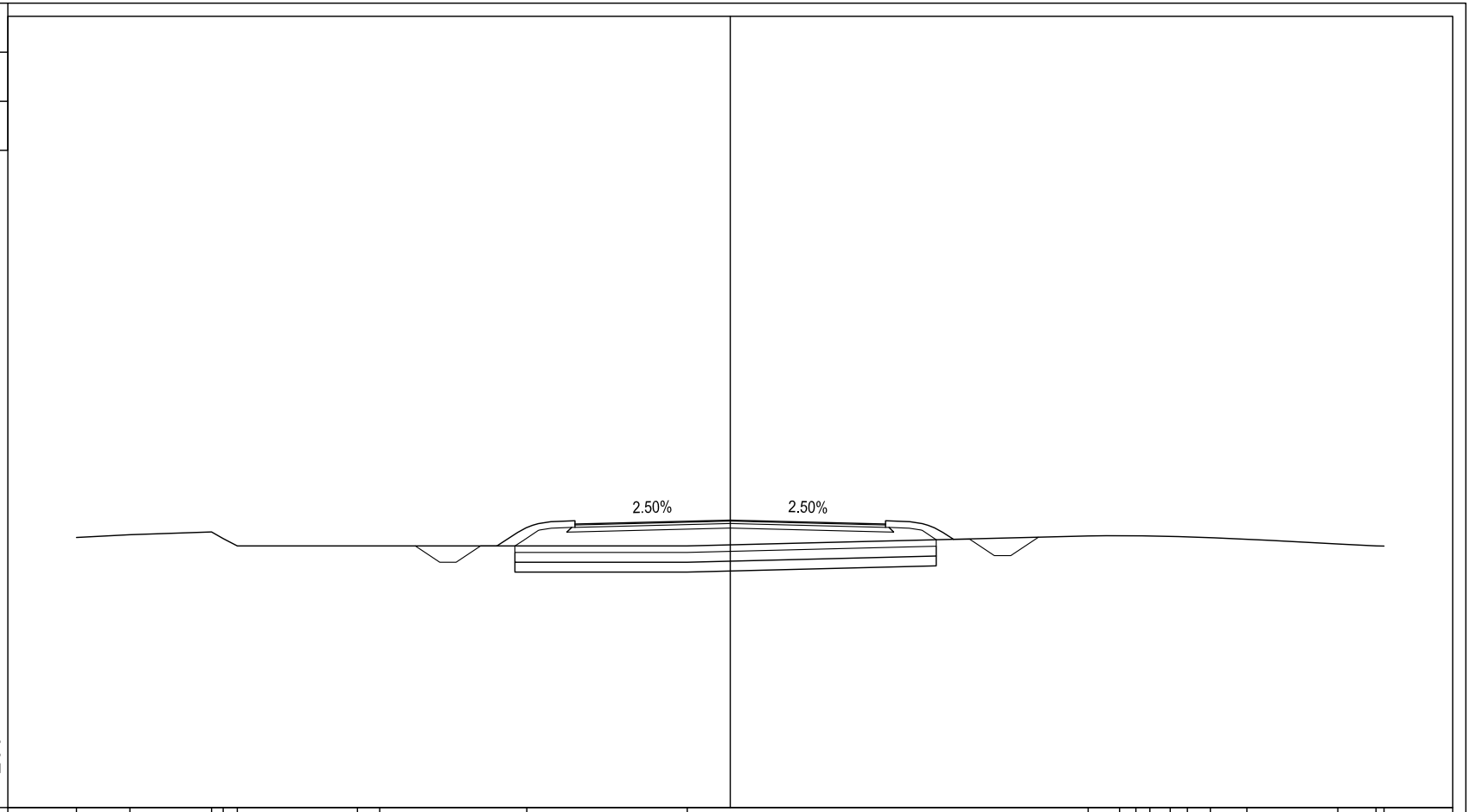

PROGRESSIVE TERRENO	-20.00	-18.36	-15.87	-15.51	-15.08	-11.41	-10.73	-6.22	-1.32	10.95	11.91	12.41	12.84	13.46	13.98	14.69	15.80	18.58	19.75	20.00					
PARZIALI TERRENO	1.64	2.49	0.36	0.43	3.67	0.68	4.51	4.90	12.27	0.96	0.50	0.43	0.62	0.52	0.71	1.11	2.78	1.17	0.25						
QUOTE TERRENO	13.26	13.34	13.43	13.23	13.00	13.00	13.00	13.00	13.00	13.31	13.31	13.31	13.31	13.29	13.28	13.25	13.20	13.06	13.00	12.99					
PROGRESSIVE PROGETTO	-9.64	-8.89	-8.39	-7.64	-7.14	-6.05	-4.75	0.00	4.75	6.05	6.83	7.33	8.08	8.58	9.43										
PARZIALI PROGETTO	0.75	0.50	0.75	0.50	1.09	1.30	4.75	4.75	1.30	0.78	0.50	0.75	0.50	0.85											
QUOTE PROGETTO	13.00	12.50	12.50	13.00	13.00	13.72	13.67	13.79	13.67	13.72	13.20	13.20	12.70	12.70	13.27										

PROFILO C08-01BIS

SEZIONE 127

PROGRESSIVA 3150.00

BONIFICA CON RIEMPIMENTO	
BR1	4.00 mq.
BONIFICA IN SITO	
BS1	4.00 mq.
BASE	
C1	1.38 mq.
TERRENO VEGETALE	
DD1	0.54 mq.
DD2	0.60 mq.
Totale:	1.14 mq.
FOSSO	
F1	0.63 mq.
F2	0.61 mq.
Totale:	1.24 mq.
RILEVATO SOTTOFONDAZIONE	
RS1	6.81 mq.
USURA	
a1	9.50 ml.
BINDER	
b1	9.50 ml.
INERBIMENTO	
i1	2.78 ml.
i2	2.58 ml.
Totale:	5.36 ml.
SCOTICO	
sc1	13.34 ml.

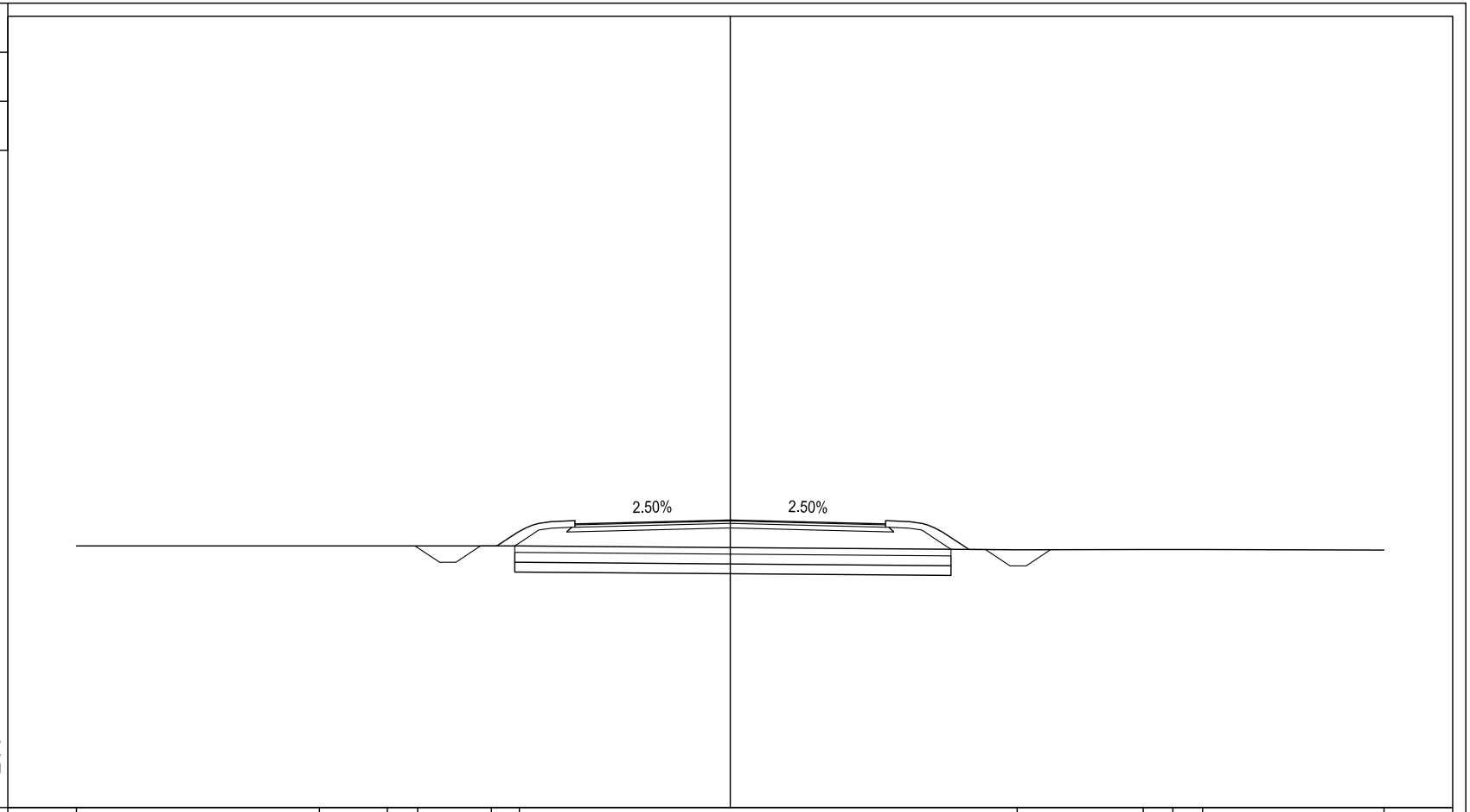

PROGRESSIVE TERRENO	-20.00		-12.57		-10.49	-9.56		-7.31	-6.45						8.78		12.63	13.54	14.45		20.00		
PARZIALI TERRENO		7.43		2.08	0.93		2.25	0.86		15.23						3.85	0.91	0.91		5.55			
QUOTE TERRENO	13.00		13.00		13.00	13.00		13.00	13.00						12.88		12.89	12.89	12.89		12.87		
PROGRESSIVE PROGETTO						-9.64	-8.89 -8.39	-7.64 -7.14	-6.05	-4.75		0.00		4.75	6.05		7.31 7.81	8.56 9.06	9.79				
PARZIALI PROGETTO						0.75	0.50	0.75	0.50	1.09	1.30	4.75	4.75	1.30	1.26	0.50	0.75	0.50	0.73				
QUOTE PROGETTO						13.00	12.50 12.50	13.00 13.00		13.72	13.67	13.79		13.67	13.72	12.89 12.89		12.39 12.39	12.88				

PROFILO C08-01BIS

SEZIONE 128

PROGRESSIVA 3175.00

BONIFICA CON RIEMPIMENTO	
BR1	4.19 mq.
BONIFICA IN SITO	
BS1	4.20 mq.
BASE	
C1	1.38 mq.
TERRENO VEGETALE	
DD1	0.67 mq.
DD2	0.71 mq.
Totale:	1.38 mq.
FOSSO	
F1	0.66 mq.
F2	0.63 mq.
Totale:	1.29 mq.
RILEVATO	
RR1	1.68 mq.
RILEVATO SOTTOFONDAZIONE	
RS1	10.24 mq.
RS1	8.57 mq.
Totale:	18.81 mq.
USURA	
a1	9.50 ml.
BINDER	
b1	9.50 ml.
INERBIMENTO	
i1	3.15 ml.
i2	2.97 ml.
Totale:	6.12 ml.
SCOTICO	
sc1	14.00 ml.

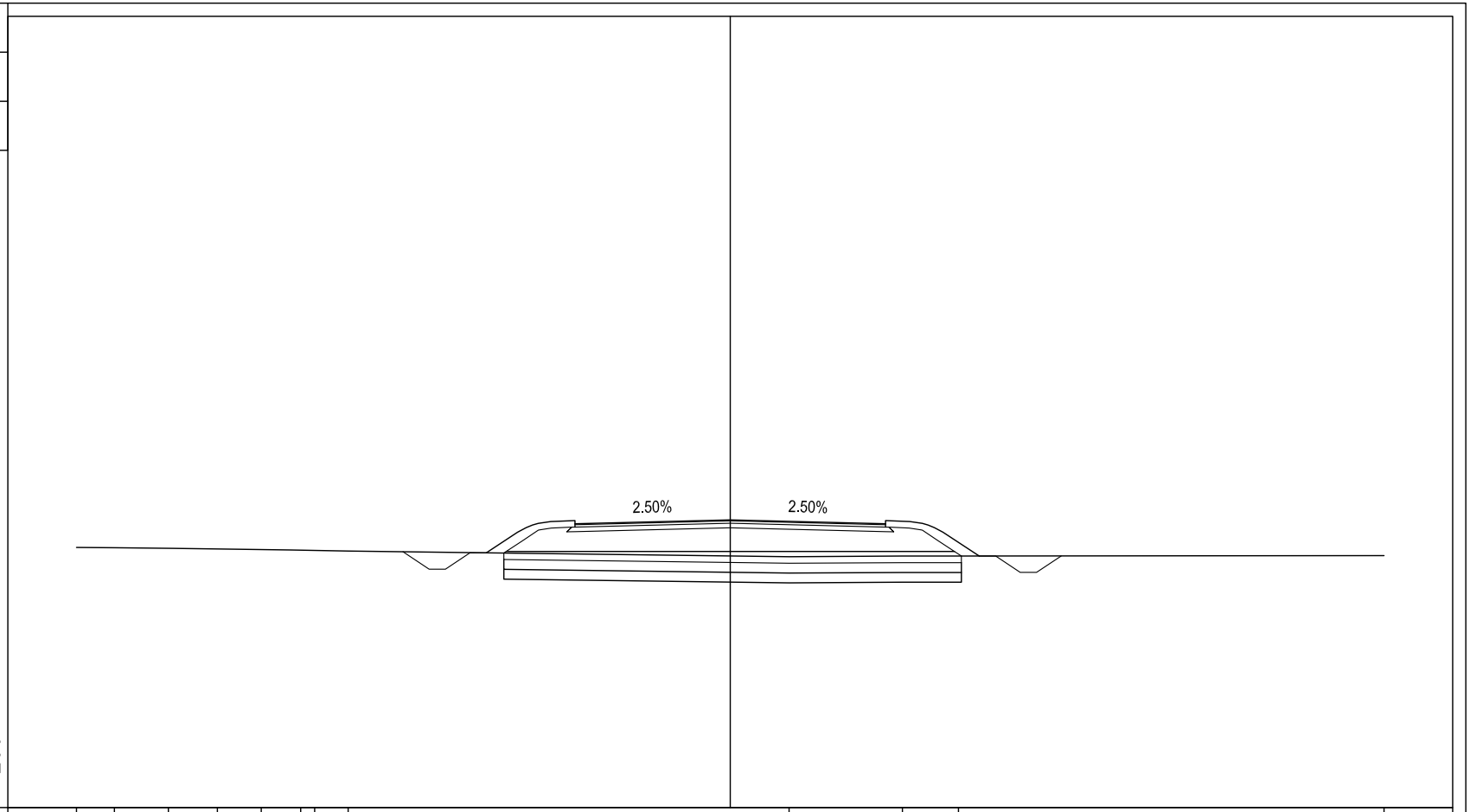

PROGRESSIVE TERRENO	20.00	18.84	17.19	15.69	14.35	13.14	12.71	11.69							1.80		5.26		6.98					20.00
PARZIALI TERRENO		1.16	1.65	1.50	1.34	1.21	0.43	1.02					13.49			3.46		1.72			13.02			
QUOTE TERRENO	12.96	12.95	12.93	12.91	12.89	12.87	12.86	12.85							12.67		12.69		12.69					12.70

PROGRESSIVE PROGETTO						-10.01	-9.22	-8.72	-7.97	-7.47	-6.05	-4.75		0.00			4.75	6.05	7.62	8.12	8.87	9.37	10.12	
PARZIALI PROGETTO						0.79	0.50	0.75	0.50		1.42	1.30	4.75		4.75		1.30	1.57	0.50	0.75	0.50		0.75	
QUOTE PROGETTO						12.82	12.29	12.29	12.79	12.79	13.72	13.68		13.80			13.68	13.72	12.69	12.69	12.19	12.19	12.69	

PROFILO C08-01BIS

SEZIONE 129

PROGRESSIVA 3200.00

BONIFICA CON RIEMPIMENTO	
BR1	4.31 mq.
BONIFICA IN SITO	
BS1	4.31 mq.
BASE	
C1	1.38 mq.
TERRENO VEGETALE	
DD1	0.74 mq.
DD2	0.73 mq.
Totale:	1.47 mq.
FOSSO	
F1	0.63 mq.
F2	0.62 mq.
Totale:	1.25 mq.
RILEVATO	
RR1	2.94 mq.
RILEVATO SOTTOFONDAZIONE	
RS1	8.59 mq.
USURA	
a1	9.50 ml.
BINDER	
b1	9.50 ml.
INERBIMENTO	
i1	3.26 ml.
i2	3.29 ml.
Totale:	6.55 ml.
SCOTICO	
sc1	14.36 ml.

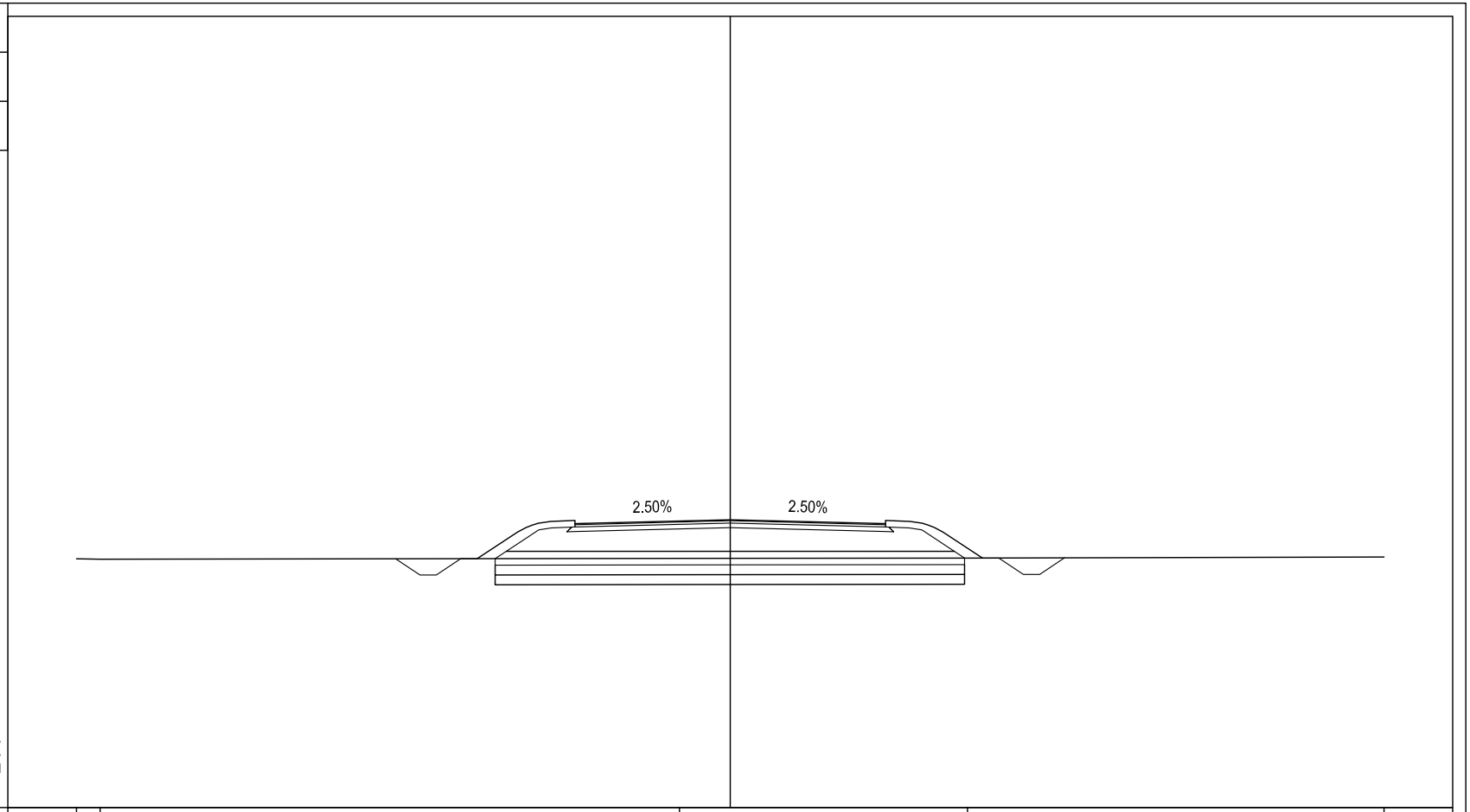

5 200 200

| | | |

PROFILO C08-01BIS

SEZIONE 130

PROGRESSIVA 3225.00

BONIFICA CON RIEMPIMENTO	
BR1	4.09 mq.
BONIFICA IN SITO	
BS1	4.09 mq.
BASE	
C1	1.38 mq.
TERRENO VEGETALE	
DD1	0.57 mq.
DD2	0.70 mq.
Totale:	1.27 mq.
FOSSO	
F1	0.68 mq.
F2	0.61 mq.
Totale:	1.29 mq.
RILEVATO SOTTOFONDAZIONE	
RS1	8.02 mq.
USURA	
a1	9.50 ml.
BINDER	
b1	9.50 ml.
INERBIMENTO	
i1	3.07 ml.
i2	2.61 ml.
Totale:	5.68 ml.
SCOTICO	
sc1	13.62 ml.

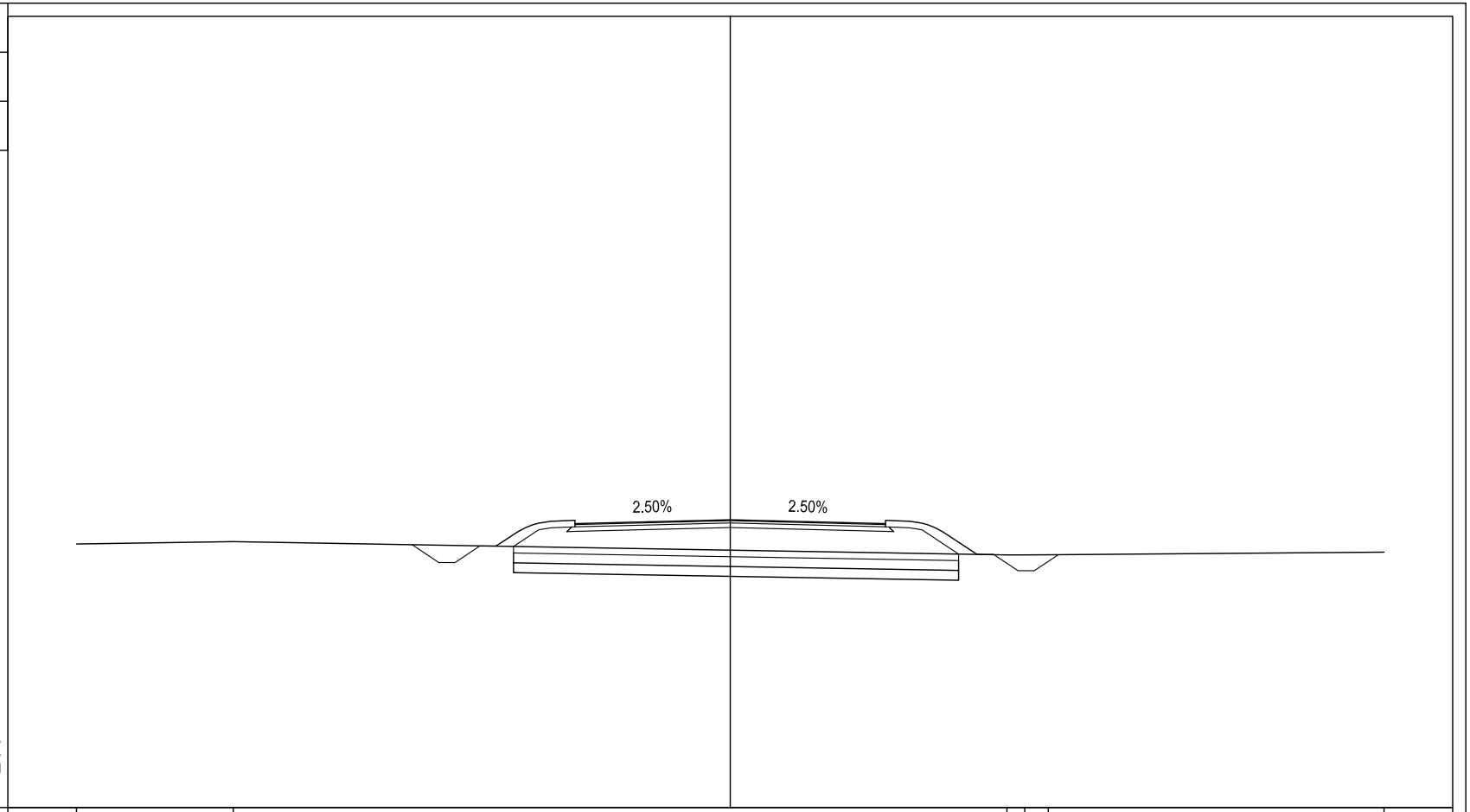

| | | |

PROFILO C08-01BIS

SEZIONE 131

PROGRESSIVA 3250.00

BONIFICA CON RIEMPIMENTO	
BR1	4.11 mq.
BONIFICA IN SITO	
BS1	4.11 mq.
BASE	
C1	1.40 mq.
TERRENO VEGETALE	
DD1	0.65 mq.
DD2	0.62 mq.
Totale:	1.27 mq.
FOSSO	
F1	0.64 mq.
F2	0.60 mq.
Totale:	1.24 mq.
RILEVATO SOTTOFONDAZIONE	
RS1	8.53 mq.
USURA	
a1	9.50 ml.
BINDER	
b1	9.50 ml.
INERBIMENTO	
i1	2.82 ml.
i2	2.95 ml.
Totale:	5.77 ml.
SCOTICO	
sc1	13.71 ml.

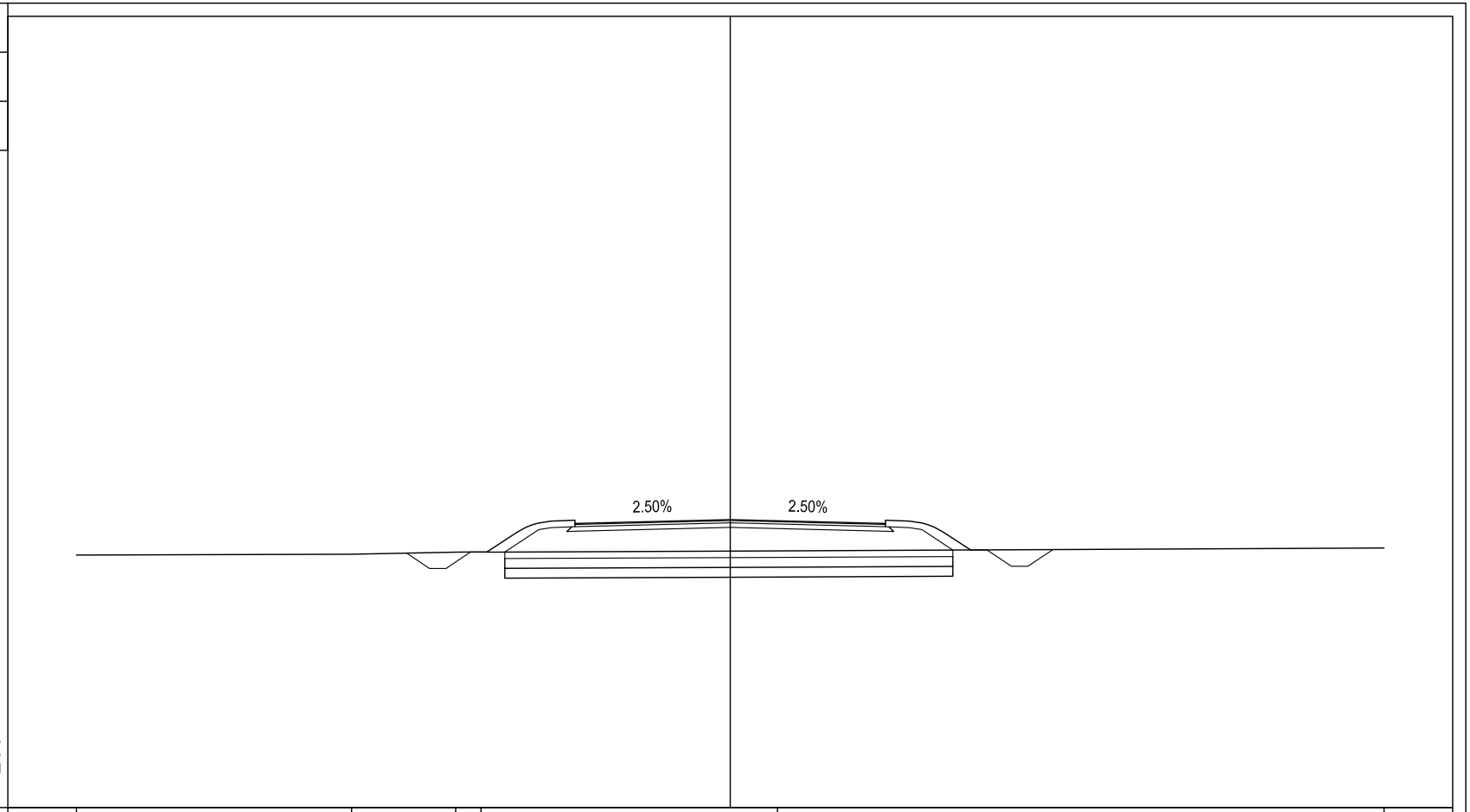

5

200

200

PROGRESSIVE TERRENO	-20.00			-11.58			-8.40	-7.63				1.44											20.00
PARZIALI TERRENO		8.42			3.18		0.77		9.07				18.56										
QUOTE TERRENO	12.72			12.74			12.81	12.81				12.85											12.94
PROGRESSIVE PROGETTO						-9.90	-9.20	-8.70	-7.95	-7.45	-6.05	-4.75		0.00		4.75	6.05	7.35	7.85	8.60	9.10	9.87	
PARZIALI PROGETTO						0.70	0.50	0.75	0.50	1.40	1.30		4.75		4.75	1.30	1.30	0.50	0.75	0.50	0.77		
QUOTE PROGETTO						12.78	12.31	12.31	12.81	12.81	13.74	13.69		13.81		13.69	13.74	12.88	12.88	12.38	12.38	12.89	

PROFILO C08-01BIS

SEZIONE 132

PROGRESSIVA 3275.00

BONIFICA CON RIEMPIMENTO	
BR1	3.89 mq.
BONIFICA IN SITO	
BS1	3.89 mq.
BASE	
C1	1.40 mq.
TERRENO VEGETALE	
DD1	0.48 mq.
DD2	0.52 mq.
Totale:	1.00 mq.
FOSSO	
F1	0.59 mq.
F2	0.58 mq.
Totale:	1.17 mq.
RILEVATO SOTTOFONDAZIONE	
RS1	4.84 mq.
STERRO	
ST1	3.62 mq.
USURA	
a1	9.50 ml.
BINDER	
b1	9.50 ml.
INERBIMENTO	
i1	2.52 ml.
i2	2.38 ml.
Totale:	4.90 ml.
SCOTICO	
sc1	12.96 ml.

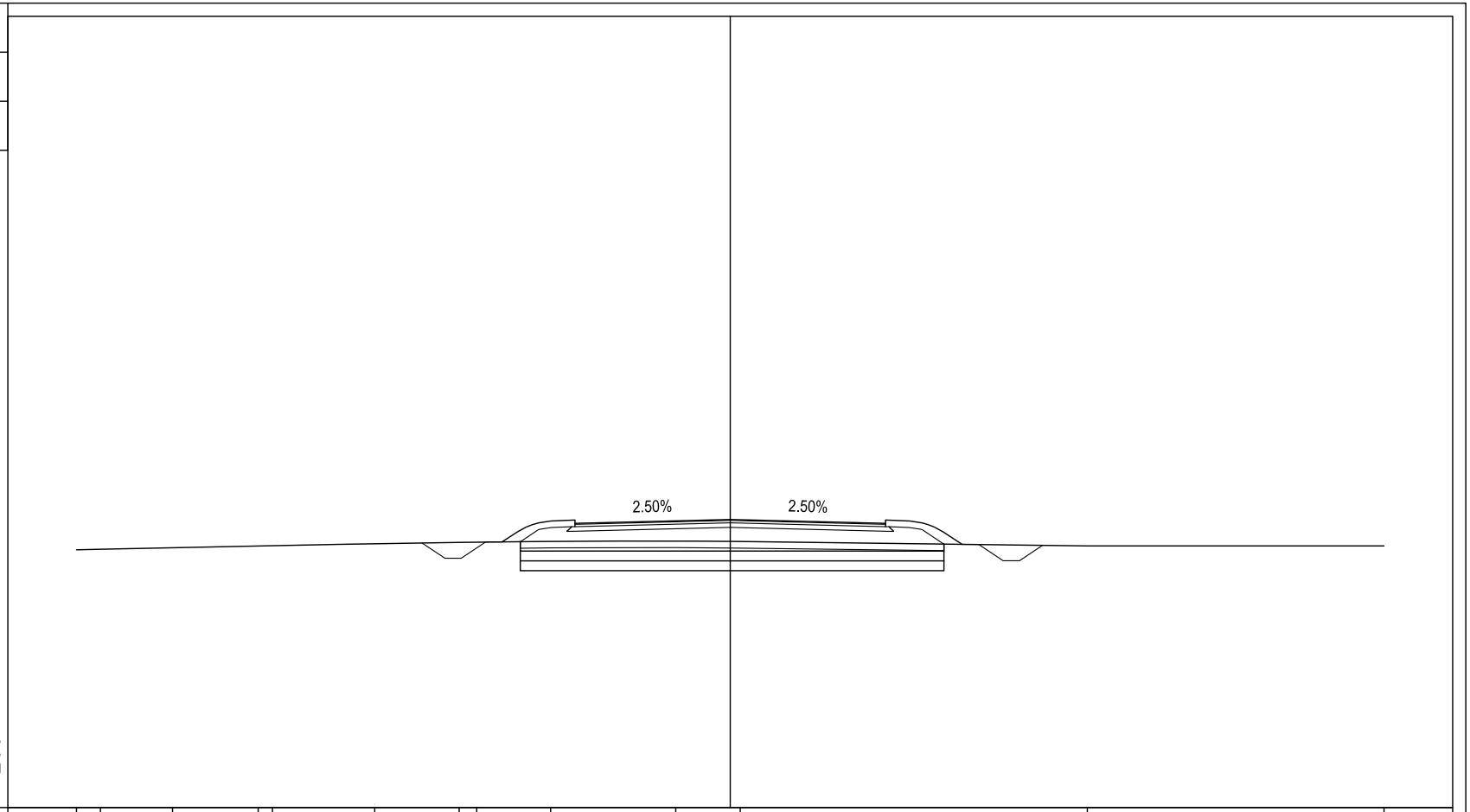

5

200

200

PROGRESSIVE TERRENO	-20.00	-19.27	-17.06	-14.44	-14.00	-10.88	-8.30	-7.76	-5.50	-1.67	0.30	10.92	20.00										
PARZIALI TERRENO	0.73	2.21	2.62	0.44	3.12	2.58	0.54	2.26	3.83	1.97	10.62	9.08											
QUOTE TERRENO	12.88	12.90	12.95	13.00	13.01	13.07	13.11	13.12	13.14	13.15	13.13	13.00	13.00										
PROGRESSIVE PROGETTO							-9.43	-8.73	-8.23	-7.48	-6.98	-6.05	-4.75	0.00	4.75	6.05	7.10	7.60	8.35	8.85	9.55		
PARZIALI PROGETTO							0.70	0.50	0.75	0.50	0.93	1.30	4.75	4.75	1.30	1.05	0.50	0.75	0.50	0.70			
QUOTE PROGETTO							13.09	12.62	12.62	13.12	13.12	13.74	13.69	13.81	13.69	13.74	13.05	13.05	12.55	12.55	13.02		

PROFILO C08-01BIS

SEZIONE 133

PROGRESSIVA 3300.00

BONIFICA CON RIEMPIMENTO	
BR1	3.75 mq.
BONIFICA IN SITO	
BS1	3.76 mq.
BASE	
C1	1.40 mq.
TERRENO VEGETALE	
DD1	0.45 mq.
DD2	0.41 mq.
Totale:	0.86 mq.
FOSSO	
F1	0.58 mq.
F2	0.55 mq.
Totale:	1.13 mq.
RILEVATO SOTTOFONDAZIONE	
RS1	2.62 mq.
STERRO	
ST1	5.59 mq.
USURA	
a1	9.50 ml.
BINDER	
b1	9.50 ml.
INERBIMENTO	
i1	2.16 ml.
i2	2.25 ml.
Totale:	4.41 ml.
SCOTICO	
sc1	12.52 ml.

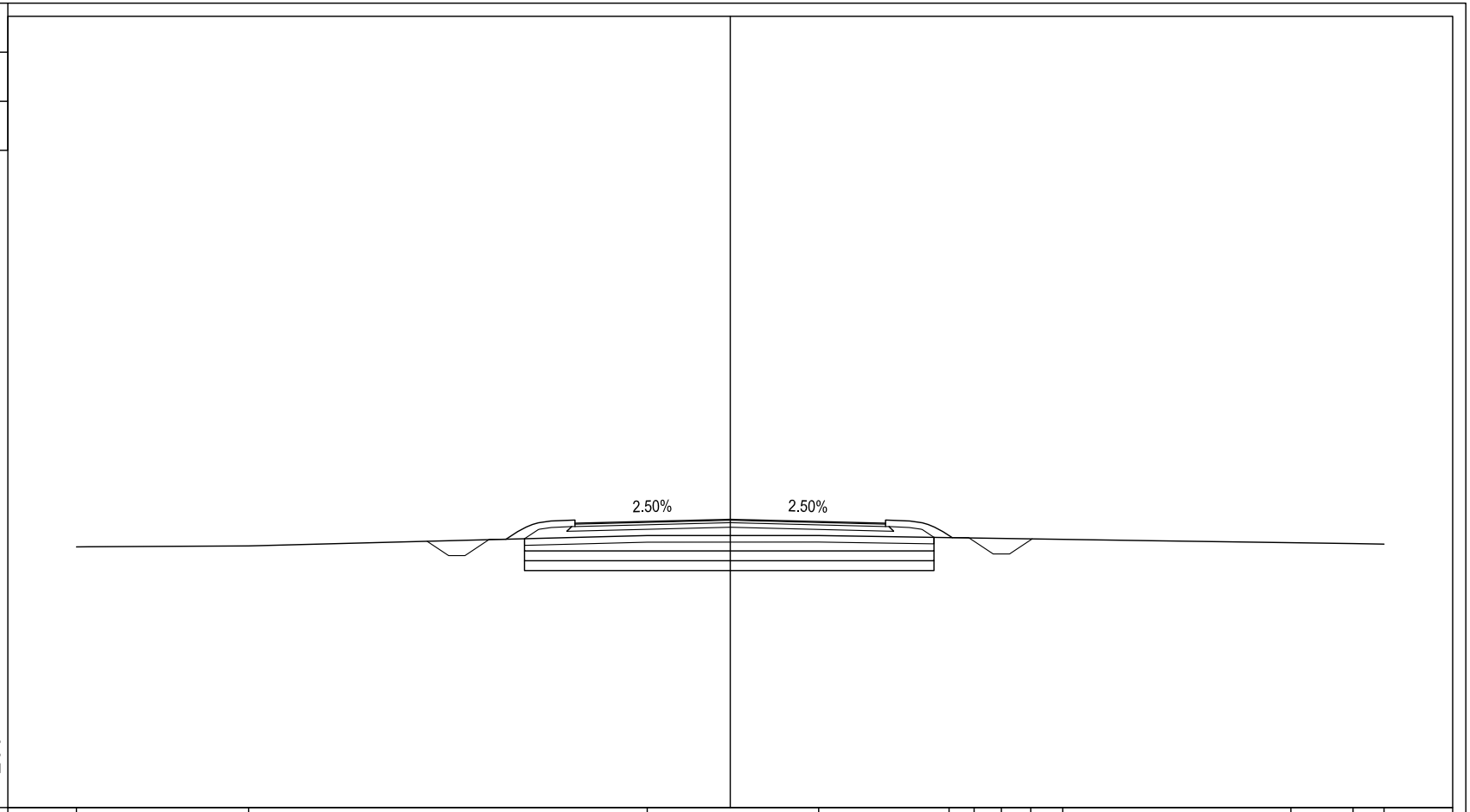

PROGRESSIVE TERRENO	-20.00		-14.73					-2.54			2.70		6.69	7.46	8.29	9.19	10.17			17.15		19.05	20.00
PARZIALI TERRENO		5.27		12.19					5.24			3.99	0.77	0.83	0.90	0.98		6.98			1.90	0.95	
QUOTE TERRENO	12.97		13.00					13.32			13.32		13.26	13.24	13.23	13.22	13.20			13.10		13.07	13.06

PROGRESSIVE PROGETTO			-9.27	-8.62	-8.12	-7.37	-6.87	-6.05	-4.75		0.00		4.75	6.05	6.79	7.29	8.04	8.54	9.24				
PARZIALI PROGETTO			0.65	0.50	0.75	0.50	0.82	1.30		4.75		4.75	1.30	0.74	0.50	0.75	0.50	0.70					
QUOTE PROGETTO			13.14	12.70	12.70	13.20	13.20	13.74	13.69		13.81		13.69	13.74	13.25	13.25	12.75	12.75	13.22				

PROFILO C08-01BIS

SEZIONE 134

PROGRESSIVA 3325.00

BONIFICA CON RIEMPIMENTO	
BR1	4.04 mq.
BONIFICA IN SITO	
BS1	4.02 mq.
BASE	
C1	1.40 mq.
TERRENO VEGETALE	
DD1	0.61 mq.
DD2	0.58 mq.
Totale:	1.19 mq.
FOSSO	
F1	0.64 mq.
F2	0.63 mq.
Totale:	1.27 mq.
RILEVATO SOTTOFONDAZIONE	
RS1	7.41 mq.
USURA	
a1	9.50 ml.
BINDER	
b1	9.50 ml.
INERBIMENTO	
i1	2.64 ml.
i2	2.72 ml.
Totale:	5.36 ml.
SCOTICO	
sc1	13.47 ml.

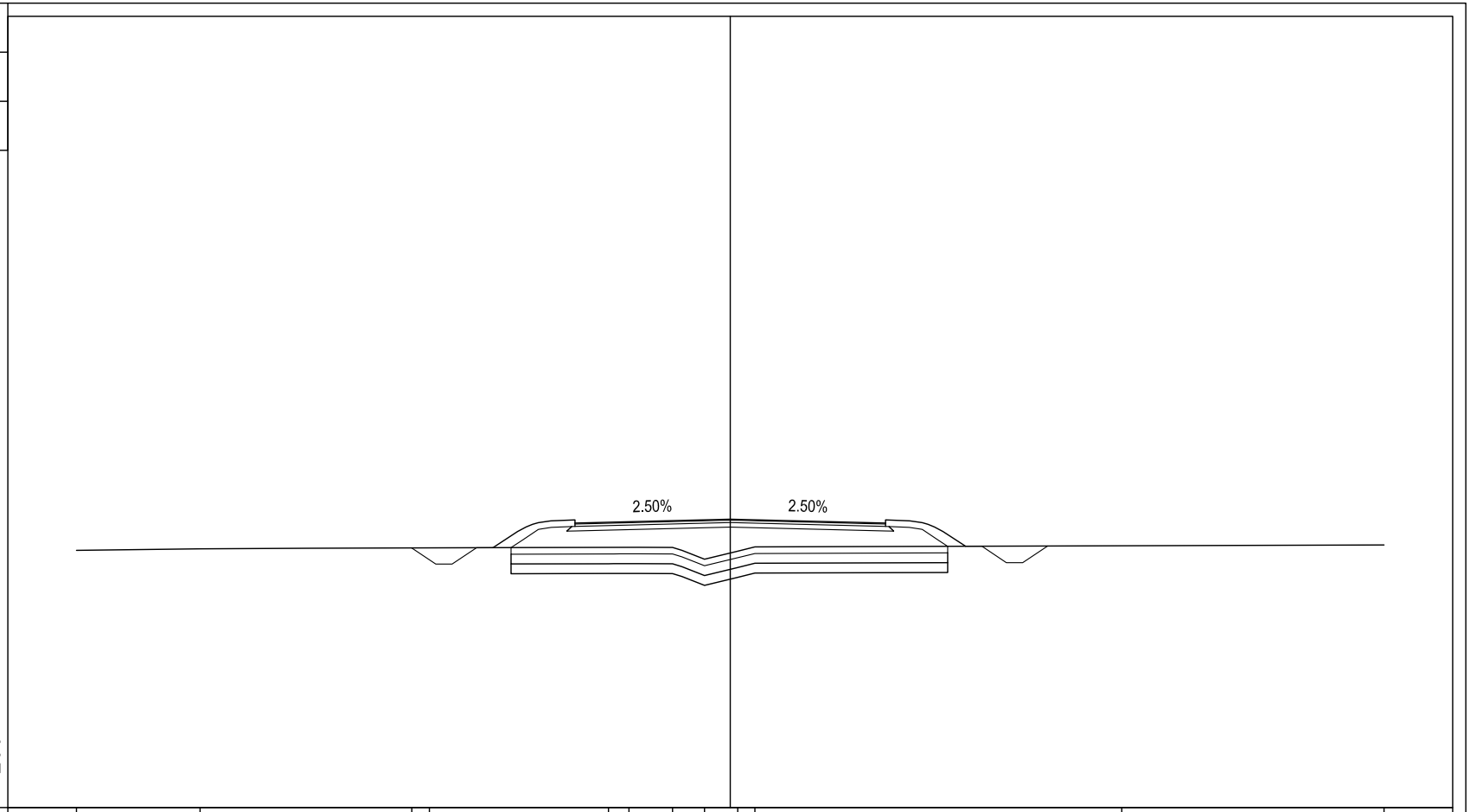

| | | |

PROFILO C08-01BIS

SEZIONE 135

PROGRESSIVA 3350.00

BONIFICA CON RIEMPIMENTO	
BR1	3.97 mq.
BONIFICA IN SITO	
BS1	3.98 mq.
BASE	
C1	1.38 mq.
TERRENO VEGETALE	
DD1	0.55 mq.
DD2	0.54 mq.
Totale:	1.09 mq.
FOSSO	
F1	0.64 mq.
F2	0.59 mq.
Totale:	1.23 mq.
RILEVATO SOTTOFONDAZIONE	
RS1	6.51 mq.
USURA	
a1	9.50 ml.
BINDER	
b1	9.50 ml.
INERBIMENTO	
i1	2.61 ml.
i2	2.63 ml.
Totale:	5.24 ml.
SCOTICO	
sc1	13.26 ml.

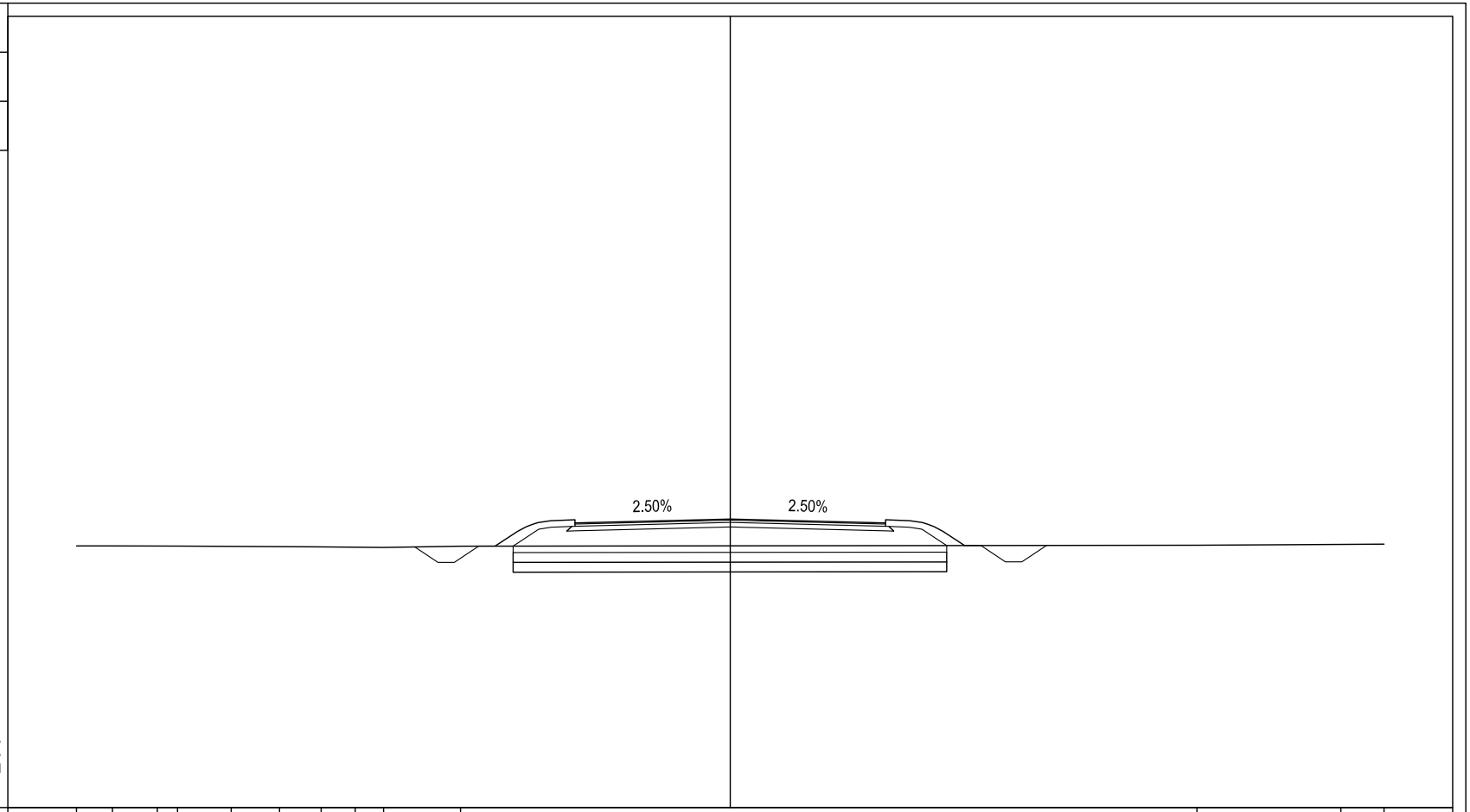

PROGRESSIVE TERRENO	20.00	18.90	17.53	16.91	15.27	13.79	12.52	11.47	10.60	-8.25								14.27	18.68	20.00
PARZIALI TERRENO	1.10	1.37	0.62	1.64	1.48	1.27	1.05	0.87	2.35				22.52					4.41	1.32	
QUOTE TERRENO	13.00	13.00	13.00	12.99	12.99	12.98	12.97	12.96	12.95	12.99								13.02	13.05	13.06

PROGRESSIVE PROGETTO					-9.65	-8.94	-8.44	-7.69	-7.19	-6.05	-4.75		0.00		4.75	6.05	7.17	7.67	8.42	8.92	9.67
PARZIALI PROGETTO					0.71	0.50	0.75	0.50	1.14	1.30		4.75		4.75	1.30	1.12	0.50	0.75	0.50	0.75
QUOTE PROGETTO					12.97	12.50	12.50	13.00	13.00	13.75	13.70		13.82		13.70	13.75	13.01	13.01	12.51	12.51	13.02

PROFILO C08-01BIS

SEZIONE 136

PROGRESSIVA 3375.00

BONIFICA CON RIEMPIMENTO	
BR1	4.11 mq.
BONIFICA IN SITO	
BS1	4.10 mq.
BASE	
C1	1.38 mq.
TERRENO VEGETALE	
DD1	0.56 mq.
DD2	0.66 mq.
Totale:	1.22 mq.
FOSSO	
F1	0.63 mq.
F2	0.77 mq.
Totale:	1.40 mq.
RILEVATO SOTTOFONDAZIONE	
RS1	9.38 mq.
USURA	
a1	9.50 ml.
BINDER	
b1	9.50 ml.
INERBIMENTO	
i1	2.89 ml.
i2	2.62 ml.
Totale:	5.51 ml.
SCOTICO	
sc1	14.22 ml.

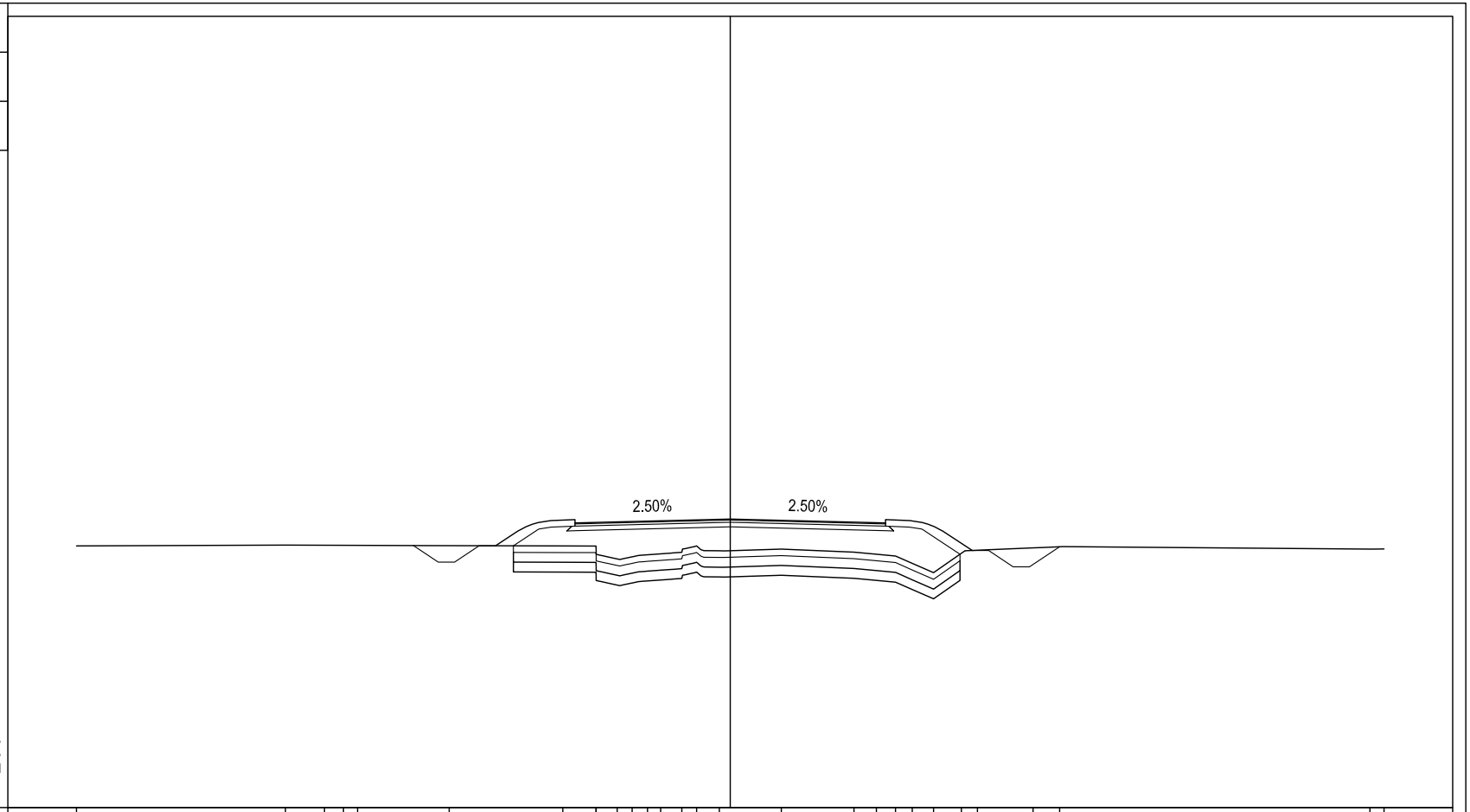

5

200

200

| | | |

PROFILO C08-01BIS

SEZIONE 137

PROGRESSIVA 3400.00

BONIFICA CON RIEMPIMENTO	
BR1	3.98 mq.
BONIFICA IN SITO	
BS1	3.99 mq.
BASE	
C1	1.36 mq.
TERRENO VEGETALE	
DD1	0.57 mq.
DD2	0.54 mq.
Totale:	1.11 mq.
FOSSO	
F1	0.65 mq.
F2	0.60 mq.
Totale:	1.25 mq.
RILEVATO SOTTOFONDAZIONE	
RS1	6.67 mq.
USURA	
a1	9.50 ml.
BINDER	
b1	9.50 ml.
INERBIMENTO	
i1	2.59 ml.
i2	2.68 ml.
Totale:	5.27 ml.
SCOTICO	
sc1	13.28 ml.

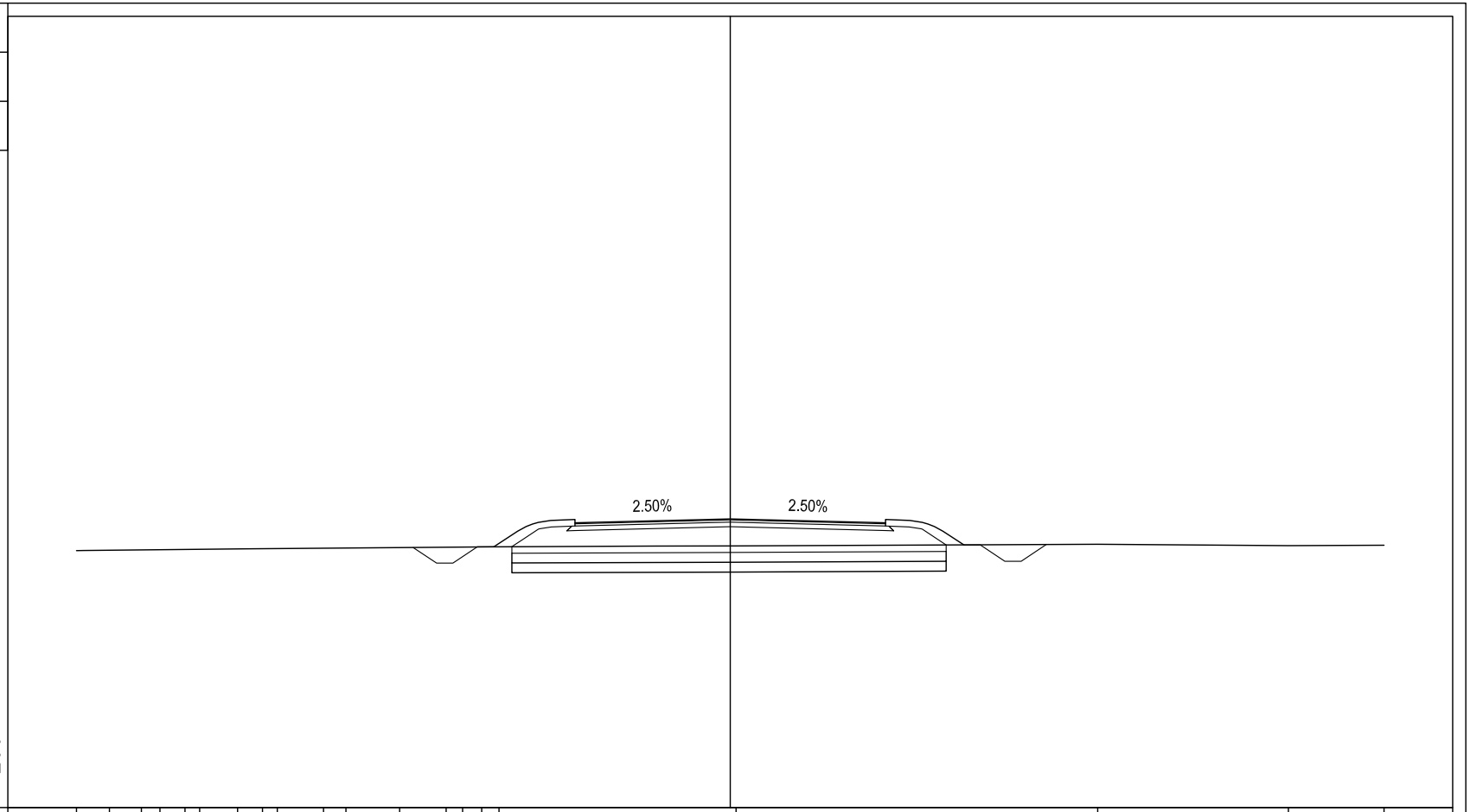

| | | |

PROFILO C08-01BIS

SEZIONE 138

PROGRESSIVA 3425.00

BONIFICA CON RIEMPIMENTO	
BR1	3.81 mq.
BONIFICA IN SITO	
BS1	3.80 mq.
BASE	
C1	1.36 mq.
TERRENO VEGETALE	
DD1	0.42 mq.
DD2	0.48 mq.
Totale:	0.90 mq.
FOSSO	
F1	0.64 mq.
F2	0.60 mq.
Totale:	1.24 mq.
RILEVATO SOTTOFONDAZIONE	
RS1	4.04 mq.
STERRO	
ST1	4.25 mq.
USURA	
a1	9.50 ml.
BINDER	
b1	9.50 ml.
INERBIMENTO	
i1	2.35 ml.
i2	2.18 ml.
Totale:	4.53 ml.
SCOTICO	
sc1	12.69 ml.

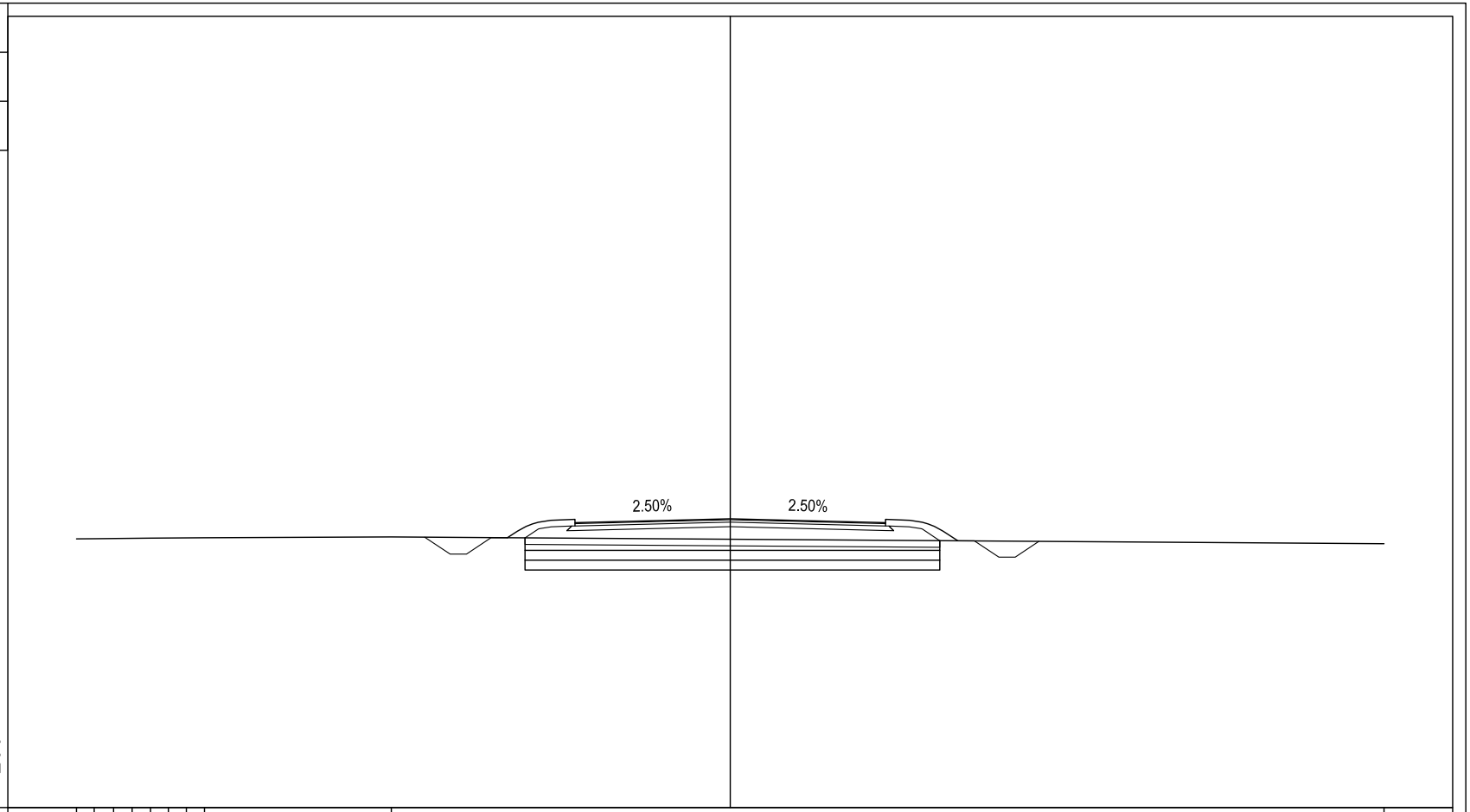

| | | |

PROFILO C08-01BIS

SEZIONE 139

PROGRESSIVA 3450.00

BONIFICA CON RIEMPIMENTO	
BR1	3.75 mq.
BONIFICA IN SITO	
BS1	3.76 mq.
BASE	
C1	1.38 mq.
TERRENO VEGETALE	
DD1	0.43 mq.
DD2	0.46 mq.
Totale:	0.89 mq.
FOSSO	
F1	0.61 mq.
F2	0.60 mq.
Totale:	1.21 mq.
RILEVATO SOTTOFONDAZIONE	
RS1	3.20 mq.
STERRO	
ST1	5.07 mq.
USURA	
a1	9.50 ml.
BINDER	
b1	9.50 ml.
INERBIMENTO	
i1	2.23 ml.
i2	2.13 ml.
Totale:	4.36 ml.
SCOTICO	
sc1	12.52 ml.

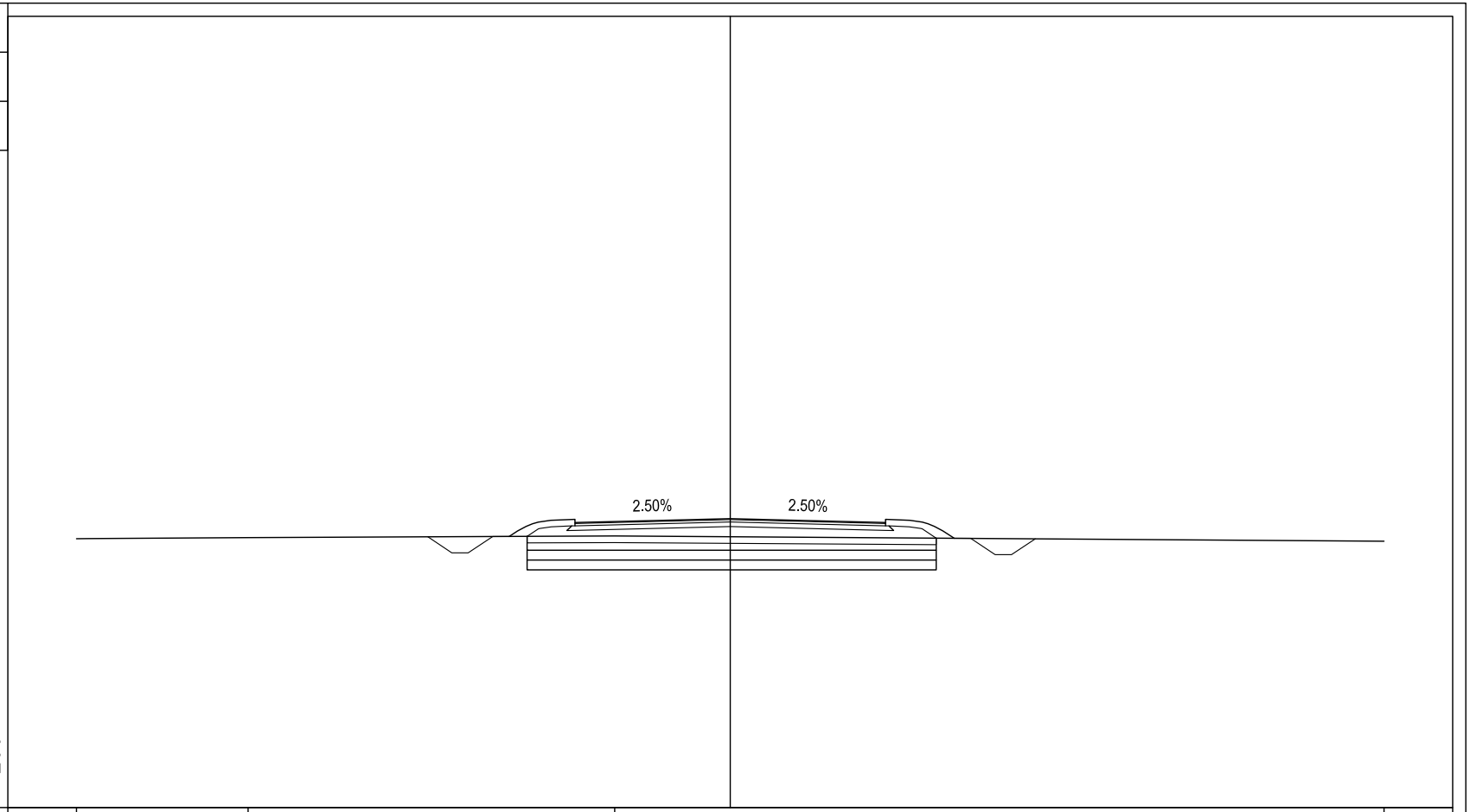

5 200 200

| | | |

PROFILO C08-01BIS

SEZIONE 140

PROGRESSIVA 3475.00

BONIFICA CON RIEMPIMENTO	
BR1	3.95 mq.
BONIFICA IN SITO	
BS1	3.97 mq.
BASE	
C1	1.38 mq.
TERRENO VEGETALE	
DD1	0.58 mq.
DD2	0.54 mq.
Totale:	1.12 mq.
FOSSO	
F1	0.63 mq.
F2	0.61 mq.
Totale:	1.24 mq.
RILEVATO SOTTOFONDAZIONE	
RS1	6.29 mq.
USURA	
a1	9.50 ml.
BINDER	
b1	9.50 ml.
INERBIMENTO	
i1	2.54 ml.
i2	2.66 ml.
Totale:	5.20 ml.
SCOTICO	
sc1	13.22 ml.

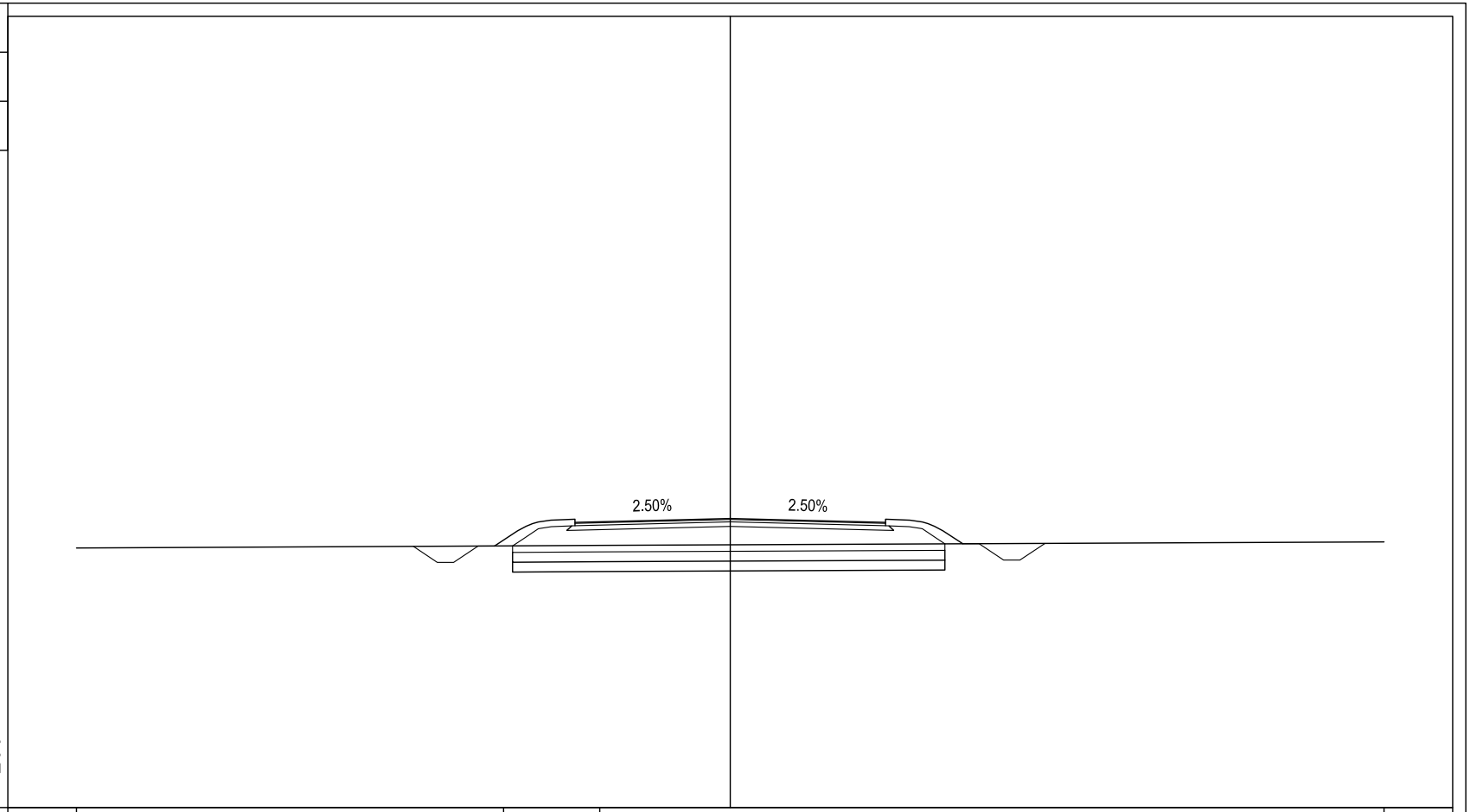

5 200 200

| | | |

PROFILO C08-01BIS

SEZIONE 141

PROGRESSIVA 3500.00

BONIFICA CON RIEMPIMENTO	
BR1	4.08 mq.
BONIFICA IN SITO	
BS1	4.07 mq.
BASE	
C1	1.38 mq.
TERRENO VEGETALE	
DD1	0.66 mq.
DD2	0.60 mq.
Totale:	1.26 mq.
FOSSO	
F1	0.64 mq.
F2	0.62 mq.
Totale:	1.26 mq.
RILEVATO SOTTOFONDAZIONE	
RS1	7.84 mq.
USURA	
a1	9.50 ml.
BINDER	
b1	9.50 ml.
INERBIMENTO	
i1	2.70 ml.
i2	2.93 ml.
Totale:	5.63 ml.
SCOTICO	
sc1	13.59 ml.

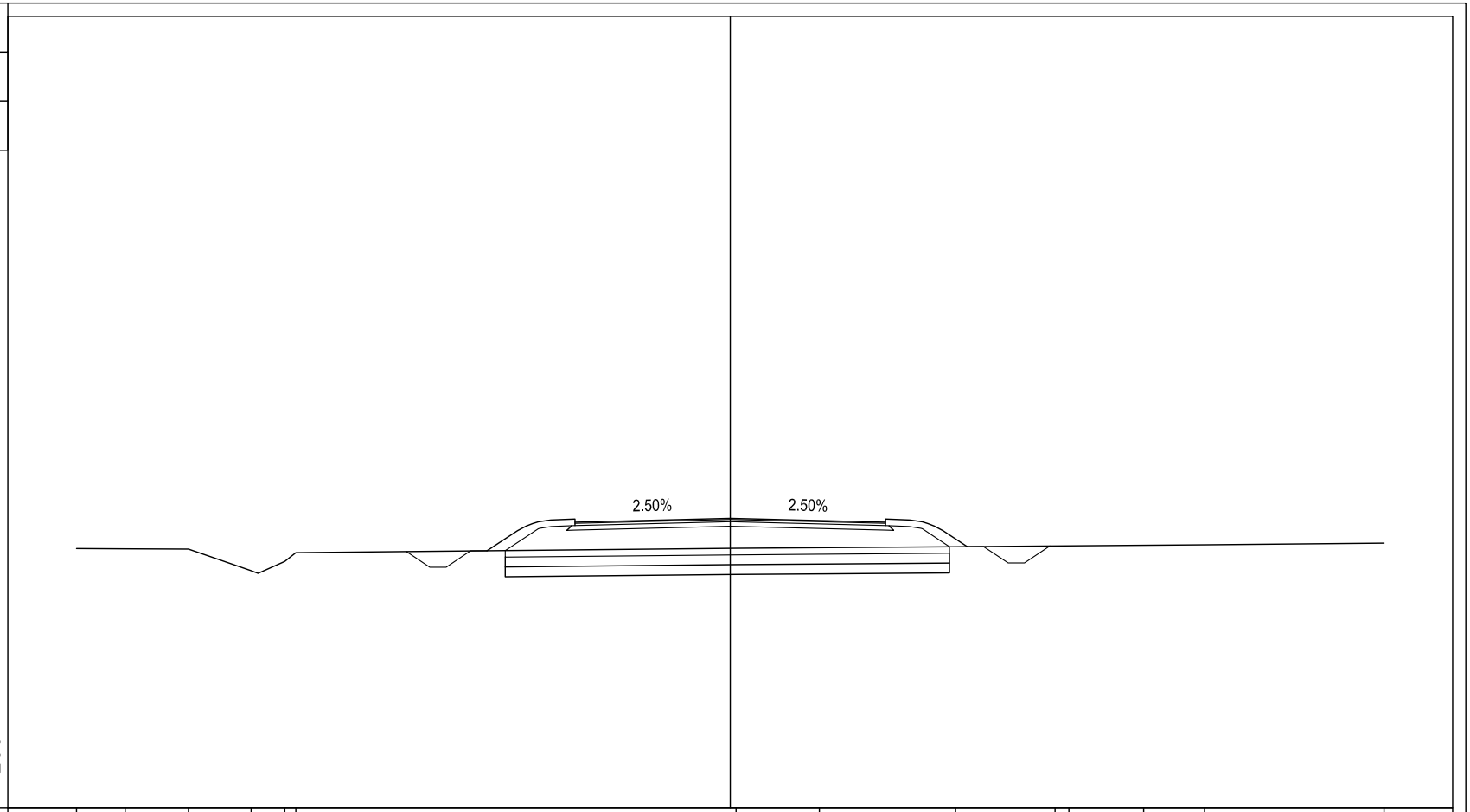

PROGRESSIVE TERRENO	-20.00	-18.51	-16.58	-14.66	-13.63	-13.29	0.18	2.73	6.89	9.93	10.36	12.64	14.51	20.00
PARZIALI TERRENO	1.49	1.93	1.92	1.03	0.34	13.47	2.55	4.16	3.04	0.43	2.28	1.87	5.49
QUOTE TERRENO	12.92	12.91	12.90	12.24	12.52	12.79	12.93	12.95	12.98	13.00	13.00	13.02	13.03	13.09

PROGRESSIVE PROGETTO	-9.91	-9.19	-8.69	-7.94	-7.44	-6.05	-4.75	0.00	4.75	6.05	7.25	7.75	8.50	9.00	9.78
PARZIALI PROGETTO	0.72	0.50	0.75	0.50	1.39	1.30	4.75	4.75	1.30	1.20	0.50	0.75	0.50	0.78
QUOTE PROGETTO	12.83	12.35	12.35	12.85	12.85	13.77	13.72	13.84	13.72	13.77	12.98	12.98	12.48	12.48	13.00

PROFILO C08-01BIS

SEZIONE 142

PROGRESSIVA 3525.00

BONIFICA CON RIEMPIMENTO	
BR1	4.25 mq.
BONIFICA IN SITO	
BS1	4.26 mq.
BASE	
C1	1.38 mq.
TERRENO VEGETALE	
DD1	0.60 mq.
DD2	0.79 mq.
Totale:	1.39 mq.
FOSSO	
F1	0.64 mq.
F2	1.15 mq.
Totale:	1.79 mq.
RILEVATO SOTTOFONDAZIONE	
RS1	9.31 mq.
USURA	
a1	9.59 ml.
BINDER	
b1	9.59 ml.
INERBIMENTO	
i1	2.78 ml.
i2	3.20 ml.
Totale:	5.98 ml.
SCOTICO	
sc1	14.58 ml.

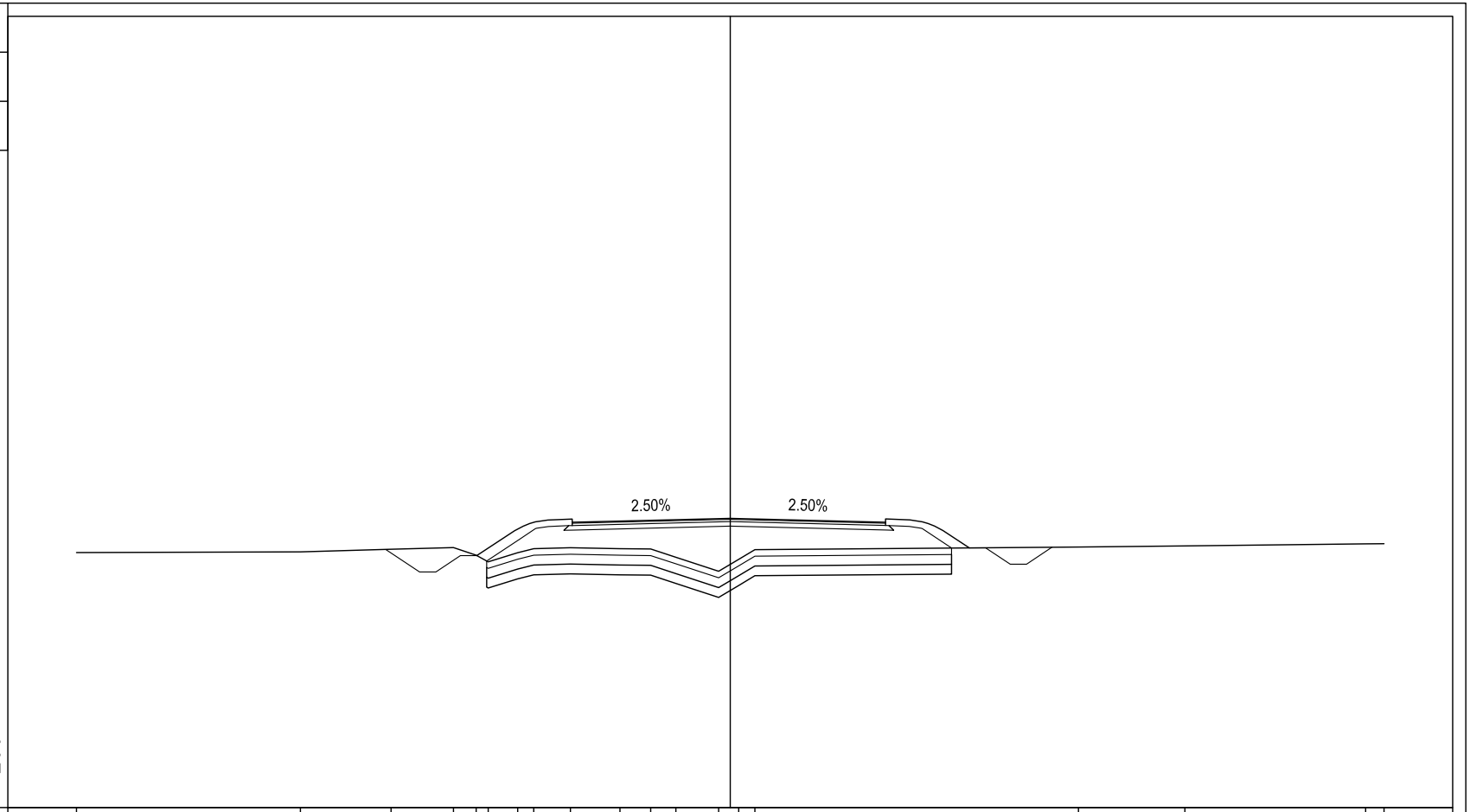

| | | |

PROFILO C08-01BIS

SEZIONE 143

PROGRESSIVA 3560.54

BONIFICA CON RIEMPIMENTO	
BR1	7.54 mq.
BONIFICA IN SITO	
BS1	7.55 mq.
BASE	
C1	2.93 mq.
TERRENO VEGETALE	
DD1	0.67 mq.
DD2	0.70 mq.
Totale:	1.37 mq.
FOSSO	
F1	1.23 mq.
F2	0.61 mq.
Totale:	1.84 mq.
RILEVATO SOTTOFONDAZIONE	
RS1	16.77 mq.
USURA	
a1	20.69 ml.
BINDER	
b1	20.69 ml.
INERBIMENTO	
i1	3.01 ml.
i2	3.14 ml.
Totale:	6.15 ml.
SCOTICO	
sc1	25.20 ml.

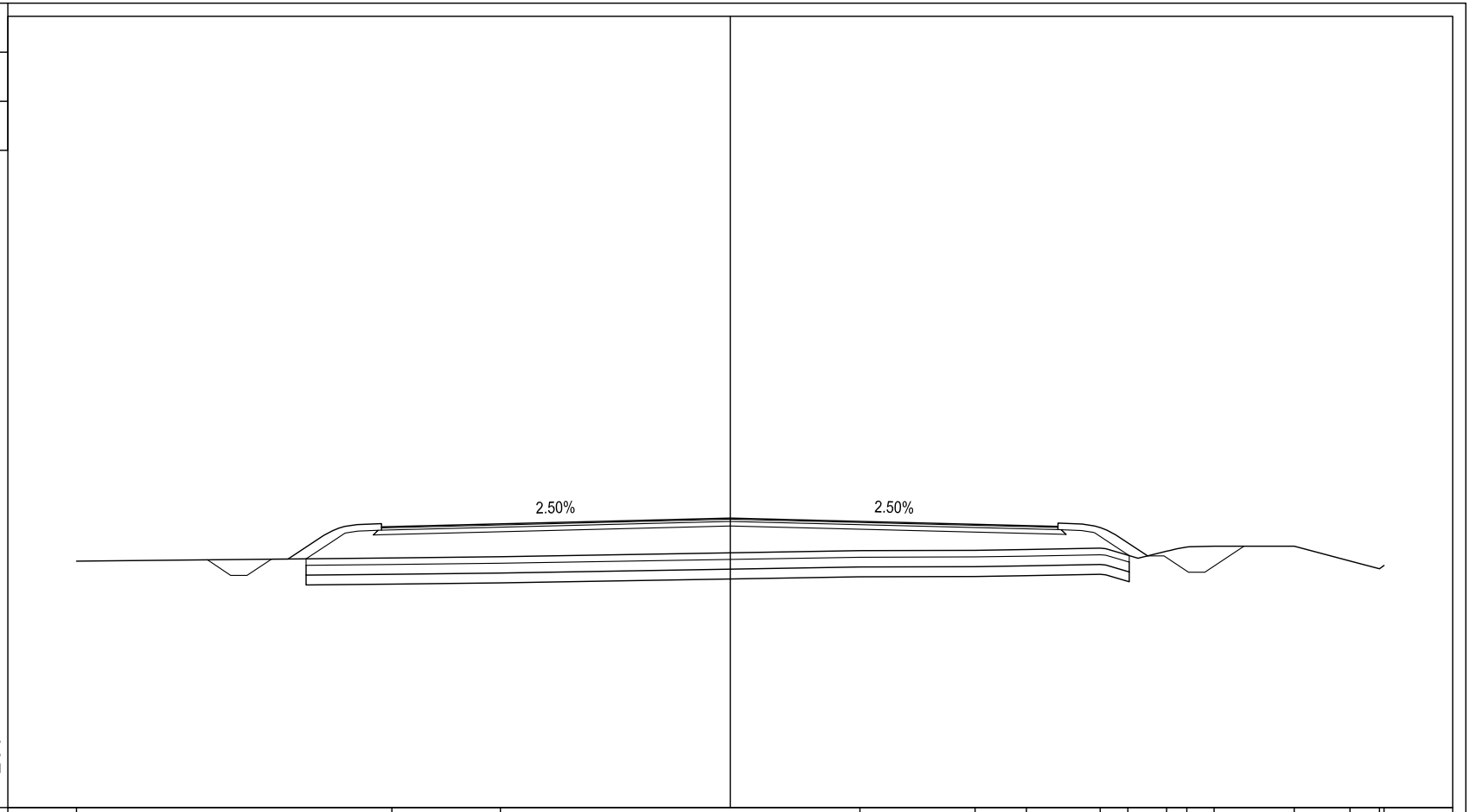

PROGRESSIVE TERRENO	-20.00						-10.35		-7.03					3.97		7.49	9.06	11.32	12.16	13.35	13.96	14.80		17.25	18.96	19.86	20.00
PARZIALI TERRENO		9.65					3.32		11.00					3.52		1.57	2.26	0.84	1.19	0.61		0.84	2.45	1.71	0.90	0.14	
QUOTE TERRENO	12.54						12.63		12.67					12.86		12.86	12.89	12.93	12.72	12.84	12.97	12.99		12.99	12.54	12.30	12.40
PROGRESSIVE PROGETTO			16.00	15.28	14.78	14.03	13.53	11.97	10.67				0.00					10.02	11.32	12.77	13.27	14.02	14.52	15.71			
PARZIALI PROGETTO			0.72	0.50	0.75	0.50	1.56	1.30		10.67					10.02			1.30	1.45	0.50	0.75	0.50	1.19				
QUOTE PROGETTO			12.58	12.10	12.10	12.60	12.60	13.63	13.58				13.85					13.60	13.65	12.70	12.70	12.20	12.20	12.99			