Planimetria elettromeccanica della Sottostazione Elettrica Produttore 30/150 kV (scala 1: 100)

Pianta SS.ne

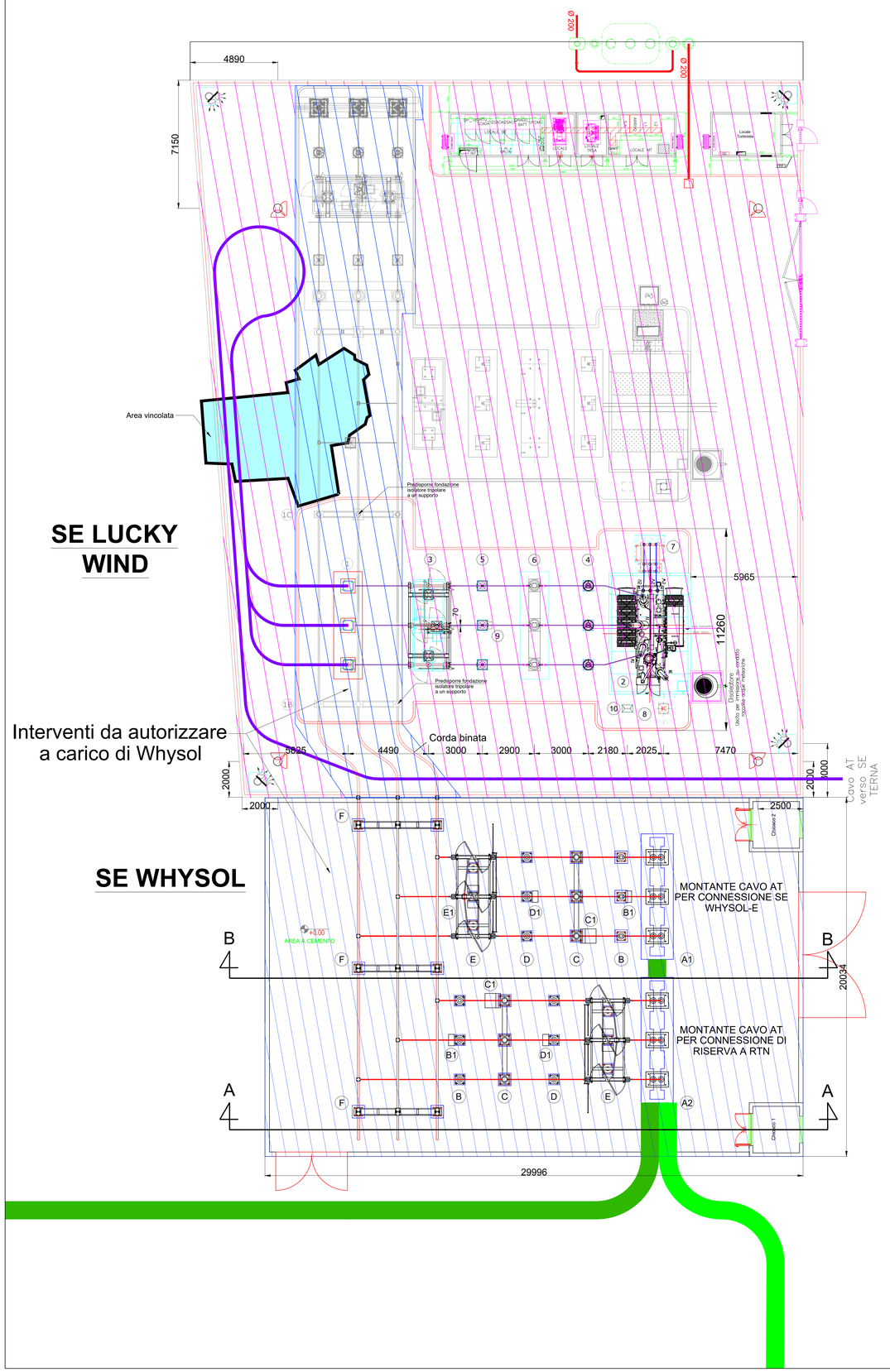

SEZIONE B-B

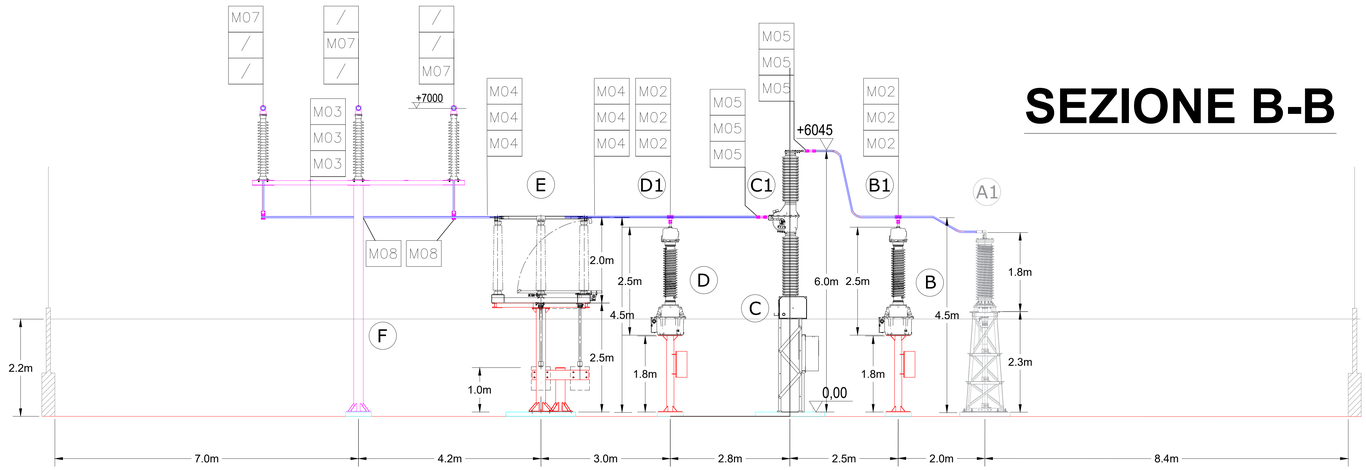

SEZIONE A-A

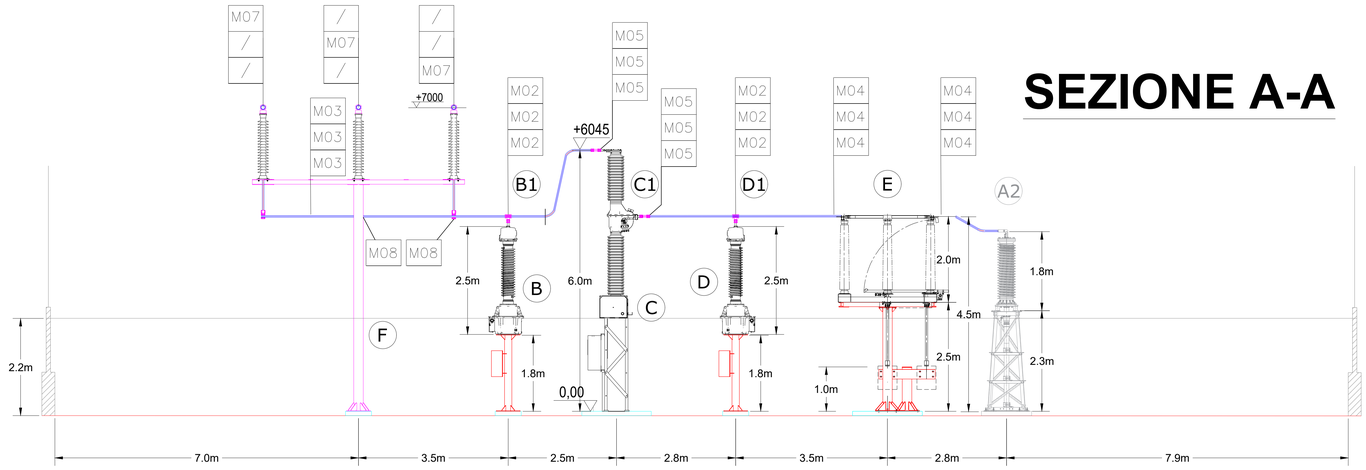

LEGENDA APPARECCHIATURE AT LATO UTENTE		LEGENDA APPARECCHIATURE AT LATO UTENTE	
RIF.	DESCRIZIONE	RIF.	DESCRIZIONE
A1	Terminale cavo AT (escluso da fornitura PLC)	1	Terminale cavo AT (escluso da fornitura PLC)
A2	Terminale cavo AT (escluso da fornitura PLC)	1B	Supporto tripolare doppio (escluso da fornitura PLC)
F	Supporto tripolare singolo (escluso da fornitura PLC)	1C	Supporto tripolare singolo (escluso da fornitura PLC)
E	Sezionatore tripolare orizzontale con lame di messa a terra	2	Trasformatore di potenza AT/MT 16/20 MVA ONAN/ONAF YNd11
B	Cassetta circuiti voltmetrici per protezioni e misure	3	Sezionatore tripolare orizzontale con lame di messa a terra
B1	Trasformatore di tensione induttivo per misure e protezioni	4	Scaricatore 150kV
D	Cassetta circuiti voltmetrici per protezioni e misure	5	Trasformatore di tensione induttivo per misure e protezioni
D1	Trasformatore di tensione induttivo per misure e protezioni	6	Interruttore tripolare con trasformatori di corrente incorporati COMPASS I 170kV
C1	Interruttore tripolare con trasformatori di corrente incorporati COMPASS I 170kV	7	Castelletto uscita cavi MT
		8	Supporto per messa a terra centro stella trasformatore AT
		9	Cassetta circuiti voltmetrici per protezioni e misure
		10	Armadio smistamento cavi - MK TRAFO

LEGENDA MORSETTERIA E CONDUTTORI AT

RIFERIMENTO	DESCRIZIONE	INSTALLATE	QUANTITA' TOT.
M01 (04 25409.03)	Morsa monometallica elastica terminale diritta per codolo Ø30mm e tubo AL Ø40mm	N° 1 Trafo	N°3
M02 (LM 1085)	Morsa monometallica terminale a "T" per giunzione diritta per tubo AL Ø40mm e per codolo Ø40mm derivato	N° 3 TV N° 3 Scaricatori	N°6
M03 (LM 1034/1)	Morsa portante per giunzione Tubo AL Ø40mm passante	N° 3 Sost. ungh.	N°9
M04	Morsa monometallica elastica terminale diritta per tubo AL Ø40mm e allaccio piatto 100x100mm	N° 1 Sezionatori	N°6
M05 (04 25409.04)	Morsa monometallica terminale diritta per codolo Ø40mm e tubo AL Ø40mm	N° 1 Compass I	N°6
M06 (LM 1045)	Terminale per tubo AL Ø100mm	N° 3 Sbarre AT	N°6
M07 (LM 1086/1)	Morsa monometallica di giunzione a "T" per tubo AL Ø40mm passante e tubo AL Ø40mm derivato	N° 3 Sbarre AT	N°3
M08 (LM 1086/2)	Morsa monometallica di giunzione a "T" per tubo AL Ø40mm passante e tubo AL Ø40mm derivato	Sbarre AT	N°3
M09 (LM 1041)	Morsa monometallica portante scorrevole per giunzione diritta tubo AL Ø100mm	Sost. tripolare	N°6
M10 (LM 1037/1)	Morsa monometallica portante con cerniera per giunzione diritta tubo AL Ø100mm	Sost. tripolare	N°3
M11 (04 25997.10P)	Morsa monometallica terminale a 90° per codolo AL Ø30 e allaccio piatto 60x80 con N° 1 foro Ø12 centrato	N° 1 C. stella tr.	N°1
	Tubo in alluminio Ø40-32 kg 1,4/Elmi lega 6060 T5 conforme UNI-EN-573-3		mt 60 (n°84,10) m 16,8 (n°14,0)
	Tubo di alluminio 100/90		

IMPIANTO FOTOVOLTAICO APRICENA 01

COMMITTENTE **Whysol - E Sviluppo S.r.l.**
Via Meravigli n. 3
20123 Milano

ORDINE INGEGNERI PROVINCIA TARANTO
Dott. Ing. CERINO Fabio n° 2048
Sezione A
Settori: Civile Ambientale Industriale Informazione

Dott. Ing. Fabio Cerino
Dott. Ing. Angelo Destratis
Dott. Ing. Giuseppe Pecorella

Minerva s.r.l.
VIALE VIRGILIO, 113
74121 TARANTO
Minerva srl
... verdeenergia

Oggetto:

STAZIONE ELETTRICA 150 kV
PIANTE E SEZIONI

Tavola: **Q.6f**

Rev.	Eseguito	Oggetto	Data
01	FC		20/04/22
02	ADS	rev._W	11/04/22

Redatto: fq | Verificato: fq | Approvato: fq

Rilascio: Definitivo [X] | Preliminare [ ] | Esecutivo [ ] | Costruttivo [ ] | As-Built [ ]

Codice: APR01_G.IE
Scala: 1:100 Data: Aprile 2022
Nome file: SSE - Lit Sar Paos-II Cvitale.dwg