PARTICOLARE N°1
PALO ILLUMINAZIONE STRADALE H=10m (10,8m TOTALE)

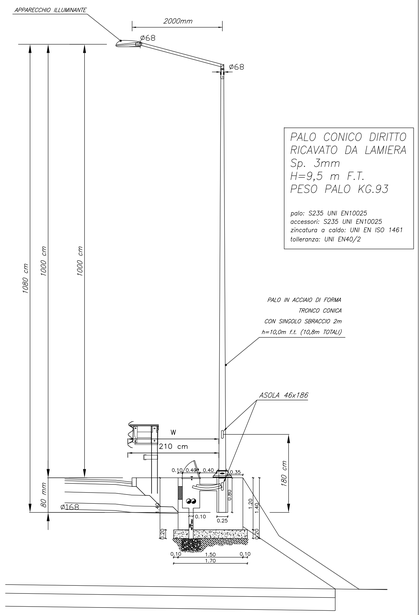

scala 1:50

W = LIVELLI DI LARGHEZZA OPERATIVA (UNI EN 1317-1 e 2)
NELL'INSTALLAZIONE DEI PALI DI ILLUMINAZIONE DEVE ESSERE RISPETTATA LA DISTANZA RECIPROCA (W) DEFINITA DAL TIPO DI BARRIERA DI SICUREZZA INSTALLATA IN OGNI TRATTO STRADALE INTERESSATO ED INDICATA NEGLI SPECIFICI ELABORATI DI PROGETTO.

PARTICOLARE N°5 PLINTO PALO ILLUMINAZIONE-ANDAMENTO CAVIDOTTO

scala 1:20

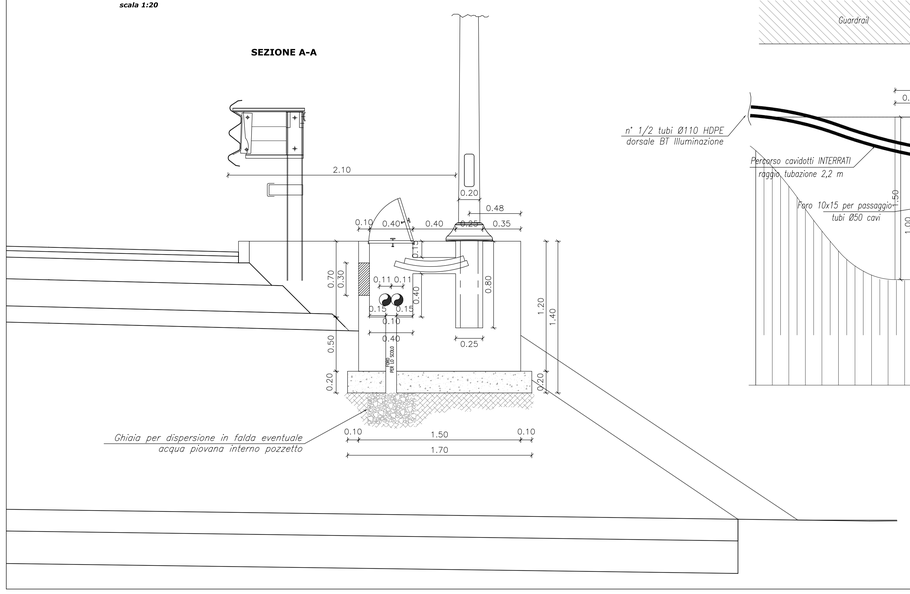

PLANIMETRIA PLINTO ILLUMINAZIONE

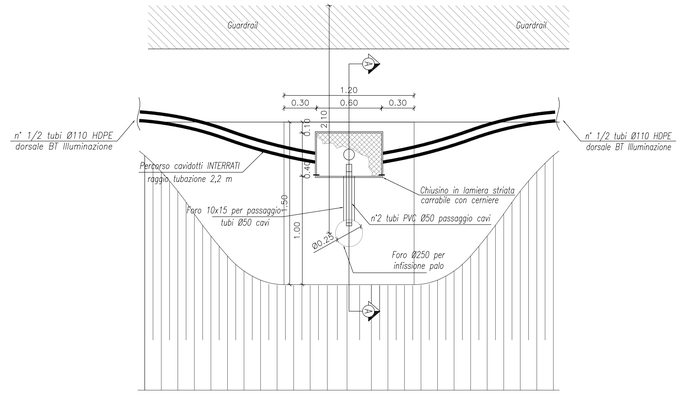

PARTICOLARE N°9 QUADRO ELETTRICO ILLUMINAZIONE QE-IP-01/02/03

scala 1:20

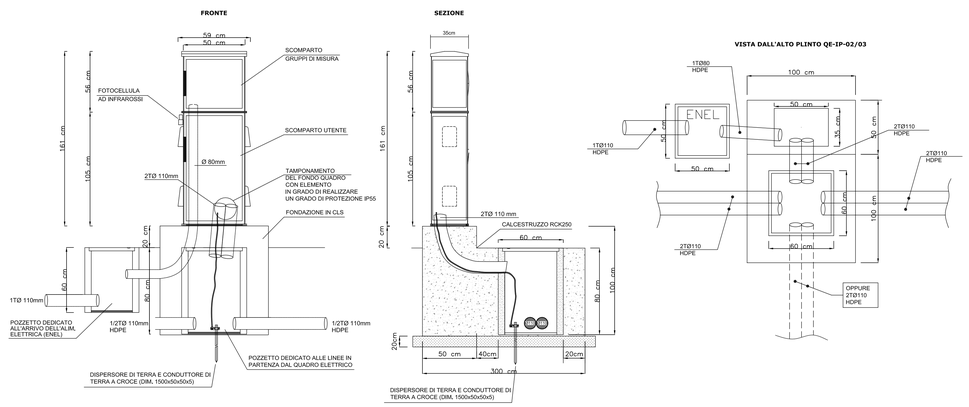

PARTICOLARE N°3 APPARECCHIO ILLUMINANTE STRADALE TIPO ARMATURA

Vista laterale
(scala 1:10)

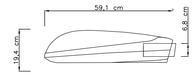

Vista dall' alto
(scala 1:10)

Corpo illuminante equipaggiato con lampade sodio ad alta pressione da 150 W IE-40 per illuminazione stradale.
Il corpo , il coperchio e il sistema di chiusura sono realizzati in lega d' alluminio di alta qualità , pressofuso.
Sistema ottico completamente stagno IP 66 composto da ottica in alluminio satinato e portalampada posto nella parte anteriore dell'armatura e sia regolabile in senso verticale che orizzontale per ottenere almeno 15 differenti ripartizioni fotometriche.
La verniciatura è effettuata con polveri di poliestere.
Grado di protezione IP66.
Classe II
Resistenza agli urti pari a IK 08
Rendimento complessivo non inferiore all' 80%.
Dimensioni 591x286x194mm – Peso 8,4Kg
Apparecchio conforme alla Legge 19 / 2003 Regione Emilia Romagna

PARTICOLARE N. 7 POZZETTO IMPIANTI ELETTRICI

Pozzetto 40x40x60cm
Vista dall' alto
(scala 1:20)

Sezione longitudinale
(scala 1:20)

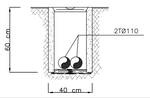

Pozzetto interrato di sezionamento o derivazione in struttura prefabbricata in cemento, con esterno in CLS magro.
Il pozzetto sarà comprensivo di:
- Scavo quando necessario e reinterro di rinfianco con relativo trasporto e rifiuto del materiale di risulta.
- Casseformi di qualsiasi genere.
- Ghiaietto al fondo del pozzetto non pavimentato.
- Accessori di formazione.
- Chiusino in ghisa di tipo pesante completo predisposto per collegamento equipotenziale di terra e recante la scritta "IMPIANTI ELETTRICI".

PARTICOLARE N. 8 CAVIDOTTO INTERRATO

Sezione longitudinale
(scala 1:10)

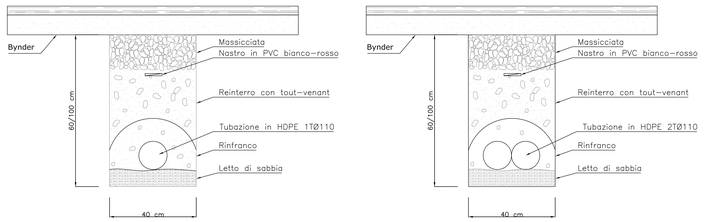

Formazione di scavo a sezione obbligata da 40 cm con posa di letto di sabbia e manto di magrone a protezione della tubazioni.
Profondita' : 60cm lato strada – 100cm per attraversamenti

Formazione di scavo a sezione obbligata da 40 cm con posa di letto di sabbia e manto di magrone a protezione della tubazioni.
Profondita' : 60cm lato strada – 100cm per attraversamenti

PARTICOLARE N°6 DERIVAZIONE CAVI UNIPOLARI ALIMENTAZIONE PALO

scala 1:20

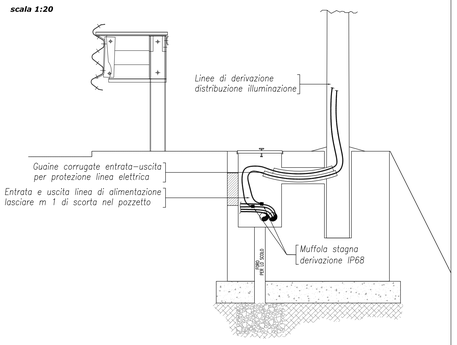

KEY-PLAN

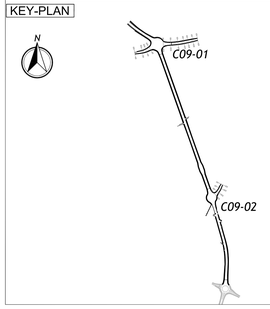

LEGENDA

ELABORATI DI RIFERIMENTO

CARATTERISTICHE DEI MATERIALI

NOTE

IL CONCEDENTE

Regione Emilia-Romagna

IL CONCESSIONARIO

ARC AUTOSTRADA REGIONALE CISPADANA

AUTOSTRADA REGIONALE CISPADANA
DAL CASELLO DI REGGIOLO-ROLO SULLA A22 AL CASELLO DI FERRARA SUD SULLA A13

CODICE C.U.P. E81B08000060009

PROGETTO DEFINITIVO

ASSE AUTOSTRADALE (COMPRENSIVO DEGLI INTERVENTI LOCALI)

PROGETTAZIONE STRADALE

VIABILITA' DI COLLEGAMENTO

C09 (EX FE01) - VIABILITA' DI COLL.TRA TRATTO "B" BONDENO-CENTO E TANG. DI F. EMILIA

IMPIANTO DI ILLUMINAZIONE - DETTAGLI COSTRUTTIVI

IL PROGETTISTA
Ing. Antonio De Fazio
Albo Ing.Prov. Bologna n°3696

RESPONSABILE INTEGRAZIONE PRESTAZIONI SPECIALISTICHE
Ing. Emilio Salsi
Albo Ing. Reggio Emilia n° 945

IL CONCESSIONARIO
Autostrada Regionale Cispadana S.p.A.
IL PRESIDENTE
Giuseppe Pasquali

REV.	DATA	DESCRIZIONE	REDAZIONE	CONTROLLO	APPROVAZIONE
G					
F					
E					
D					
C					
B					
A	17.04.2012	EMISSIONE	FRASSINETI	De Fazio	Salsi

IDENTIFICAZIONE ELABORATO

NUM. PROG.	FASE	LOTTO	GRUPPO	CODICE OPERA NEL	TRATTO OPERA	AMBITO	TIPO ELABORATO	PROGRESSIVO	REV.
1463	PD	0	C09	CI1109	0	IE	PC	01	A

DATA: MAGGIO 2012

SCALA: varie

IL PRESENTE DOCUMENTO NON POTRA' ESSERE COPIATO, RIPRODOTTO O ALTRIMENTI PUBBLICATO, IN TUTTO O IN PARTE, SENZA IL CONSENSO SCRITTO DEL CONCEDENTE. OGNI UTILIZZO NON AUTORIZZATO SARA' PERSEGUITO A NORMA DI LEGGE
THIS DOCUMENT MAY NOT BE COPIED, REPRODUCED OR PUBLISHED, EITHER IN PART OR IN ITS ENTIRETY, WITHOUT THE WRITTEN PERMISSION OF ANYONE CONCERNED. UNAUTHORIZED USE WILL BE PROSECUTED BY LAW.

scala di stampa 1:1