SCHEMA RIEMPIMENTO A TERGO SU SCATOLARE
1:50

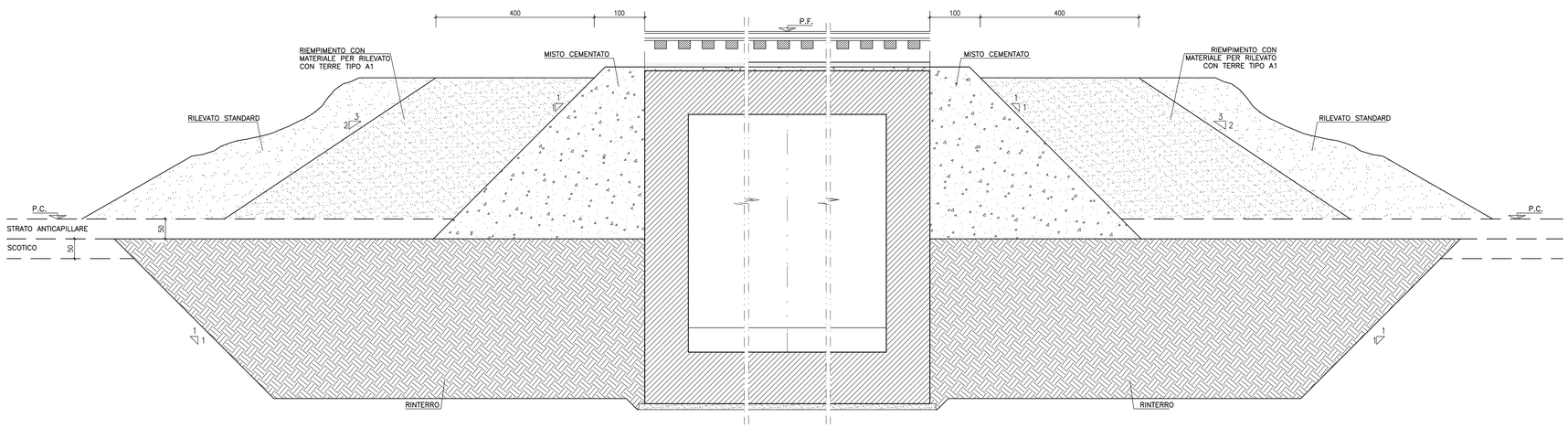

SEZIONE TIPO SOTTOPASSO
1:50

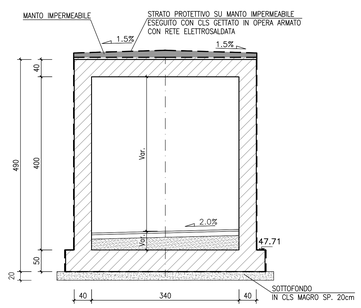

PARTICOLARI IMPERMEABILIZZAZIONI MANUFATTO IN OPERA
SCALA 1:20

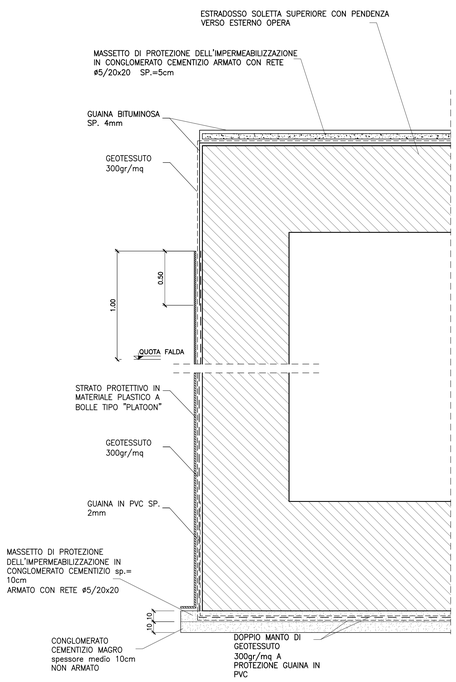

PACCHETTO STRADALE PAVIMENTAZIONE IN SOTTOPASSO
1:20

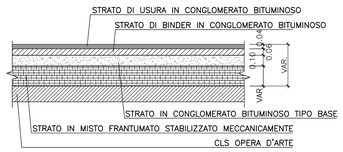

TIPOLOGICO TIRAFONDI
Scala 1:10

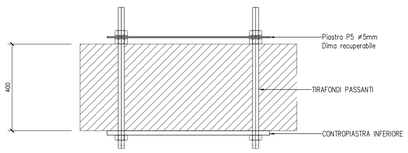

KEYPLAN

MATERIALI PIEGATURE E COPRIFERRI

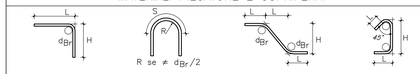

Diametro piegature d_{Br}:

ø Barra <16	d_{Br} = 4ø
ø Barra ø16 – ø26	d_{Br} = 7ø

GETTI IN OPERA

CALCESTRUZZO MAGRO E GETTO DI LIVELLAMENTO
- CLASSE DI RESISTENZA MINIMA C12/15
- TIPO CEMENTO CEM I÷V
- CLASSE DI ESPOSIZIONE AMBIENTALE : X0

CALCESTRUZZO PER STRUTTURE DI FONDAZIONE
- CLASSE DI RESISTENZA MINIMA C32/40
- TIPO CEMENTO CEM III÷V
- RAPPORTO A/C : ≤ 0.50
- CLASSE MINIMA DI CONSISTENZA : S4
- CLASSE DI ESPOSIZIONE AMBIENTALE : XC2
- COPRIFERRO = 50 mm
- DIAMETRO MASSIMO INERTI : 30 mm

CALCESTRUZZO STRUTTURE SCATOLARI-MURI AD U
- CLASSE DI RESISTENZA MINIMA C32/40
- TIPO CEMENTO CEM III÷V
- RAPPORTO A/C : ≤ 0.50
- CLASSE MINIMA DI CONSISTENZA : S4
- CLASSE DI ESPOSIZIONE AMBIENTALE : XC4
- COPRIFERRO = 50 mm
- DIAMETRO MASSIMO INERTI : 25 mm

CALCESTRUZZO PALI
- CLASSE DI RESISTENZA MINIMA C25/30
- TIPO CEMENTO CEM III÷V
- RAPPORTO A/C : ≤ 0.60
- CLASSE MINIMA DI CONSISTENZA : S4
- CLASSE DI ESPOSIZIONE AMBIENTALE : XC2
- COPRIFERRO PALI = 60 mm
- DIAMETRO MASSIMO INERTI : 32 mm

CALCESTRUZZO MURI SPALLE
- CLASSE DI RESISTENZA MINIMA C32/40
- TIPO CEMENTO CEM III÷V
- RAPPORTO A/C : ≤ 0.50
- CLASSE MINIMA DI CONSISTENZA : S4
- CLASSE DI ESPOSIZIONE AMBIENTALE : XC2 (FONDAZIONE) – XC4 (ELEVAZIONE)
- COPRIFERRO = 50 mm
- DIAMETRO MASSIMO INERTI : 30 mm (FONDAZIONE) – 25mm (ELEVAZIONE)

CALCESTRUZZO CORDOLI ED OPERE PROVVISORIE
- CLASSE DI RESISTENZA MINIMA C25/30
- TIPO CEMENTO CEM III÷V
- RAPPORTO A/C : ≤ 0.60
- CLASSE MINIMA DI CONSISTENZA : S4
- CLASSE DI ESPOSIZIONE AMBIENTALE : XC2
- COPRIFERRO = 50 mm
- DIAMETRO MASSIMO INERTI : 25 mm

ACCIAIO DA CARPENTERIA METALLICA – PUNTONI – MICROPALI

Tipo S275JR (UNI EN 10210–1) t≤40mm

Tensione di snervamento caratteristica
fyk>275 N/mm2
Tensione caratteristica a rottura
fyk>430 N/mm2

ACCIAIO ORDINARIO PER CALCESTRUZZO ARMATO

IN BARRE E RETI ELETTROSALDATE
B450C saldabile che presenta le seguenti caratteristiche :
- Tensione di snervamento caratteristica — fyk ≥ 450 N/mm²
- Tensione caratteristica a rottura — ftk ≥ 540 N/mm²
  1.15≤ ftk/fyk < 1.35

COMMITTENTE: RFI RETE FERROVIARIA ITALIANA — GRUPPO FERROVIE DELLO STATO

ALTA SORVEGLIANZA: ITALFERR — GRUPPO FERROVIE DELLO STATO

GENERAL CONTRACTOR: Consorzio IricAV Due

INFRASTRUTTURE FERROVIARIE STRATEGICHE DEFINITE DALLA LEGGE OBIETTIVO N. 443/01

LINEA A.V. /A.C. TORINO-VENEZIA Tratta VERONA-PADOVA
Lotto funzionale Verona-Bivio Vicenza

PROGETTO ESECUTIVO

IN - INTERFERENZE VIARIE
IN02 - PROLUNGAMENTO SOTTOVIA ESISTENTE AL km 1+876.67
OPERA PRINCIPALE
DETTAGLI COSTRUTTIVI

GENERAL CONTRACTOR	DIRETTORE LAVORI	SCALA :
IL PROGETTISTA INTEGRATORE Ing. Stefano MALAVENDA iscritto all'ordine degli ingegneri di Venezia n. 4289 Data:	Consorzio Iricav Due Ing. Paolo CARMONA iscritto all'ordine degli ingegneri di Ravenna n. A1206 Data:	VARIE

COMMESSA	LOTTO	FASE	ENTE	TIPO DOC.	OPERA/DISCIPLINA	PROGR.	REV.	FOGLIO
IN17	11	E	I2	BZ	IN0200	001	B	–

VISTO CONSORZIO IRICAV DUE — Firma: Ing. Luca MANDOLFI — Data:

Progettazione :

Rev.	Descrizione	Redatto	Data	Verificato	Data	Approvato	Data
A	EMISSIONE	CODRO	18.01.01	L.Fur	18.01.01	Scarpel	18.01.01
B	Revisione per recepimento istruttoria ente validatore	CODRO	30.04.01	L.Fur	30.04.01	P.Lorer	30.04.01
C							

IL PROGETTISTA: Giuseppe Patrizio Coppa — Data:

CIG. 8377957CD1 — CUP: J41E91000000009 — File: IN1711E2BZIN0200001B.DWG — Cod. origine: CODRO

Progetto cofinanziato dalla Unione Europea

Scala di plot: — TUTTI I DIRITTI DEL PRESENTE DOCUMENTO SONO RISERVATI: LA PRODUZIONE ANCHE PARZIALE È VIETATA