WTG010_VIABILITÀ

Sezione 17

Progressiva: 2+240.00
Scala: 1:250
Quota di Riferimento: 574.00

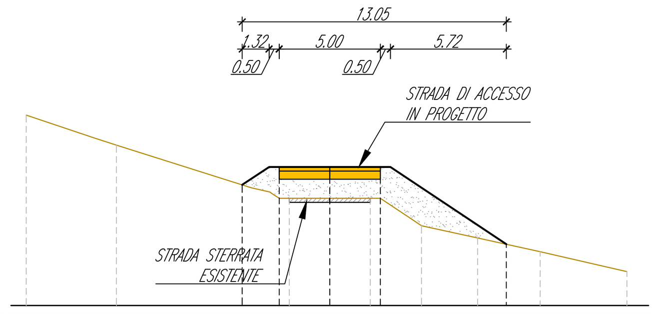

PROGRESSIVE TERRENO	-15.00	-10.54	-2.00	0.00	2.00	4.53	7.30	10.39	14.68	
QUOTE TERRENO	583.40	581.91	579.29	579.29	579.29	577.94	577.33	576.66	575.67	
PROGRESSIVE PROGETTO	-4.32	-3.00	-2.50	0.00	2.50	3.00	8.72			
QUOTE PROGETTO	579.96	580.84	580.84	580.84	580.84	580.84	577.02			

WTG010_VIABILITÀ

Sezione 18

Progressiva: 2+380.00
Scala: 1:250
Quota di Riferimento: 580.00

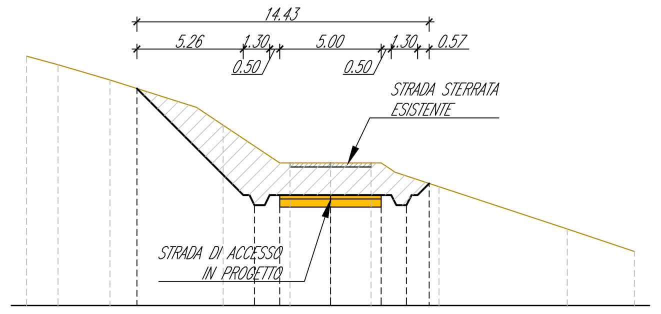

PROGRESSIVE TERRENO	-15.00	-13.45	-10.89	-5.30	-2.00	0.00	2.00	5.36	11.69	15.00	
QUOTE TERRENO	592.31	591.88	591.14	588.90	587.04	587.04	587.04	585.87	583.78	582.67	
PROGRESSIVE PROGETTO	-9.56	-4.30	-3.75	-3.00	-2.50	0.00	2.50	3.00	3.75	4.30	4.87
QUOTE PROGETTO	590.71	585.46	584.96	585.46	585.46	585.46	585.46	585.46	584.96	585.46	586.03

WTG010_VIABILITÀ

Sezione 19

Progressiva: 2+520.00
Scala: 1:250
Quota di Riferimento: 575.00

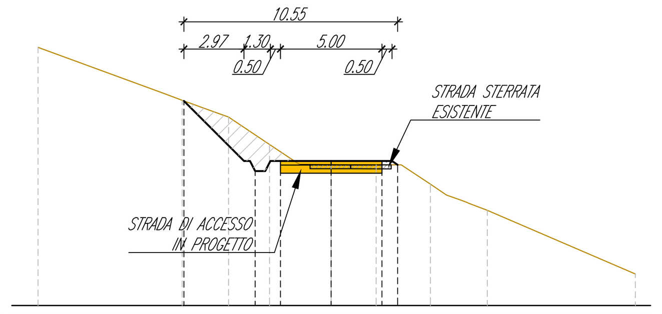

PROGRESSIVE TERRENO	-14.46	-7.34	-5.07	-3.04	0.00	2.21	4.89	7.70	15.00
QUOTE TERRENO	587.75	585.13	584.30	582.95	581.95	581.95	580.99	579.70	576.56
PROGRESSIVE PROGETTO	-7.27	-4.30	-3.75	-3.00	-2.50	0.00	2.50	3.00	3.28
QUOTE PROGETTO	585.10	582.14	581.64	582.14	582.14	582.14	582.14	582.14	581.95

WTG010_VIABILITÀ

Sezione 20

Progressiva: 2+660.00
Scala: 1:250
Quota di Riferimento: 565.00

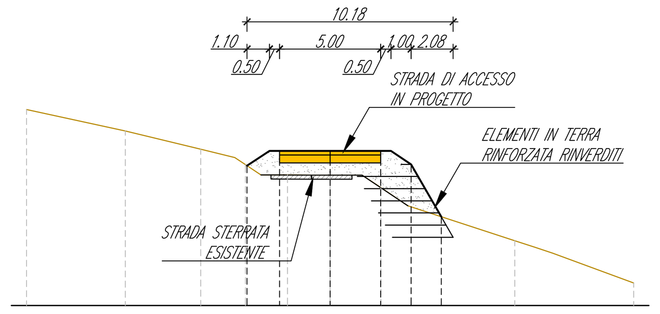

PROGRESSIVE TERRENO	-15.00	-10.12	-6.39	-4.18	-2.10	0.00	2.50	9.13	15.00
QUOTE TERRENO	574.67	573.61	572.72	571.95	571.44	571.44	570.82	568.20	566.11
PROGRESSIVE PROGETTO	-4.10	-3.00	-2.50	0.00	2.50	3.00	4.00	5.49	
QUOTE PROGETTO	571.90	572.64	572.64	572.64	572.64	572.64	571.97	569.38	

WTG010_VIABILITÀ

Sezione 21

Progressiva: 2+800.00
Scala: 1:250
Quota di Riferimento: 545.00

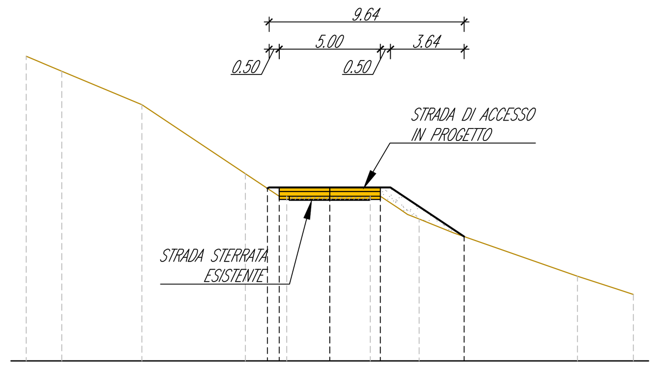

PROGRESSIVE TERRENO	-15.00	-13.24	-9.28	-4.17	-2.13	0.00	2.00	4.42	12.24	15.00
QUOTE TERRENO	560.03	559.30	557.65	554.24	553.13	553.13	553.13	552.00	549.18	548.28
PROGRESSIVE PROGETTO	-3.08	-3.00	-2.50	0.00	2.50	3.00	6.64			
QUOTE PROGETTO	553.51	553.56	553.56	553.56	553.56	553.56	551.14			

WTG010_VIABILITÀ

Sezione 22

Progressiva: 2+940.00
Scala: 1:250
Quota di Riferimento: 535.00

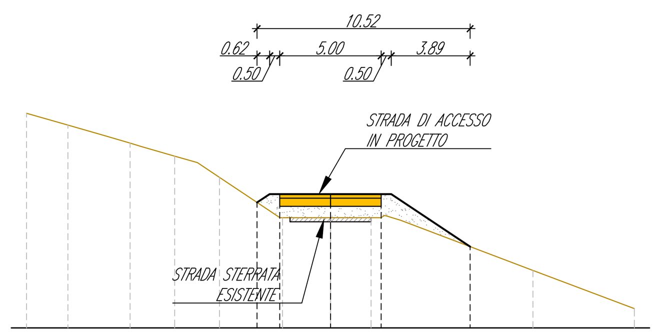

PROGRESSIVE TERRENO	-15.00	-12.96	-9.89	-7.70	-5.48	-2.37	0.00	2.00	9.99	15.00
QUOTE TERRENO	545.60	545.01	544.12	543.48	542.43	540.44	540.44	540.44	537.83	535.96
PROGRESSIVE PROGETTO	-3.62	-3.00	-2.50	0.00	2.50	3.00	6.89			
QUOTE PROGETTO	541.19	541.60	541.60	541.60	541.60	541.60	539.01			

WTG010_VIABILITÀ

Sezione 23

Progressiva: 3+080.00
Scala: 1:250
Quota di Riferimento: 526.00

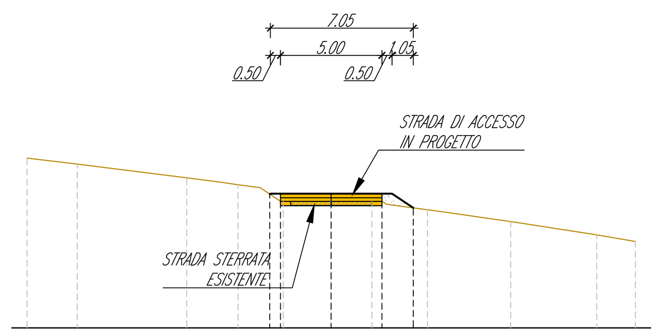

PROGRESSIVE TERRENO	-15.00	-12.53	-7.13	-4.59	-2.36	0.00	2.01	4.75	8.85	13.10	15.00
QUOTE TERRENO	534.38	534.08	533.41	533.07	532.24	532.24	532.24	531.84	531.25	530.60	530.26
PROGRESSIVE PROGETTO	-3.03	-3.00	-2.50	0.00	2.50	3.00	4.05				
QUOTE PROGETTO	532.61	532.63	532.63	532.63	532.63	532.63	531.93				

WTG010_VIABILITÀ

Sezione 24

Progressiva: 3+220.00
Scala: 1:250
Quota di Riferimento: 520.00

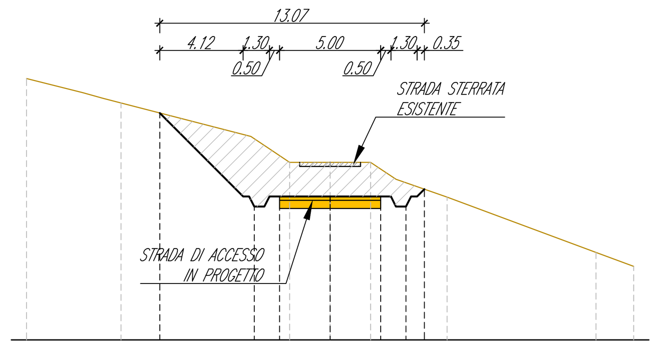

PROGRESSIVE TERRENO	-15.00	-10.33	-2.00	0.00	2.00	5.78	13.13	15.00			
QUOTE TERRENO	532.90	531.69	528.76	528.76	528.76	527.05	524.32	523.63			
PROGRESSIVE PROGETTO	-8.42	-4.30	-3.75	-3.00	-2.50	0.00	2.50	3.00	3.75	4.30	4.65
QUOTE PROGETTO	531.20	527.08	526.58	527.08	527.08	527.08	527.08	527.08	526.58	527.08	527.44

WTG010_VIABILITÀ

Sezione 25

Progressiva: 3+360.00
Scala: 1:250
Quota di Riferimento: 515.00

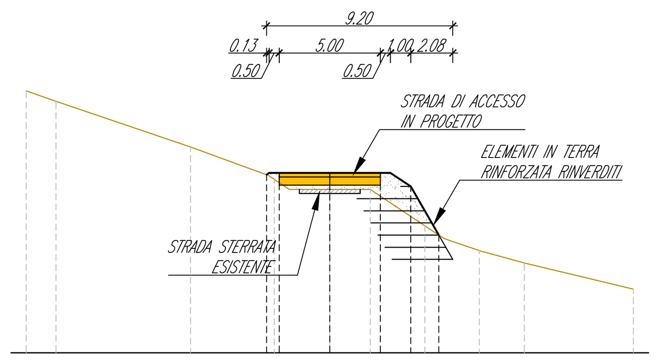

PROGRESSIVE TERRENO	-15.00	-13.52	-6.88	-2.74	0.00	2.00	4.70	7.39	9.61	15.00
QUOTE TERRENO	527.93	527.41	525.16	523.56	523.06	523.06	521.26	520.05	519.44	518.14
PROGRESSIVE PROGETTO	-3.13	-3.00	-2.50	0.00	2.50	3.00	4.00	5.38		
QUOTE PROGETTO	523.79	523.87	523.87	523.87	523.87	523.87	523.21	520.81		

WTG010_VIABILITÀ

Sezione 26

Progressiva: 3+500.00
Scala: 1:250
Quota di Riferimento: 500.00

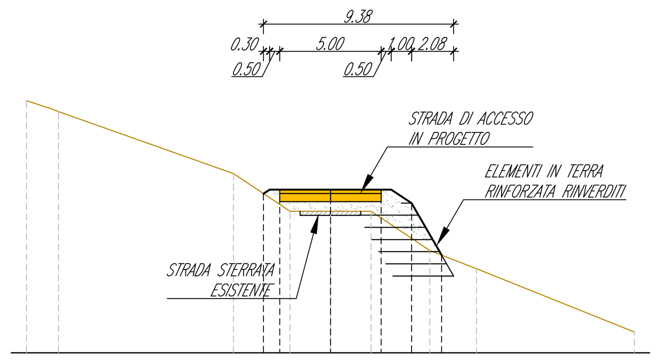

PROGRESSIVE TERRENO	-15.00	-13.43	-4.80	-2.00	0.00	2.00	4.91	7.21	15.00
QUOTE TERRENO	512.44	511.91	508.85	506.98	506.98	506.98	505.04	504.15	501.02
PROGRESSIVE PROGETTO	-3.30	-3.00	-2.50	0.00	2.50	3.00	4.00	5.48	
QUOTE PROGETTO	507.85	508.05	508.05	508.05	508.05	508.05	507.39	504.82	

WTG010_VIABILITÀ

Sezione 27

Progressiva: 3+640.00
Scala: 1:250
Quota di Riferimento: 500.00

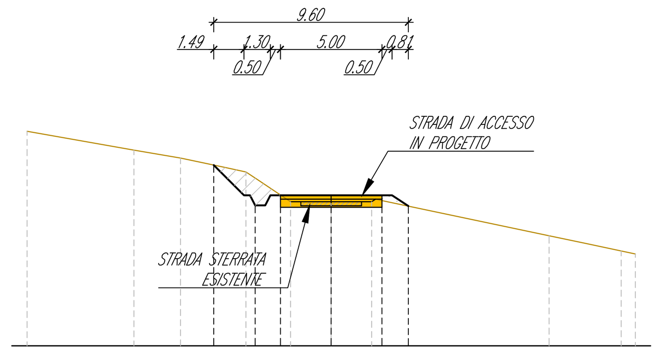

PROGRESSIVE TERRENO	-15.00	-9.73	-7.44	-4.21	-2.00	0.00	2.00	10.75	14.31	15.00
QUOTE TERRENO	510.60	509.67	509.28	508.59	507.12	507.12	507.12	505.44	504.69	504.54
PROGRESSIVE PROGETTO	-5.79	-4.30	-3.75	-3.00	-2.50	0.00	2.50	3.00	3.81	
QUOTE PROGETTO	508.93	507.44	506.94	507.44	507.44	507.44	507.44	507.44	506.90	

WTG010_VIABILITÀ

Sezione 28

Progressiva: 3+780.00
Scala: 1:250
Quota di Riferimento: 492.00

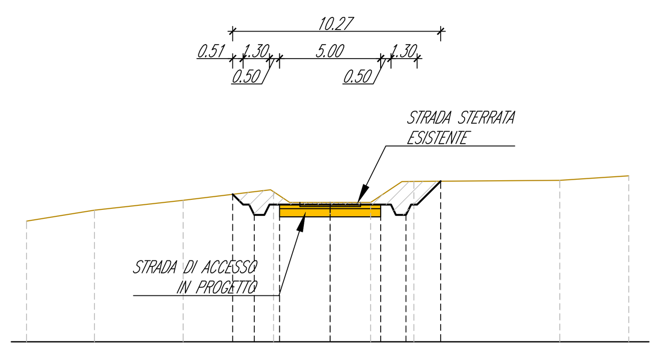

PROGRESSIVE TERRENO	-15.00	-11.64	-7.26	-2.80	0.00	2.00	4.14	11.34	14.75		
QUOTE TERRENO	497.94	498.48	498.97	499.40	498.86	498.86	499.90	499.96	500.18		
PROGRESSIVE PROGETTO	-4.81	-4.30	-3.75	-3.00	-2.50	0.00	2.50	3.00	3.75	4.30	5.46
QUOTE PROGETTO	499.26	498.75	498.25	498.75	498.75	498.75	498.75	498.75	498.25	498.75	499.91

WTG010_VIABILITÀ

Sezione 29

Progressiva: 3+920.00
Scala: 1:250
Quota di Riferimento: 481.00

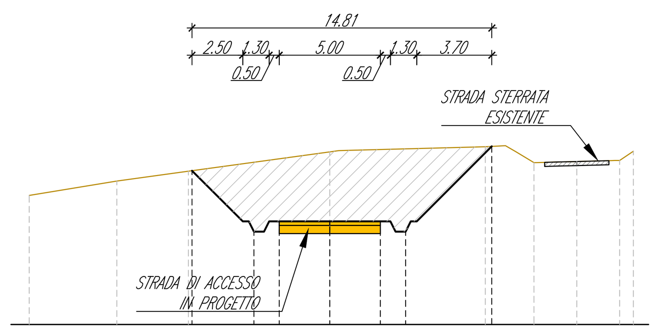

PROGRESSIVE TERRENO	-14.85	-10.52	-6.98	0.00	7.68	10.08	12.21	14.31	15.00		
QUOTE TERRENO	487.38	488.08	488.57	488.53	489.78	488.99	489.05	489.10	489.55		
PROGRESSIVE PROGETTO	-6.80	-4.30	-3.75	-3.00	-2.50	0.00	2.50	3.00	3.75	4.30	8.00
QUOTE PROGETTO	488.59	486.09	485.59	486.09	486.09	486.09	486.09	486.09	485.59	486.09	489.79

WTG010_VIABILITÀ

Sezione 30

Progressiva: 3+960.00
Scala: 1:250
Quota di Riferimento: 475.00

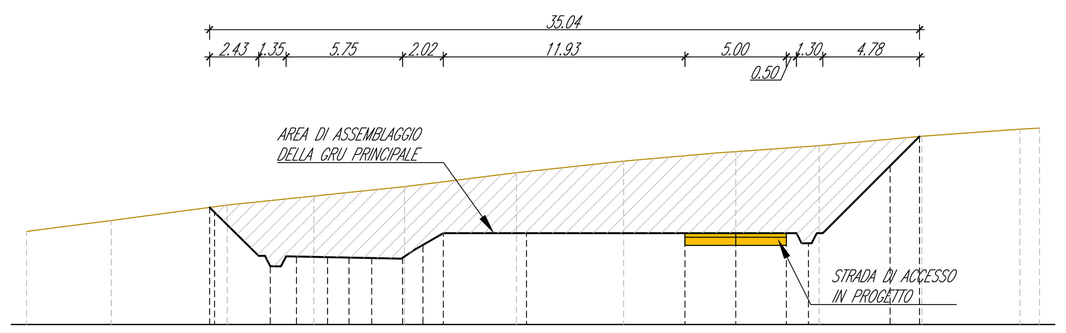

PROGRESSIVE TERRENO	-35.00	-30.82	-25.10	-20.82	-16.35	-10.82	-5.54	0.00	4.12	9.19	14.02	15.00										
QUOTE TERRENO	479.60	480.14	480.90	481.34	481.81	482.49	483.07	483.53	483.83	484.30	484.64	484.69										
PROGRESSIVE PROGETTO	-25.97	-25.72	-23.54	-22.97	-22.19	-21.67	-21.06	-19.67	-19.09	-17.96	-16.44	-15.43	-14.43	-10.32	-2.50	0.00	2.50	3.00	3.59	4.21	7.62	9.08
QUOTE PROGETTO	480.78	480.54	478.39	477.88	478.36	478.35	478.34	478.32	478.30	478.28	478.29	478.93	479.51	479.51	479.51	479.51	479.51	479.51	479.01	479.51	482.83	484.29

WTG010_VIABILITÀ

Sezione 31

Progressiva: 4+020.00
Scala: 1:250
Quota di Riferimento: 467.00

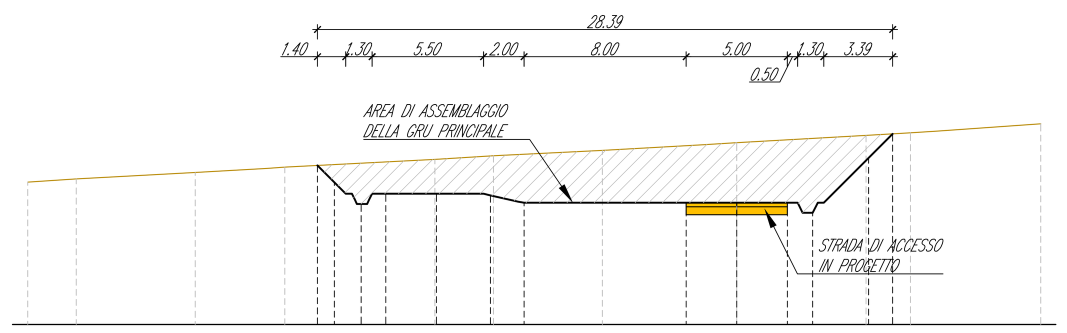

PROGRESSIVE TERRENO	-35.00	-32.60	-26.73	-22.31	-14.91	-12.01	-6.64	0.00	6.38	8.58	15.00						
QUOTE TERRENO	474.03	474.18	474.51	474.77	475.16	475.33	475.60	475.98	476.34	476.46	476.91						
PROGRESSIVE PROGETTO	-20.70	-19.87	-19.18	-18.54	-18.00	-17.32	-14.82	-12.16	-10.50	-2.50	0.00	2.50	3.00	3.75	4.30	6.51	7.69
QUOTE PROGETTO	474.85	474.02	473.46	472.96	473.46	473.46	473.46	473.38	473.02	473.02	473.02	473.02	473.02	472.52	473.02	475.22	476.41

WTG010_VIABILITÀ

Sezione 32

Progressiva: 4+063.54
Scala: 1:250
Quota di Riferimento: 463.00

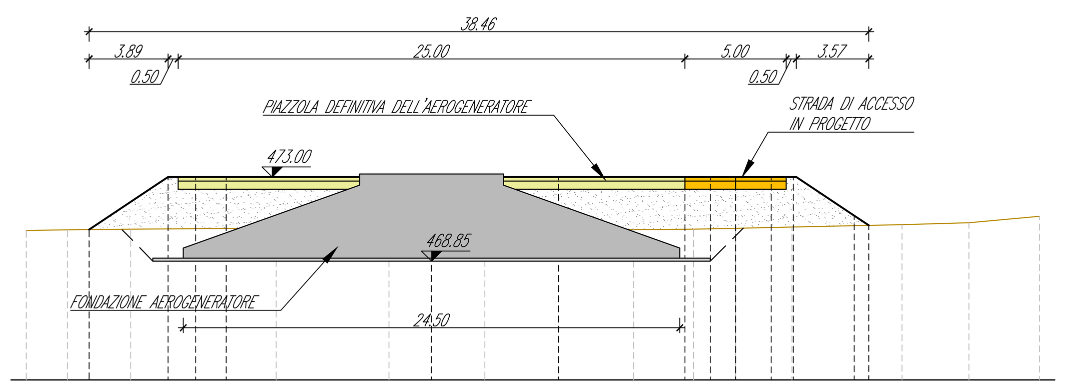

PROGRESSIVE TERRENO	-35.00	-32.96	-29.84	-22.67	-17.10	-12.37	-5.03	-2.08	0.00	2.79	8.22	11.51	15.00		
QUOTE TERRENO	470.36	470.40	470.43	470.48	470.45	470.48	470.41	470.43	470.47	470.53	470.66	470.75	471.06		
PROGRESSIVE PROGETTO	-31.89	-28.00	-27.50	-26.64	-25.13	-15.00	-8.73	-2.50	-1.25	0.00	1.76	2.50	3.00	5.85	6.57
QUOTE PROGETTO	470.41	473.00	473.00	473.00	473.00	473.00	473.00	473.00	473.00	473.00	473.00	473.00	473.00	471.10	470.62

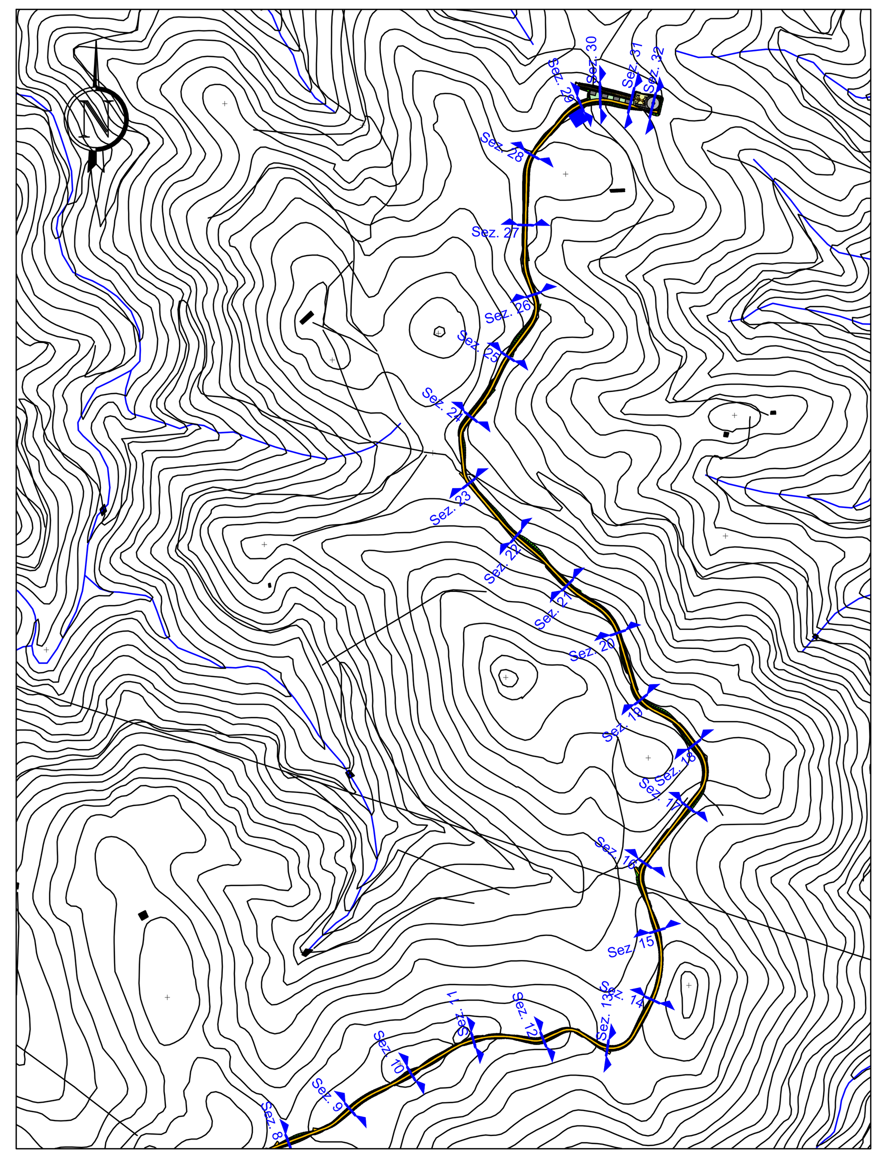

PLANIMETRIA DI INQUADRAMENTO
Scala 1:10.000

Comune di Siurgus Donigala
Comune di Selegas
Regione Sardegna

NUOVO IMPIANTO PER LA PRODUZIONE DI ENERGIA DA FONTE EOLICA "PRANU NIEDDU" NEI COMUNI DI SIURGUS DONIGALA E SELEGAS (SU)

PROGETTO DEFINITIVO - VER. 2

PROPONENTE

SIURGUS s.r.l.
Via Michelangelo Buonarroti, 39
20145 - Milano
C.F. e P.IVA 11189260968
PEC: siurgus@pec.it

OGGETTO

7 - PIAZZOLE DI CANTIERE E NUOVE VIABILITA'

AEROGENERATORE WTG010 - PIAZZOLA E VIABILITA':
SEZIONI DI PROGETTO 2/2

TIMBRI E FIRME

SRIA s.r.l.
STUDIO ROSSO INGEGNERI ASSOCIATI
VIA ROSOLINO PILO N. 11 - 10143 - TORINO
VIA IS MAGLIAS N. 178 - 09122 - CAGLIARI
TEL. +39 011 43 77 242
studiorosso@legalmail.it
info@sria.it
www.sria.it

dott. ing. Roberto SESENNA
Ordine degli Ingegneri Provincia di Torino
Posizione n.8530J
Cod. Fisc. SSN RRT 75B12 C665C

dott. ing. Luca DEMURTAS
Ordine degli Ingegneri Provincia di Cagliari
Posizione n.6062
Cod. Fisc. DMR LCU 77E10 E441L

dott. ing. Fabio AMBROGIO
Ordine degli Ingegneri di Torino
Posizione n.23B
Cod. Fisc. MBR FBA 78M03 B594K

CONSULENZA
Coordinatore e responsabile delle attività: Dott. ing. Giorgio Efisio DEMURTAS
Studio Gioed
VIA IS MIRRIONIS N. 178 - 09121 - CAGLIARI
Consulenza studi ambientali: dott. for. Piero RUBIU
SIATER s.r.l. VIA CASULA N. 7 - 07100 - SASSARI

CONTROLLO QUALITA'

DESCRIZIONE	EMISSIONE	
DATA	APR/2022	
COD. LAVORO	519/SR	
TIPOL. LAVORO	D	
SETTORE	G	
N. ATTIVITA'	07	
TIPOL. ELAB.	SZ	
TIPOL. DOC.	T	
ID ELABORATO	45	
VERSIONE	2	

REDATTO: ing. Fabio AMBROGIO
CONTROLLATO: ing. Roberto SESENNA
APPROVATO: ing. Luca DEMURTAS

SCALA: 1:250

ELABORATO
7.45

Diritti riservati ex art. 2578 C.C. - Riproduzione e consegna a terzi solo su specifica autorizzazione.