LOCALIZZAZIONE SOTTOPASSO - scala 1:500

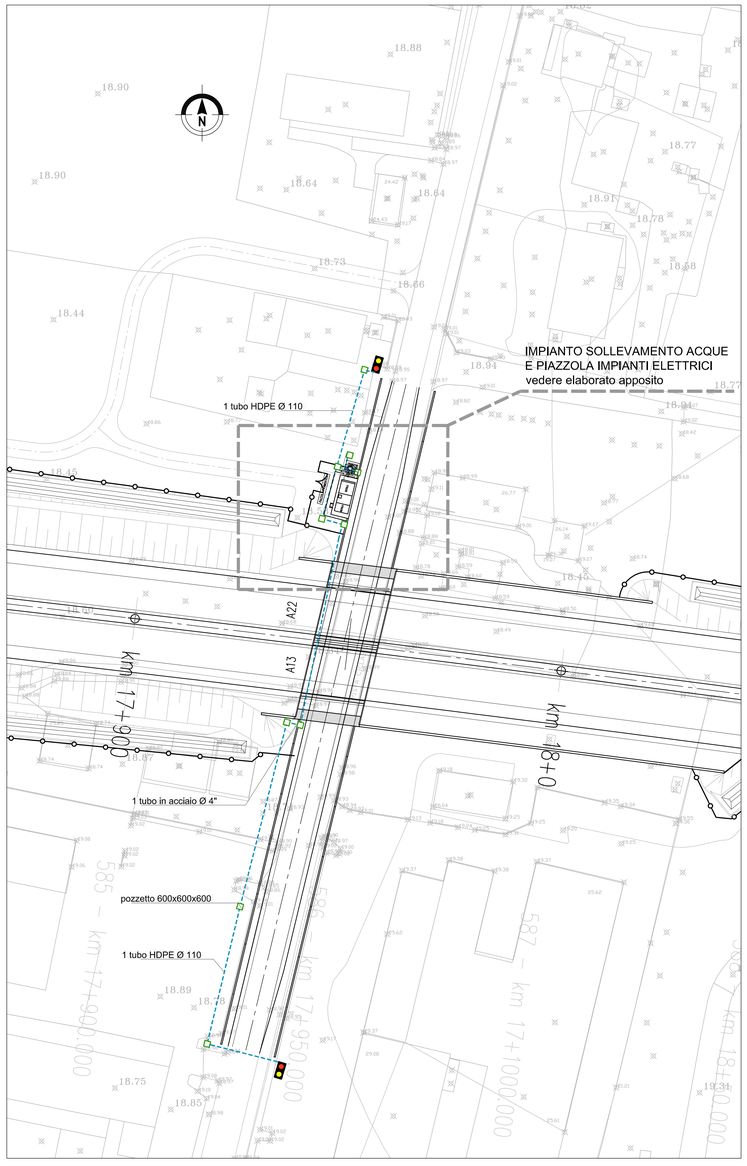

DISPOSIZIONE CORPI ILLUMINANTI SOTTOPASSO

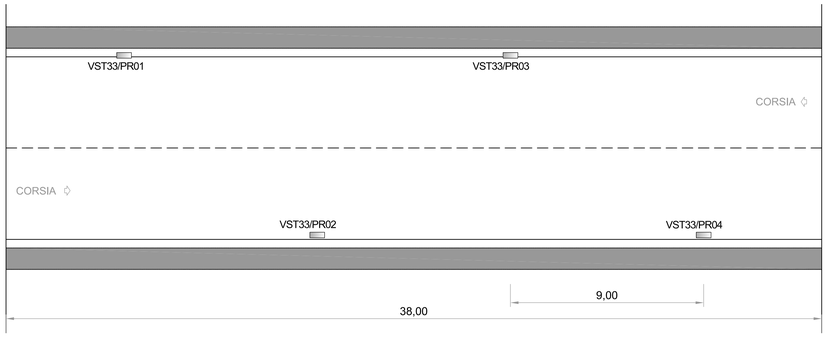

SEZIONE SUL SOTTOPASSO - scala 1:50

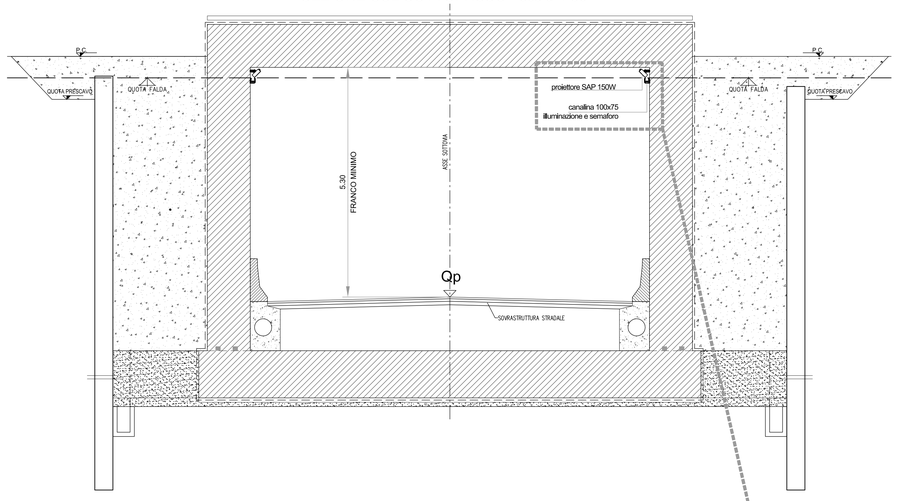

DETTAGLI AGGANCIO CORPI ILLUMINANTI

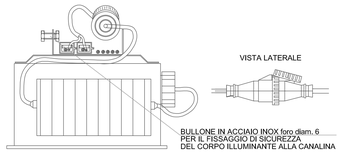

DETTAGLIO STAFFAGGIO

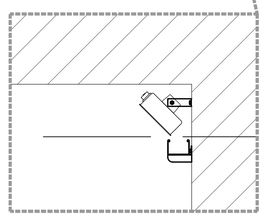

PARTICOLARE POSIZIONAMENTO PLINTO PER PALO SEMAFORICO E RELATIVO POZZETTO

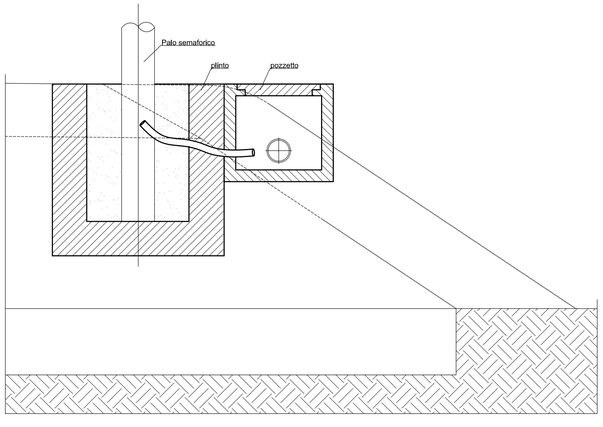

PARTICOLARI LANTERNE SEMAFORICHE E STAFFE FISSAGGIO

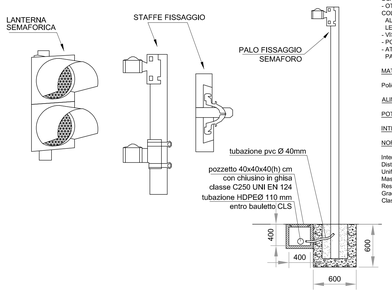

CARATTERISTICHE COSTRUTTIVE

- MODULARE AD ELEMENTI COMPONIBILI Ø200 E Ø300mm.
- SPORTELLI AD INNESTO RAPIDO E MANETTINO DI CHIUSURA A SCATTO
- OTTICA IN MONOBLOCCO COMPOSTO DA PROIETTORE A LED COLORATI,
  ALIMENTATORE ELETTRICO, DIFRATTORE DEI RAGGI LUMINOSI E LENTE IN POLICARBONATO COLORATO IN PASTA.
- VISIERE PARALLICE AD INNESTO RAPIDO
- POSSIBILITA' DI MONTAGGIO VERTICALE O ORRIZZONTALE
- ATTACCHI PER SUPPORTO A PALO, BANDIT.E PER SOSPENSIONE PALO A SBRACCIO O FUNE.

MATERIALI

Policarbonato di qualità superiore, stabilizzato UV, colorato in pasta,

ALIMENTAZIONE : Standard: 230V ca

POTENZA ASSORBITA : Luce Ø200 e Ø300mm 11W

INTENSITA' LUMINOSA : Tipica > 300cd

NORME DI RIFERIMENTO : Rispondente alla norma pr EN12368

Intensità luminosa	Classe A2/1
Distribuzione intensità luminosa	Classe W
Uniformità luminosa Lmin/Lmax	> 1:10
Massimo effetto phantom	Classe I
Resistenza all'impatto	IR1
Grado di protezione	IP55
Classe ambientale	B

PARTICOLARE POLIFORA IMPIANTO SEMAFORICO IN RILEVATO

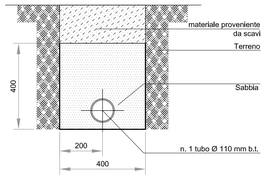

KEY-PLAN

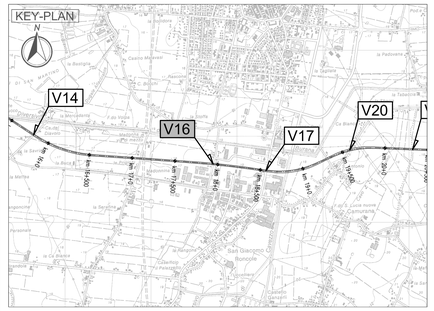

LEGENDA

proiettore SAP ottica tipo asimmetrico 150W

VSTaa/PRbb

identificativo proiettore

identificativo sottovia

ELABORATI DI RIFERIMENTO

PD_0_000_00000_0_GE_KT_01 - ELENCO NORMATIVE DI RIFERIMENTO
PD_0_000_00000_0_GE_KT_02 - VITA UTILE E CLASSI D'USO DELLE OPERE
PD_0_V00_VST00_0_OM_TP_04 - SOTTOVIA - PIAZZOLA IMPIANTO DI SOLLEVAMENTO
PD_0_V16_VST33_0_OM_CA_03 - OPERA D'ARTE - SEZIONI TRASVERSALI
PD_0_V16_VCS16_0_SD_RT_02 - RELAZIONE TECNICA DESCRITTIVA IMPIANTO DI ILLUMINAZIONE
PD_0_V16_VCS16_0_SD_RC_01 - RELAZIONE ILLUMINOTECNICA
PD_0_V16_VCS16_0_SD_RC_02 - RELAZIONE DIMENSIONAMENTO IMPIANTI ELETTRICI
PD_0_V16_VCS16_0_SD_DK_01 - SCHEMA A BLOCCHI UNIFILARE
PD_0_V16_VCS16_0_SD_PD_02 - IMPIANTI - PLANIMETRIA IMPIANTO SOLLEVAMENTO ACQUE

CARATTERISTICHE DEI MATERIALI

PER CARATTERISTICHE DEI MATERIALI VEDERE ELABORATO :
PD_0_000_00000_0_GE_TB_01 - TABELLA MATERIALI E CLASSI DI ESPOSIZIONE CALCESTRUZZO

NOTE

IL CONCEDENTE

Regione Emilia-Romagna

IL CONCESSIONARIO

ARC AUTOSTRADA REGIONALE CISPADANA

AUTOSTRADA REGIONALE CISPADANA
DAL CASELLO DI REGGIOLO-ROLO SULLA A22 AL CASELLO DI FERRARA SUD SULLA A13

CODICE C.U.P. E81B08000060009

PROGETTO DEFINITIVO

ASSE AUTOSTRADALE (COMPRENSIVO DEGLI INTERVENTI LOCALI DI COLLEGAMENTO VIARIO AL SISTEMA AUTOSTRADALE)

PROGETTAZIONE STRADALE
VIABILITA' INTERFERITA
V16 - SOTTOVIA VIA DELLA POSTA
IMPIANTI - PLANIMETRIA IMPIANTO DI ILLUMINAZIONE

IL PROGETTISTA
PIACENTINI INGEGNERI S.r.l.
Ing. Luca Piacentini
Albo Ing. Bologna n° 4152

RESPONSABILE INTEGRAZIONE PRESTAZIONI SPECIALISTICHE
Ing. Emilio Salsi
Albo Ing. Reggio Emilia n° 945

IL CONCESSIONARIO
Autostrade Regionali Cispadane S.p.A.
IL PRESIDENTE
Gualtiero Pattuzzi

REV.	DATA	DESCRIZIONE	REDAZIONE	CONTROLLO	APPROVAZIONE
G					
F					
E					
D					
C					
B					
A	17.04.2012	Emissione	Manfredini	Piacentini	Salsi

IDENTIFICAZIONE ELABORATO

NUM. PROG.	FASE	LOTTO	GRUPPO	CODICE OPERA	NRO.	TRATTO OPERA	NRO.	AMBITO	TIPO ELABORATO	PROGRESSIVO	REV.
168 4	P D	0	V 1 6	V C S 1 6		0		S D	P D	0 1	A

DATA: MAGGIO 2012
SCALA: VARIE

IL PRESENTE DOCUMENTO NON POTRA' ESSERE COPIATO, RIPRODOTTO O ALTRIMENTI PUBBLICATO, IN TUTTO O IN PARTE, SENZA IL CONSENSO SCRITTO DEL CONCEDENTE. OGNI UTILIZZO NON AUTORIZZATO SARA' PERSEGUITO A NORMA DI LEGGE
THIS DOCUMENT MAY NOT BE COPIED, REPRODUCED OR PUBLISHED, EITHER IN PART OR IN ITS ENTIRETY, WITHOUT THE WRITTEN PERMISSION OF ARCESS. CONSORTIUM. UNAUTHORIZED USE WILL BE PROSECUTED BY LAW.

scala di stampa 1:1