Firmato digitalmente da:
VIVIANA ANGELORO
ACEA ELABORI SPA
Firmato il 14/07/2022 14:43
Seriale Certificato: 446086
Valido dal 09/09/2020 al 09/09/2023
TI Trust Technologies CA

PLANIMETRIA

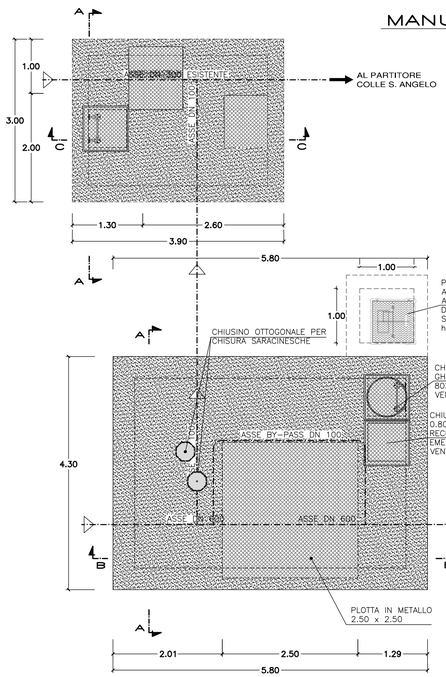

PIANTA

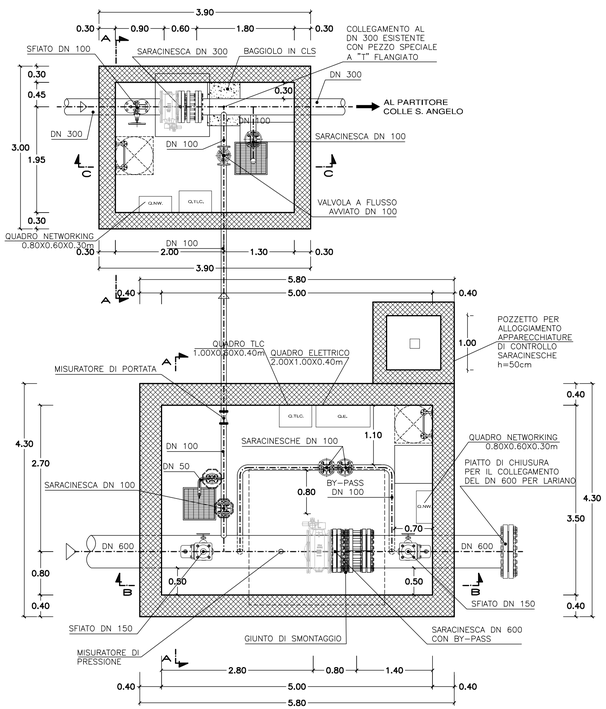

CALCESTRUZZO

DESTINAZIONE / CARATTERISTICHE	Magrone	Platee Impianti	Vasche contatto liquidi	Elevazioni/ Pilastri/Travi	-	-
Classe Rck (MPa) ≥	15	30	40	40	-	-
Classe esposizione ambientale (UNI EN11104 - UNI EN 206-1)	X0	XC2	XC4	XC2	-	-
Cemento tipo	II/B-P	II/B-P	II/B-P	II/B-P	-	-
Rapporto max acqua/cemento	CONFORME ALLA NORMATIVA VIGENTE				-	-
Contenuto min. cemento (kg/mc)					-	-
Diametro massimo inerti (mm)	25	32	32	32	-	-
Classe di consistenza	S3	S4-S5	S4-S5	S4-S5	-	-
Copriferro netto min. (mm)	-	40	40	40	-	-
Classe contenuto cloruri (Cl)	Cl 0.20	Cl 0.20	Cl 0.20	Cl 0.20	-	-

COMPATTAZIONE
Massa volumica di una carota estratta dal getto non inferiore al 97% della massa volumica dei cubetti

AGGREGATI
Conformi alla UNI EN 12620, UNI EN 13055-1, UNI 8520-1:2005 e UNI 8520-2:2005. Diametro massimo Dmax = 32 mm

STAGIONATURA
Mantenere umide le superfici del getto per almeno 3 giorni secondo i metodi previsti dalla ENV206 (o UNI9858)

IMPERMEABILIZZAZIONE
Profondita' permeazione=20mm secondo ISO7031 o DIN 1048

ARMATURE PER C.A.

CARATTERISTICHE

Tensione caratt. snervamento f_{yk}=f_{ynom} = 450MPa
Tensione caratt. rottura f_{tk}=f_{tnom} = 540MPa
$(f_t / f_y)_k$ .1.15 <1.35
$(f_y / f_{ynom})_k$ .1.25
Allungamento $(A_{gt})_k$ .7.5%
Analisi chimica di colata in accordo con t.11.3.2 & del D.M. 17.01.2018 per acciaio saldabile

PRESCRIZIONI
Sovrapp. min. barre (se non specificato) 50 diametri
Sovrapp. min. reti elettrosaldate 2 maglie

PIEGATURA BARRE

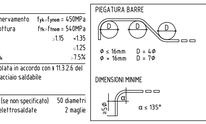

QUOTATURA BARRE

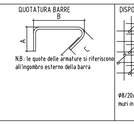

DISPOSIZIONE GANCI

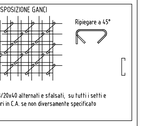

CARPENTERIA METALLICA

DESTINAZIONE / CARATTERISTICHE	OPERE PRINCIPALI	CARPENTERIA MINUTA
Tipo di acciaio	S275J0	S275J0
Riferimento normativo	UNI EN 10025	UNI EN 10025
Tensione di rottura a trazione	f_{tk}= 430MPa	f_{tk}= 430MPa
Tensione di snervamento	f_{yk}= 275MPa	f_{yk}= 275MPa
Allungamento minimo A80 (%)	≥22%	≥22%

CARATTERISTICHE BULLONI

Elemento	Materiale	Norma di riferimento
Viti	8.8 secondo UNI EN ISO 898-1:2009	UNI EN 14.399:2005: parti 3 e 4
Dadi	8.8 secondo UNI EN 20898-2:1994	
Rosette	Acciaio C50 UNI EN 10083-2:2006 temperato e rinvenuto HRC 32-40	UNI EN 14.399:2005: parti 5 e 6
Piastrine		

TIPI DI BULLONE E COPPIE SERRAGGIO
Assiemi di classe K2 - seguire indicazioni del produttore
Opere princ. **8.8**
(Tabella 4.2.XVI D.M. 17.01.2018)
N.B.: La bulloneria deve essere fornita dallo stesso produttore (cfr. p.to 4.3.1)NI EN 14.399-1)

Classe di esecuzione delle strutture metalliche secondo UNI EN 1090: EXC2

TRATTAMENTI PROTETTIVI
ZINCATURA
Ove indicato: DIN 2078, EN 10264-3, 750g/m²
VERNICIATURA
N.P.

TABELLA FORI PER BULLONI

Simb. graf.	Diam. bull.	Diam. foro Norm.	Diam. foro Spec.	Simb. graf.	Diam. bull.	Diam. foro Norm.	Diam. foro Spec.	Simb. graf.	Diam. bull.	Diam. foro Norm.	Diam. foro Spec.
●	M10	11	12	◆	M18	19	20	◆	M27	28.5	29
◆	M12	13	14	◆	M20	21	22	◆	M30	31.5	32
◆	M14	15	16	◆	M22	23.5	24				
◆	M16	17	18	◆	M24	25.5	26				

BULLONE TIPO

CLASSE DI RESISTENZA VITI E DADI

CLASSE	8.8
fyb (MPa)	640
fnb (MPa)	800

RIF. NORM.: UNI EN ISO 898-1:2009

SALDATURE

A COMPLETA PENETRAZIONE - T ≤ 6mm

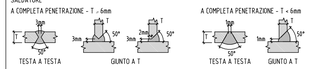

TESTA A TESTA GIUNTO A T

A COMPLETA PENETRAZIONE - T > 6mm

TESTA A TESTA GIUNTO A T

A CORDONE D'ANGOLO

z = 1.1min
a = 0.7 1min

PRESCRIZIONI GENERALI

- VERIFICARE TUTTE LE MISURE IN CANTIERE
- VERIFICARE TUTTE LE MISURE CON IL PROGETTO ARCHITETTONICO
- VERIFICARE LE MISURE SUL POSTO PRIMA DI EFFETTUARE L'ORDINATIVO DEI MATERIALI
- NELLE RIPRESE DI GETTO USARE SEMPRE PRIMER EPOSSIDICO FRESCO SU FRESCO
- I FIORETTI INGHISATI CON RESINA E I TASSELLI CHIMICI VERRANNO POSTI IN OPERA SECONDO LE PRESCRIZIONI DEL PRODUTTORE DELLE RESINE NELLE CONDIZIONI AMBIENTALI IDONEE E PREVIA PERFETTA PULIZIA DEL FORO
- PROVE SUI MATERIALI E SULLE OPERE A DISCREZIONE DELLA D.L. SECONDO NORMATIVA VIGENTE E C.S.A. LL.PP.

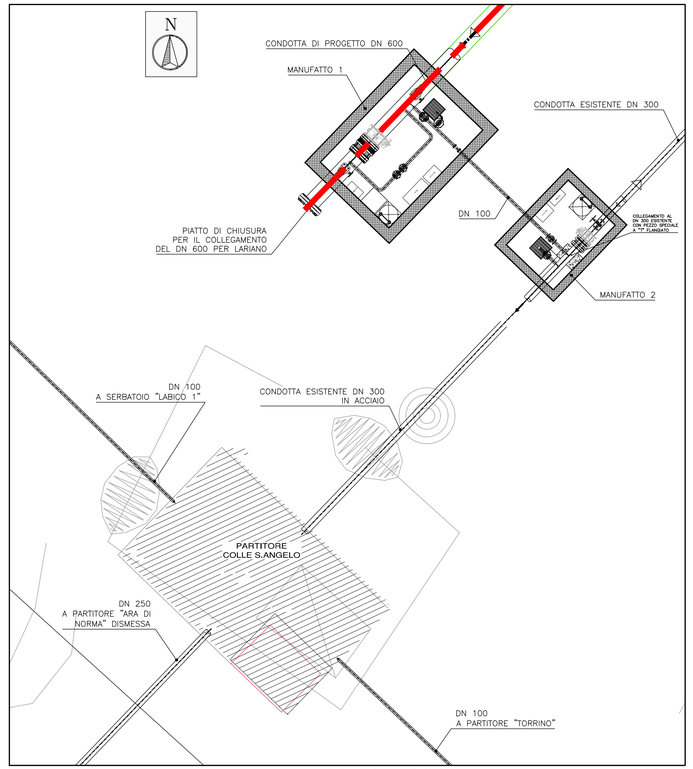

STRALCIO PLANIMETRICO
scala 1:100

TABELLA INCIDENZE ARMATURE

spessore elemento [cm]	incidenza armature [kg/m³]
50	100
40	115
30	150
20	150

MANUFATTO 2

SEZIONE A-A

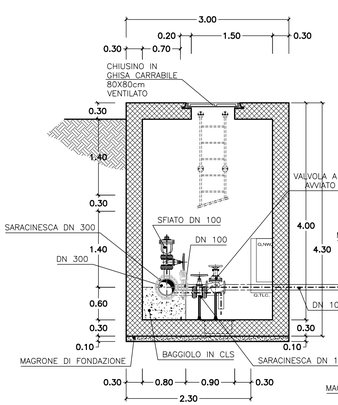

MANUFATTO 1

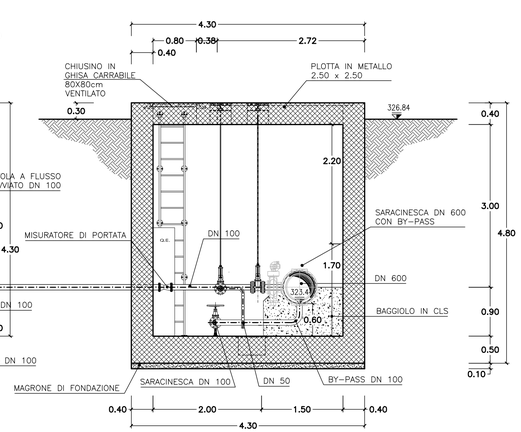

MANUFATTO 1

SEZIONE B-B

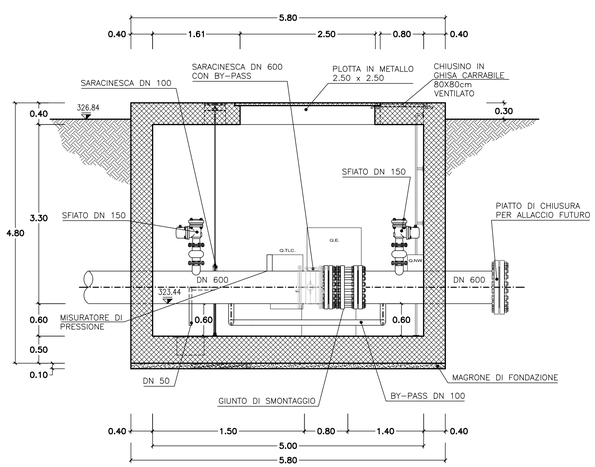

MANUFATTO 2

SEZIONE C-C

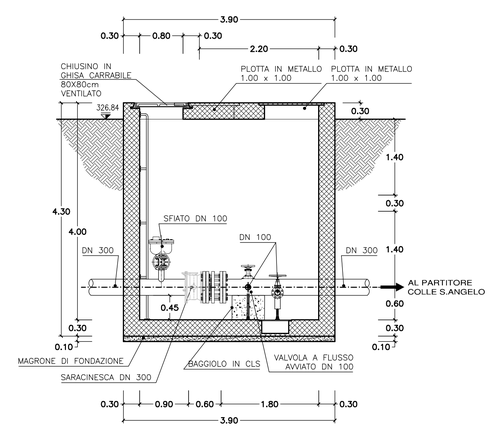

scala 1:50

PRESIDENZA DEL CONSIGLIO DEI MINISTRI

MESSA IN SICUREZZA DEL SISTEMA ACQUEDOTTISTICO
DEL PESCHIERA PER L'APPROVVIGIONAMENTO IDRICO
DI ROMA CAPITALE E DELL'AREA METROPOLITANA

IL COMMISSARIO STRAORDINARIO ING. PhD MASSIMO SESSA

SUB COMMISSARIO ING. MASSIMO PATERNOSTRO

ACEA ATO 2 SPA

IL RESPONSABILE DEL PROCEDIMENTO
Ing. PhD Alessia Delle Site

SUPPORTO AL RESPONSABILE DEL PROCEDIMENTO
Dott. Avv. Vittorio Gennari
Sig.ra Claudia Iacobelli
Ing. Barnaba Paglia

ELABORATO
A246PDS D022 2

COD. AT02 ASI1060Z

Firmato digitalmente da: ALESSIA DELLE SITE
Data: 14/07/2022 14:54:25
Serial#: 5d0d2

DATA	MAGGIO 2022	SCALA	VARIE

Progetto di sicurezza e ammodernamento dell'approvvigionamento della città metropolitana di Roma "Messa in sicurezza e ammodernamento del sistema idrico del Peschiera", L.n.108/2021, ex DL n.77/2021 art. 44 Allegato IV

AGG. N.	DATA	NOTE	FIRMA
1	06/22	AGGIORNAMENTO ELABORATI UVP	
2	07/22	AGGIORNAMENTO ELABORATI CSLLPP	
3			
4			
5			
6			

Sottoprogetto
CONDOTTA MONTE CASTELLONE – COLLE S.ANGELO (VALMONTONE)
(con il finanziamento dell'Unione europea – Next Generation EU)

European Union

PROGETTO DI FATTIBILITÀ TECNICA ED ECONOMICA
CUP G91B21000060460002

MANUFATTO DI COLLEGAMENTO
AL PARTITORE COLLE S. ANGELO –
PIANTE E SEZIONI

TEAM DI PROGETTAZIONE

RESPONSABILE PROGETTAZIONE
Ing. Angelo Marchetti
CAPO PROGETTO
Ing. Viviana Angeloro
IDRAULICA
Ing. Eugenio Benedini
GEOLOGIA E IDROGEOLOGIA
Geol. Stefano Tozzi
GEOTECNICA E STRUTTURE
Ing. Angelo Marchetti
ASPETTI AMBIENTALI
Ing. PhD Nicoletta Sfracapulursi
ATTIVITA' TECNICHE DI SUPPORTO
Geom. Stefano Franciosi
ATTIVITA' PATRIMONIALI
Geom. Fabio Pompei

Hanno collaborato:
Ing. Geol. Eliseo Paolini
Ing. Matteo Batticelli
Ing. Eleonora Accorsi
Ing. Francesca Giorgi
Paes. Fabiola Gennaro
Ing. Marco Iannucci
Ing. Claudio Lorusso
Ing. Raffaele Maiorano
Geol. PhD Paolo Caporossi
Geol. Filippo Arsie
Ing. Valentina Peragine
Geom. Mirco Firinu
Arch. Simone Nicastro