PIANTA

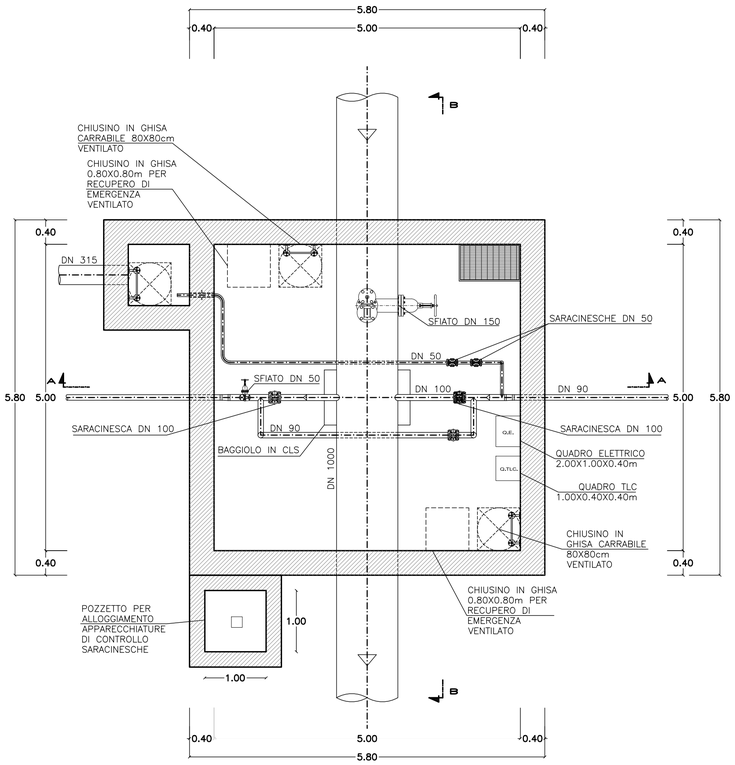

PIANTA COPERTURA

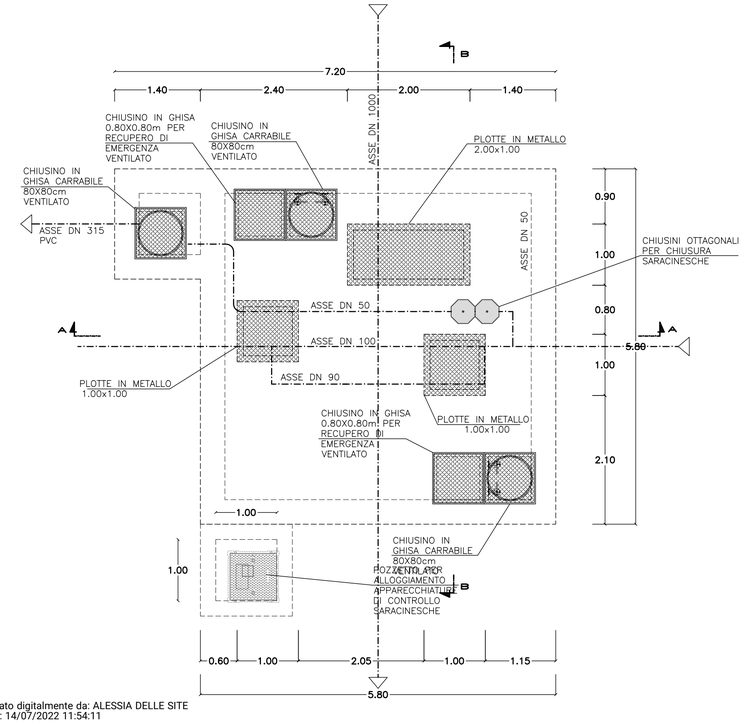

Firmato digitalmente da: ALESSIA DELLE SITE
Data: 14/07/2022 11:54:11

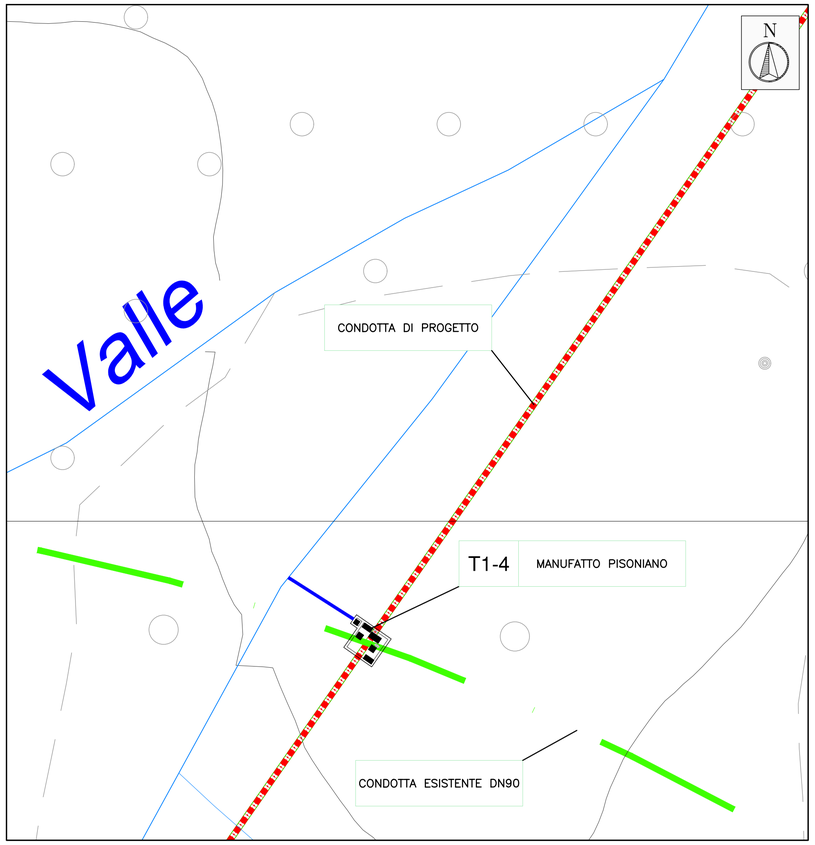

TABELLA INCIDENZE ARMATURE

spessore elemento [cm]	incidenza armature [kg/m³]
50	100
40	115
30	150
20	150

SEZIONE A-A

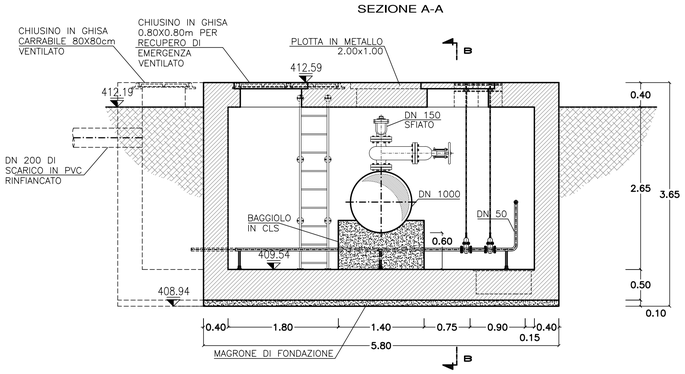

SEZIONE B-B

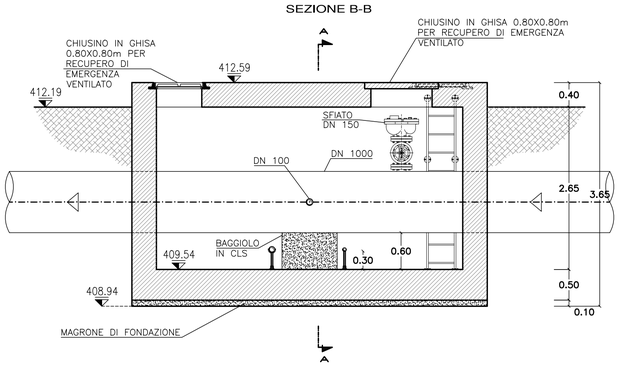

PRESIDENZA DEL CONSIGLIO DEI MINISTRI

MESSA IN SICUREZZA DEL SISTEMA ACQUEDOTTISTICO DEL PESCHIERA PER L'APPROVVIGIONAMENTO IDRICO DI ROMA CAPITALE E DELL'AREA METROPOLITANA

IL COMMISSARIO STRAORDINARIO ING. PhD MASSIMO SESSA

SUB COMMISSARIO ING. MASSIMO PATERNOSTRO

ACEA ATO 2 SPA

IL RESPONSABILE DEL PROCEDIMENTO
Ing. PhD Alessia Delle Site

SUPPORTO AL RESPONSABILE DEL PROCEDIMENTO
Dott. Avv. Vittorio Gennari
Sig.ra Claudia Iacobelli
Ing. Barnaba Paglia

ELABORATO
A246PDS D025 0

COD. ATO2 ASI10607

DATA LUGLIO 2022 | SCALA 1:50

AGG. N.	DATA	NOTE	FIRMA
1			
2			
3			
4			
5			
6			

Progetto di sicurezza e ammodernamento dell'approvvigionamento della città metropolitana di Roma
"Messa in sicurezza e ammodernamento del sistema idrico del Peschiera",
L.n.108/2021, ex DL n.77/2021 art. 44 Allegato IV

Sottoprogetto
CONDOTTA MONTE CASTELLONE – COLLE S.ANGELO (VALMONTONE)
(con il finanziamento dell'Unione europea – Next Generation EU)

PROGETTO DI FATTIBILITÀ TECNICA ED ECONOMICA
CUP G91B2100006460002

MANUFATTO PISONIANO – PIANTE E SEZIONI

TEAM DI PROGETTAZIONE

RESPONSABILE PROGETTAZIONE
Ing. Angelo Marchetti

CAPO PROGETTO
Ing. Viviana Angeloro

IDRAULICA
Ing. Eugenio Benedini

GEOLOGIA E IDROGEOLOGIA
Geol. Stefano Tosti

GEOTECNICA E STRUTTURE
Ing. Angelo Marchetti

ASPETTI AMBIENTALI
Ing. PhD Nicoletta Stracqualursi

ATTIVITA' TECNICHE DI SUPPORTO
Geom. Stefano Franciosi

ATTIVITA' PATRIMONIALI
Geom. Fabio Pompei

Hanno collaborato:
Ing. Geol. Eliseo Paolini
Ing. Matteo Botticelli
Ing. Eleonora Accorsi
Ing. Francesca Giorgi
Paes. Fabiola Gennaro
Ing. Marco Iannucci
Ing. Claudio Lorusso
Ing. Raffaele Maiorano
Geol. PhD Paolo Caporossi
Geol. Filippo Arsie
Ing. Valentina Peragine
Geom. Mirco Firinu
Arch. Simone Nicastro