Firmato digitalmente da
Pablo Miguel Otin Pintado
CN = Pablo Miguel Otin Pintado
C = IT

Firmato digitalmente da
MICHELE RESTAINO
C = IT

STRUTTURE PER MODULI FTV DEL TIPO AD INSEGUITORE MONOASSIALE - DA 2 STRINGHE DA 32 MODULI

Vista in pianta - Scala 1:100

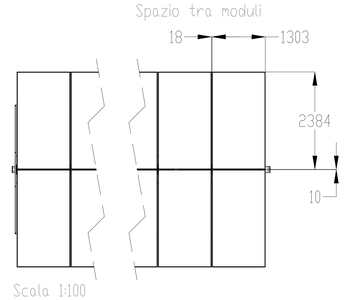

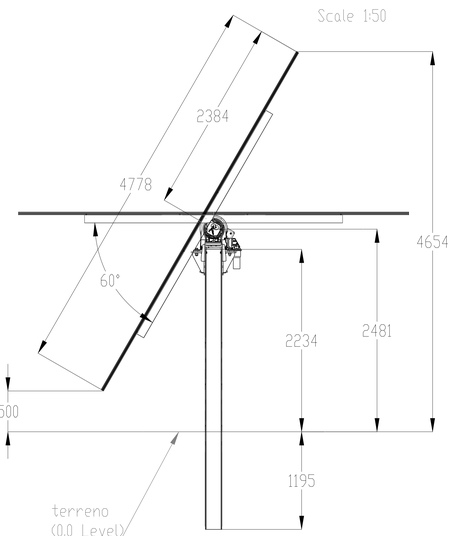

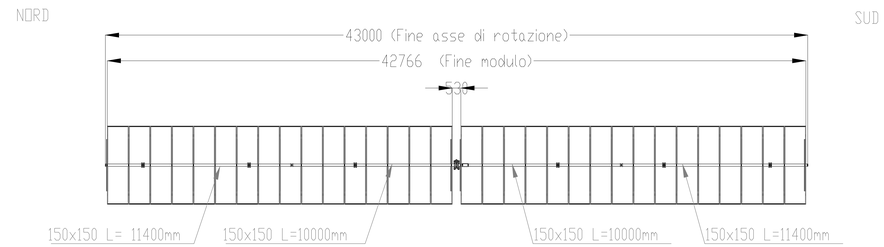

STRUTTURE PER MODULI FTV DEL TIPO AD INSEGUITORE MONOASSIALE

Vista in prospetto - Scala 1:25

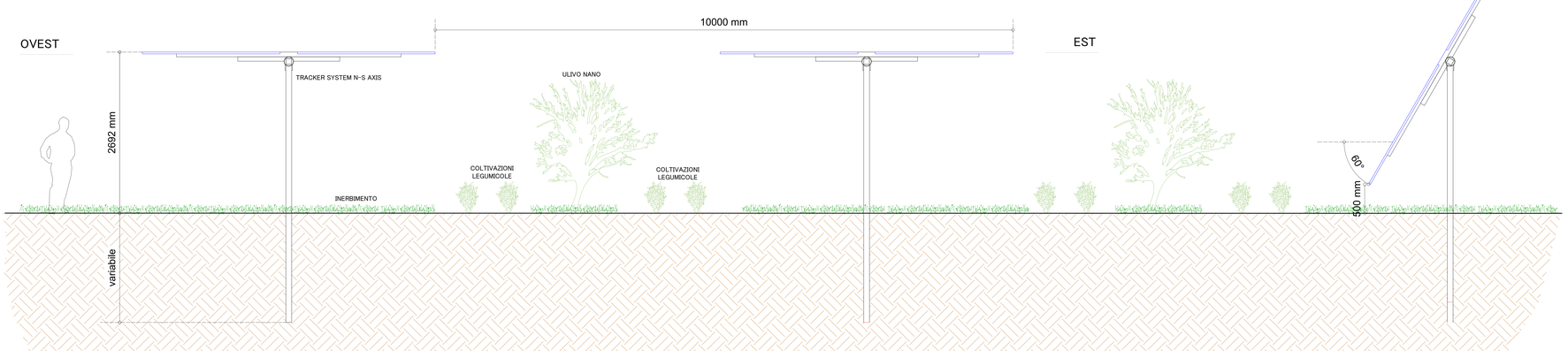

MODULO FOTOVOLTAICO

CANADIAN-SOLAR - BuHiKu7 CS7N-635MB-AG

ENGINEERING DRAWING (mm)

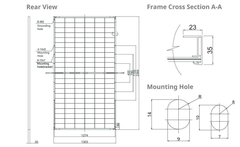

ELECTRICAL DATA | STC*

		Nominal Max. Power (Pmax)	Opt. Operating Voltage (Vmp)	Opt. Operating Current (Imp)	Open Circuit Voltage (Voc)	Short Circuit Current (Isc)	Module Efficiency
CS7N-635MB-AG		635 W	36.7 V	17.31 A	44.4 V	18.27 A	20.4%
Bifacial Gain**	5%	667 W	36.7 V	18.18 A	44.4 V	19.18 A	21.5%
	10%	699 W	36.7 V	19.05 A	44.4 V	20.10 A	22.5%
	20%	762 W	36.7 V	20.77 A	44.4 V	21.92 A	24.5%

CS7N-650MB-AG / I-V CURVES

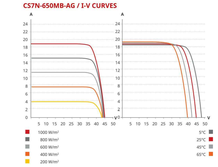

ELECTRICAL DATA | NMOT*

	Nominal Max. Power (Pmax)	Opt. Operating Voltage (Vmp)	Opt. Operating Current (Imp)	Open Circuit Voltage (Voc)	Short Circuit Current (Isc)
CS7N-635MB-AG	475 W	34.3 V	13.86 A	41.9 V	14.73 A

ELECTRICAL DATA

Operating Temperature	-40°C ~ +85°C
Max. System Voltage	1500 V (IEC) or 1000 V (IEC)
Module Fire Performance	CLASS C (IEC61730)
Max. Series Fuse Rating	35 A
Application Classification	Class A
Power Tolerance	0 ~ + 10 W
Power Bifaciality*	70 %

* Power Bifaciality = $P_{max_{rear}}$ / $P_{max_{front}}$, both $P_{max_{rear}}$ and $P_{max_{rear}}$ are tested under STC, Bifacial Tolerance: ± 5 %

MECHANICAL DATA

Specification	Data
Cell Type	Mono-crystalline
Cell Arrangement	132 [2 x (11 x 6)]
Dimensions	2384 × 1303 × 35 mm (93.9 × 51.3 × 1.38 in)
Weight	39.4 kg (86.9 lbs)
Front / Back Glass	2.0 mm heat strengthened glass
Frame	Anodized aluminium alloy
J-Box	IP68, 3 diodes
Cable	4.0 mm² (IEC)
Cable Length (Including Connector)	460 mm (18.1 in) (+) / 340 mm (13.4 in) (-) or customized length*
Connector	T4 series or H4 UTX or MC4-EVO2
Per Pallet	30 pieces
Per Container (40' HQ)	480 pieces

* For detailed information, please contact your local Canadian Solar sales and technical representatives.

TEMPERATURE CHARACTERISTICS

Specification	Data
Temperature Coefficient (Pmax)	-0.35 % / °C
Temperature Coefficient (Voc)	-0.27 % / °C
Temperature Coefficient (Isc)	0.05 % / °C
Nominal Module Operating Temperature	41 ± 3°C

PARTNER SECTION

1	PROGETTO REV 00	MR	11/21
Rev.	DESCRIZIONE E REVISIONE	Sign. / Date	Firma

GVC
Via della Pineta 1 - 85100 - Potenza
Tel. +39 0971 1950111
www.gvc-srl.it - info@gvc-srl.it
gpec@pec.gvc-srl.it
P.I.C.F. 01197510764
Collaboratori:
Dott. Ing. Nicola Lacanna
Collaboratori GVC: i.e. per il progetto:
Dott. Ing. Giuseppe Lacanna (Elettrico)
Dott. Ing. Carlo Bellantoni
Dott. Ing. Angelo Lacanna
PROGETTAZIONE

Nuovo Allamlde soc. coop. a r.l.
Via della Pineta snc - 85100 - Potenza
tel/fax +39 0971 1950111
www.gruppoallamlde@nuovoallamlde.com
info@nuovoallamlde.com
gpec: 01197510764
P.I.C.F. 01197510764
Collaboratore per il progetto:
gpec: Fulvio Lacanna (ELETTRICO)
DESIGN

Dott. Antonio Bruscello
Piazza Matteo da Gesualdo 27 - 85100 - Potenza
cell/tel: 3774334444 e 0971 1950111
Dott. Antonio Bruscello
ORDINE DEGLI INGEGNERI
PROVINCIA DI POTENZA
Ing. Antonio Bruscello
n. 1 - Sezione A
Iscrizione all'Albo
n. 2 - Sezione B
Iscrizione all'Albo
ARCHITETTURA

Dott. ngr. Paolo Castelli
Viale Crispi Rosa 20 - 85100 - Potenza
email: paolo.castelli@ingpec.eu
Partita Iva: 01197510764
STRUTTURA

Committente:
AMBRA SOLARE 17 s.r.l.
Via XX Settembre n.1 - 00187 ROMA, Italia
Capitale Sociale Euro 10.000,00 i.v.
C.F. e P.IVA 16824251001
(SOCIETÀ DEL GRUPPO POWERTIS s.r.l.)

POWERTIS s.r.l.
Via Tevere, 41 - 00198 ROMA, Italia
www.powertis.com
Powertis

Comune:
COMUNE DI CIRACO (MT)

Opera:
PROGETTO PER LA REALIZZAZIONE DI UN IMPIANTO AGRIVOLTAICO FOTOVOLTAICO ESTENSIVO NOMINALE PARI A 19.594,08 kWp DENOMINATO "SERRA CARUSO MORI" - LOCALITÀ MEL, COMUNE DI CIRACO (MT) - REGIONE BASILICATA

COD. RIF	G139/23/A01/PD	
ELABORATO	FILE	
Categoria	N.	
PD	Scala	VARIE

Tavola:
PROGETTO DEFINITIVO
DISEGNI ARCHITETTONICI PANNELLI E PARTICOLARI SISTEMI DI ANCORAGGIO

A.12.b.9

Vietato eseguire o fare eseguire disegni o schizzi tratti dal presente elaborato senza preventiva autorizzazione scritta