PROGETTO

SFIATI

PIANTA

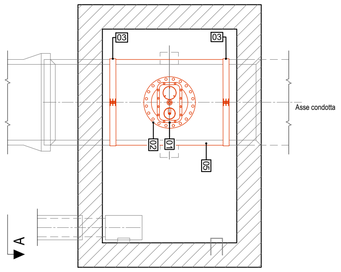

SEZIONE A-A

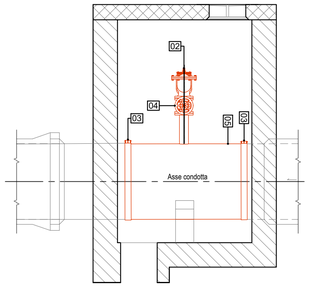

SCARICHI

PIANTA

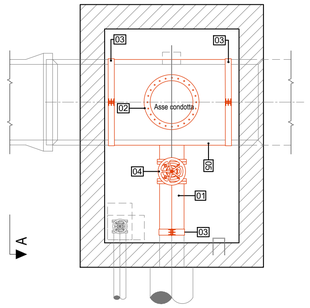

SEZIONE A-A

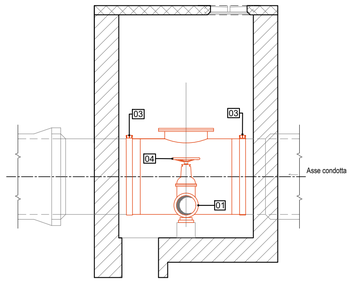

LEGENDA MATERIALI SFIATI	
N°	DESCRIZIONE
01	SFIATO AUTOMATICO A TRE FUNZIONI DN 150 PN 16
02	PIATTO DI CHIUSURA DN 600 PN 16
03	GIUNTO TIPO "STRAUB"
04	SARACINESCA A CORPO PIATTO CUNEO GOMMATO DN 150 PN 16
05	NUOVO RACCORDO A T

LEGENDA MATERIALI SCARICHI	
N°	DESCRIZIONE
01	CONDOTTA DN 400 PN 16
02	PIATTO DI CHIUSURA DN 600 PN 16
03	GIUNTO TIPO "STRAUB"
04	SARACINESCA A CORPO PIATTO CUNEO GOMMATO DN 450 PN 16
05	NUOVO RACCORDO A T

DEMOLIZIONI

PIANTA

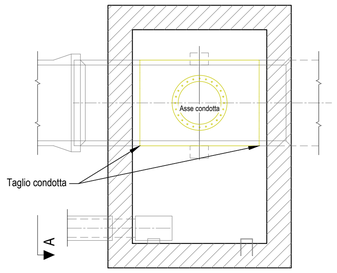

SEZIONE A-A

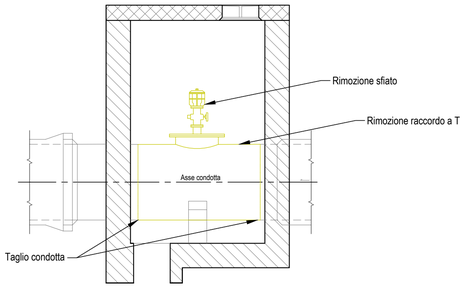

PIANTA

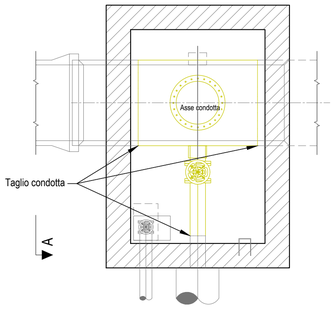

SEZIONE A-A

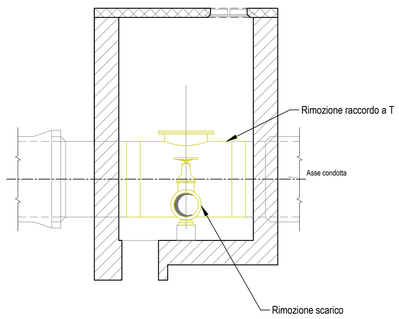

STATO DI FATTO

PIANTA

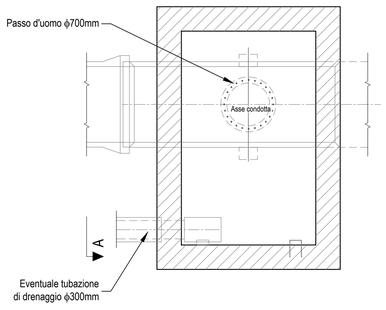

SEZIONE A-A

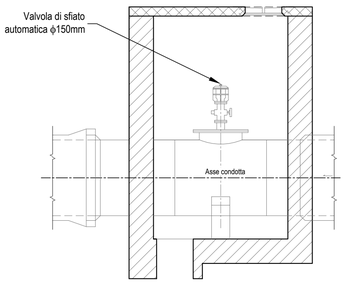

PIANTA

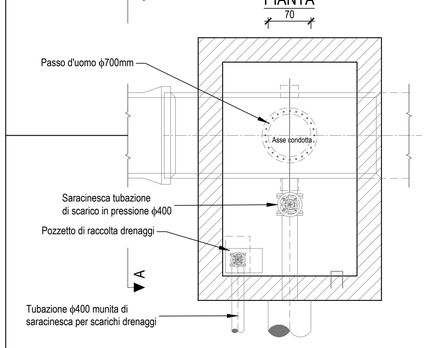

SEZIONE A-A

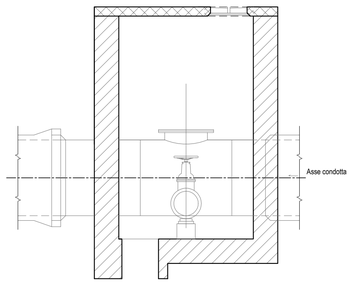

Finanziato dall'Unione europea
NextGenerationEU

ENAS
Ente acque della Sardegna

REGIONE AUTÒNOMA DE SARDIGNA
REGIONE AUTONOMA DELLA SARDEGNA

Piano Nazionale di Ripresa e Resilienza "Next Generation Italia" (PNRR) Missione 1 - Componente 1 - Investimento 2.2

L186: "Interventi di manutenzione straordinaria con sostituzione e/o risanamento strutturale di diversi tratti degli acquedotti "Coghinas I" e "Coghinas II", nei comuni di S. Maria Coghinas, Valledoria, Castelsardo, Sorso, Sassari e Porto Torres

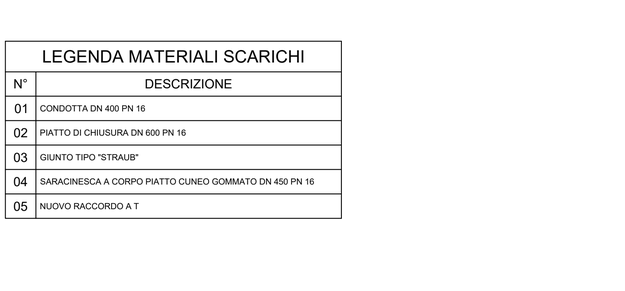

I PROGETTISTI:

Lombardi

Lombardi

ALPINA

VALDEMARIN

Ing. Marcello Ligas
Piazza chiesa, 19
09048 Sinnai

Geol. Domenico Praticò
Corso Giovanni Pascoli, 25
07100 Sassari

Archeol. Andrea Lecca
Via F.lli Cervi, 17
09048 Sinnai

RUP
Ing. Fernando Mura
firmato digitalmente da: FERNANDO MURA
Data: 04.07.2022 13:21:40
GMT+01:00

DEC
Geom. Sebastiano Sau
Sebastiano Sau
08.07.2022 17:17:50
GMT+00:00

CUP
I87D20000010002

CIG
8745341B2

Valutazione preliminare ai sensi art. 6 comma 9 D. Lgs 152/06

TITOLO ELABORATO

TIPOLOGICI INTERVENTI

Sostituzione apparecchiature idrauliche camerette

SCALA 1:50

FOGLIO A1

FASE	LIVELLO	LINEA	INTERVENTO	TIPO DOCUMENTO	PROGRESSIVO	REV.	CODIFICA
PSV	CO	000	STZ	D	02	00	PSV_CO_000_STZ_D_02_00

AGGIORNAMENTI:

REV.	DATA	DESCRIZIONE	REDATTO	CONTROLL.	APPROV.
0	30/06/2022	EMISSIONE	GD'Avino	EMazzella	JTarchiani

TARCHIANI JACOPO
04.07.2022 13:58:01
GMT+01:00