BARRIERE DI CANTIERE

COMPOSIZIONE BARRIERE ANTIUMORE DA CANTIERE

MODULO PANNELLO

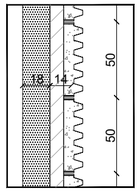

COMPOSIZIONI DELLA BARRIERA IN PIMIA IN FUNZIONE DELL'ALTEZZA:

- C — PANNELLO CORONAMENTO 0.20 m
- F — PANNELLO FONOASSORBENTE DA 0.50 m
- B — PANNELLO DI BASE DA 0.80 m

COMPOSIZIONE BARRIERE ANTIRUMORE

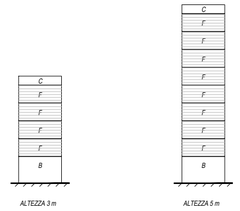

SEZIONE TIPOLOGICA MURO

TIPOLOGICO
BARRIERA ANTIRUMORE h=3m

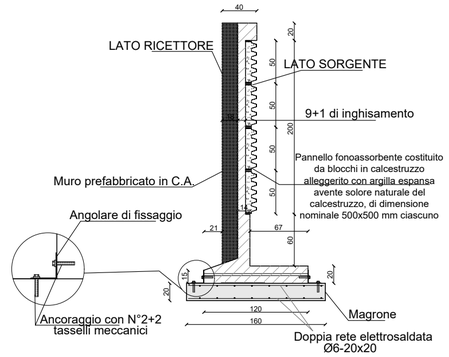

PROSPETTO POSTERIORE

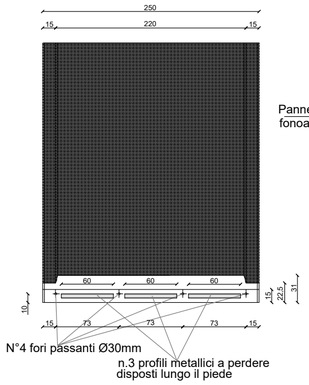

PROSPETTO ANTERIORE

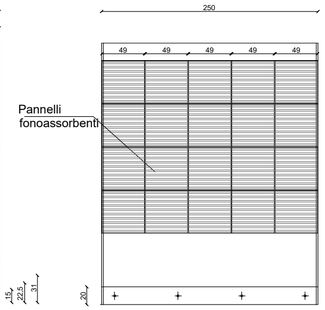

SEZIONE TIPOLOGICA MURO

TIPOLOGICO
BARRIERA ANTIRUMORE h=5m

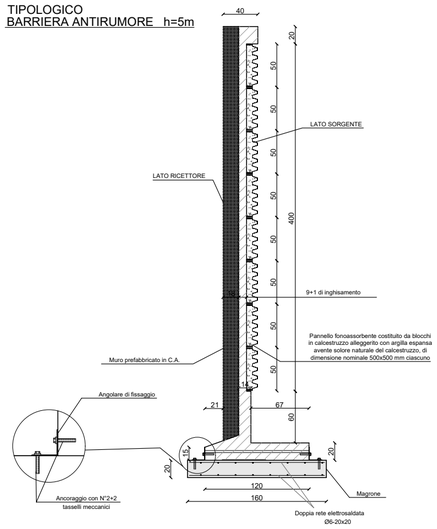

PROSPETTO POSTERIORE

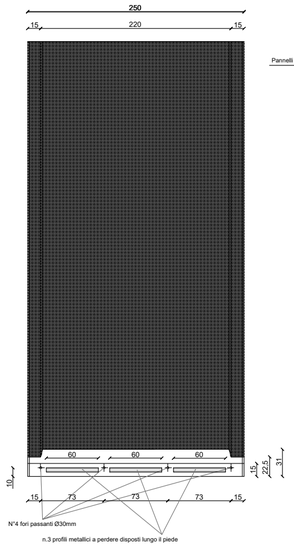

PROSPETTO ANTERIORE

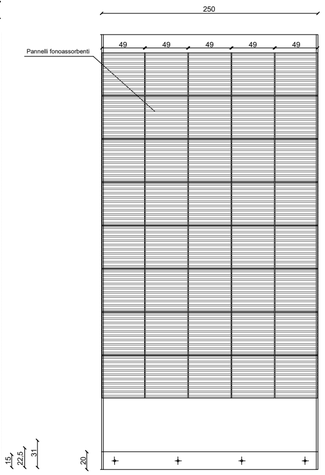

NOTA BENE :

LE DIMENSIONI DEI PANNELLI E LE RELATIVE CONNESSIONI AI MONTANTI RIPORTATE SUGLI ELABORATI GRAFICI SONO PURAMENTE INDICATIVE; SARÀ CURA E ONERE DELL'APPALTATORE, UNA VOLTA DEFINITO IL PRODUTTORE, FORNIRE LE VERIFICHE DEGLI STESSI CONFORMEMENTE A QUANTO INDICATO NELLE SUDDETTE PRESCRIZIONI E FORNIRNE GLI ELABORATI DI DETTAGLIO PRIMA DELLA LORO MESSA IN OPERA.

COMMITTENTE:

RFI RETE FERROVIARIA ITALIANA
GRUPPO FERROVIE DELLO STATO ITALIANE

PROGETTAZIONE:

ITALFERR
GRUPPO FERROVIE DELLO STATO ITALIANE

S.O. GEOLOGIA TECNICA, DELL'AMBIENTE E DEL TERRITORIO

PROGETTO DI FATTIBILITA' TECNICA ED ECONOMICA

LINEA COSENZA - PAOLA / S. LUCIDO
NUOVA LINEA AV SALERNO – REGGIO CALABRIA
RADDOPPIO COSENZA - PAOLA / S. LUCIDO

PROGETTO AMBIENTALE DELLA CANTIERIZZAZIONE
Tipologico barriera antirumore/antipolvere di cantiere

SCALA:

COMMESSA	LOTTO	FASE	ENTE	TIPO DOC.	OPERA/DISCIPLINA	PROGR.	REV.
RC1C	03	R	69	PZ	CA0000	001	A

Rev.	Descrizione	Redatto	Data	Verificato	Data	Approvato	Data	Autorizzato Data
A	Emissione esecutiva	ATI Sintagma - Ambiente MPA - Tunnel Consult Francesca Tamburini	Dicembre 2021	F. Amoroso C. Marcucci	Dicembre 2021	I.D'Amore	Dicembre 2021	S. Padulosi Dicembre 2021

ITALFERR S.p.A.
Ing. Padulosi Sara
Ordine degli Ingegneri di Roma
n. 25827 sez. A

File:RC1C03R69PZCA0000001A

n. Elab.: