PIANTA IMPALCATO METALLICO (VISTA PIATTABANDE SUPERIORI)
CARPENTERIA
SCALA 1:200

PROFILO CASSONE SX
CARPENTERIA
SCALA 1:200

INTERASSE IRRIGIDIMENTI: 1000, 4290, 3500, 350, 350, 350, 350, 350, 350, 350, 350, 350, 350, 350, 567.6, 482.4, 350, 350, 350, 350, 350, 350, 350, 350, 350, 350, 350, 350, 350, 417.5, 282.5, 350, 350 … 350, 350, 350, 350, 350, 350, 350, 350, 350, 350, 429.3, 100

	7050	7000	13000	13000	12000	10000	13000	13000	10000	12000	10000	13000
NUMERAZIONE CONCI	CONCIO 1a	CONCIO 1b	CONCIO 2	CONCIO 3	CONCIO 4	CONCIO 5	CONCIO 6	CONCIO 7	CONCIO 8	CONCIO 9	CONCIO 10	CONCIO 11
PIATTABANDE SUPERIORI	900x20	900x20	900x20	1200x55	1600x70	1200x55	900x20	900x20	1200x55	1600x70	1200x55	900x20
ANIME	14	14	14	16	22	16	14	14	16	22	16	14
PIATTABANDA INFERIORE	20	20	20	20	35	20	20	20	20	35	20	20

	13000	10000	12000	10000	13000	13000	10000	12000	13000	13000	7000	7050
NUMERAZIONE CONCI	CONCIO 12	CONCIO 13	CONCIO 14	CONCIO 15	CONCIO 16	CONCIO 17	CONCIO 18	CONCIO 19	CONCIO 20	CONCIO 21	CONCIO 22a	CONCIO 22b
PIATTABANDE SUPERIORI	900x20	1200x55	1600x70	1200x55	900x20	900x20	1200x55	1600x70	1200x55	900x20	900x20	900x20
ANIME	14	16	22	16	14	14	16	22	16	14	14	14
PIATTABANDA INFERIORE	20	20	35	20	20	20	20	35	20	20	20	20

PROFILO CASSONE DX
CARPENTERIA
SCALA 1:200

INTERASSE IRRIGIDIMENTI: 1000, 4270, 3500, 350, 350, 350, 350, 350, 350, 350, 350, 350, 350, 350, 572.6, 477.3, 350, 350, 350, 350, 350, 350, 350, 350, 350, 350, 350, 350, 350, 422.9, 277.1, 350, 350, 350, 350, 350, 350, 350, 350, 350, 350, 350, 350, 350, 350, 350, 350, 350, 350, 270, 430, 350, 350, 350, 350, 350, 350, 350, 350, 350, 350, 350, 350, 350, 350, 350, 466.1, 583.9, 350, 350, 350, 350, 350, 350, 350, 350, 350, 350, 350, 410.7, 120

	7050	7000	13000	13000	12000	10000	13000	13000	10000	12000	10000	13000
NUMERAZIONE CONCI	CONCIO 1a	CONCIO 1b	CONCIO 2	CONCIO 3	CONCIO 4	CONCIO 5	CONCIO 6	CONCIO 7	CONCIO 8	CONCIO 9	CONCIO 10	CONCIO 11
PIATTABANDE SUPERIORI	900x20	900x20	900x20	1200x55	1600x70	1200x55	900x20	900x20	1200x55	1600x70	1200x55	900x20
ANIME	14	14	14	16	22	16	14	14	16	22	16	14
PIATTABANDA INFERIORE	20	20	20	20	35	20	20	20	20	35	20	20

	13000	10000	12000	10000	13000	13000	10000	12000	13000	13000	7000	7050
NUMERAZIONE CONCI	CONCIO 12	CONCIO 13	CONCIO 14	CONCIO 15	CONCIO 16	CONCIO 17	CONCIO 18	CONCIO 19	CONCIO 20	CONCIO 21	CONCIO 22a	CONCIO 22b
PIATTABANDE SUPERIORI	900x20	1200x55	1600x70	1200x55	900x20	900x20	1200x55	1600x70	1200x55	900x20	900x20	900x20
ANIME	14	16	22	16	14	14	16	22	16	14	14	14
PIATTABANDA INFERIORE	20	20	35	20	20	20	20	35	20	20	20	20

SEZIONE TIPO IN CORRISPONDENZA IRRIGIDIMENTI VERTICALI INTERMEDI
CARPENTERIA
SCALA 1:50

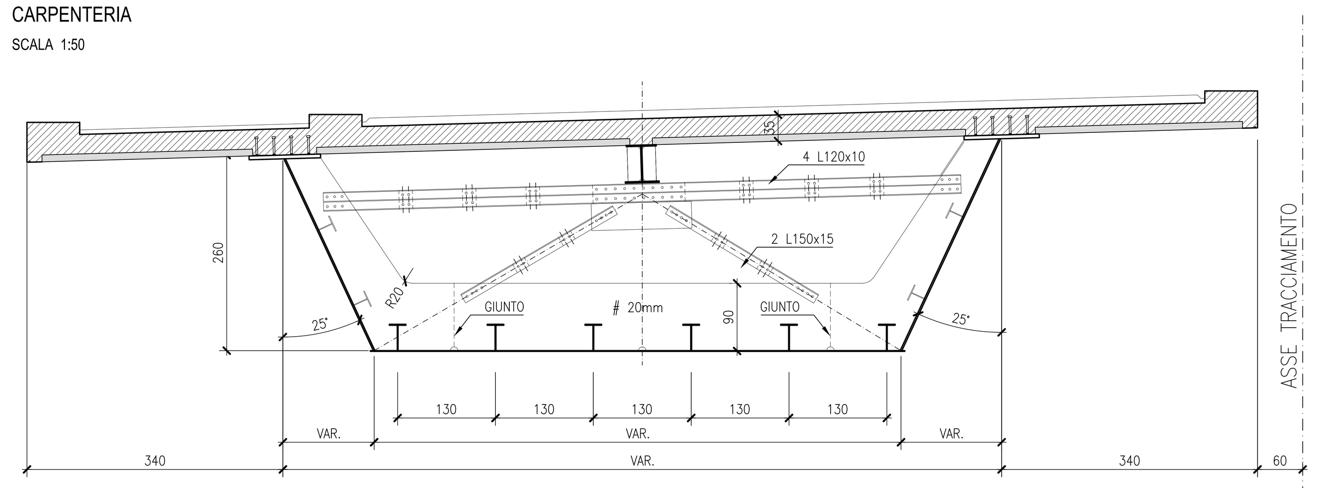

SEZIONE TIPO IN CORRISPONDENZA DEGLI IRRIGIDIMENTI DI PILE E SPALLE
CARPENTERIA
SCALA 1:50

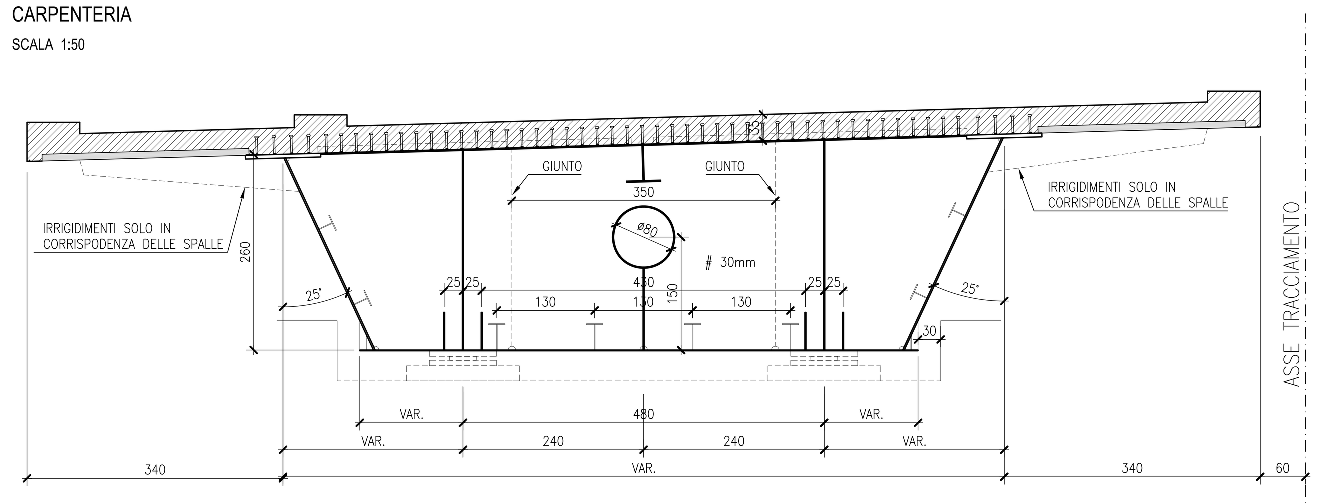

DETTAGLIO
CARPENTERIA
SCALA 1:20

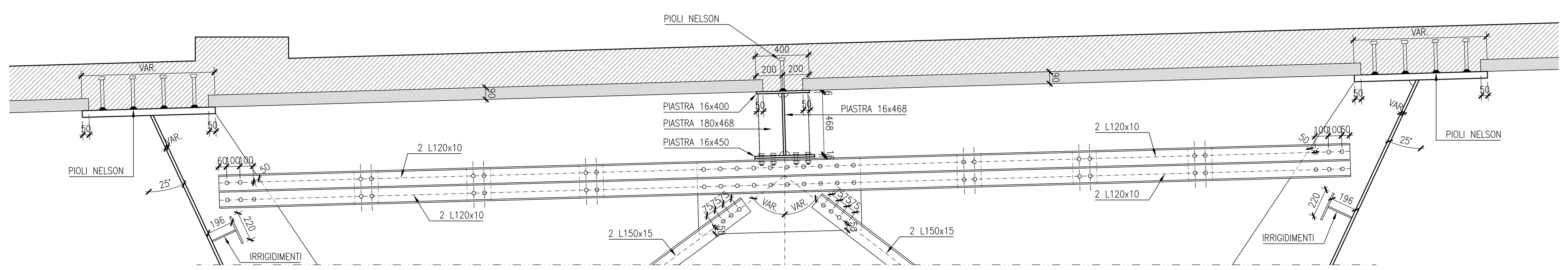

KEY-PLAN

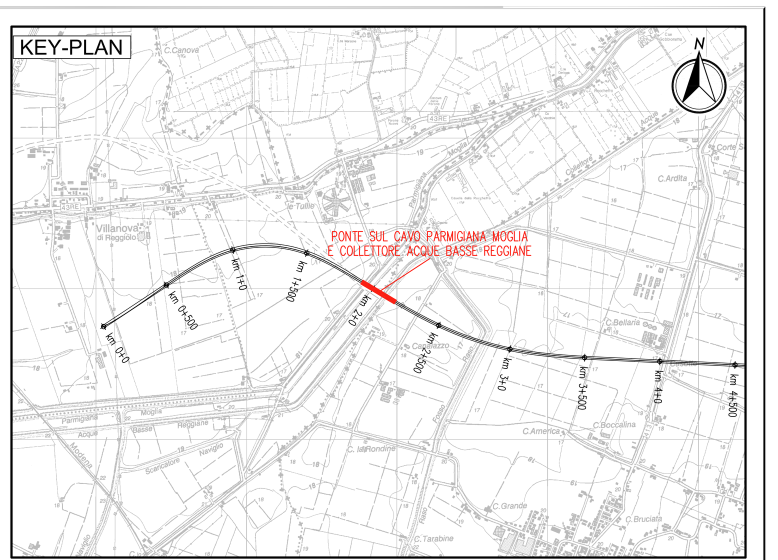

LEGENDA

NORD GEOGRAFICO

ELABORATI DI RIFERIMENTO

PD_0_A02_APO01_0_OM_RG_01 RELAZIONE ILLUSTRATIVA
PD_0_A02_APO01_0_OM_RC_01 RELAZIONE DI CALCOLO

CARATTERISTICHE DEI MATERIALI

PD_0_0000_0000_0_GE_TB_01 TABELLA MATERIALI E CLASSI DI ESPOSIZIONE CALCESTRUZZO
PD_0_0000_0000_0_GE_KT_02 VITA UTILE E CLASSI D'USO DELLE OPERE

NOTE

LE MISURE SONO RIFERITE ALL'ASSE DI TRACCIAMENTO
LE QUOTE SONO ESPRESSE IN CM (SALVO OVE DIVERSAMENTE INDICATO)
GLI ANGOLI SONO ESPRESSI IN GRADI CENTESIMALI

IL CONCEDENTE — Regione Emilia-Romagna

IL CONCESSIONARIO — ARC AUTOSTRADA REGIONALE CISPADANA

AUTOSTRADA REGIONALE CISPADANA
DAL CASELLO DI REGGIOLO-ROLO SULLA A22 AL CASELLO DI FERRARA SUD SULLA A13

CODICE C.U.P. E81B08000060009

PROGETTO DEFINITIVO

ASSE AUTOSTRADALE (COMPRENSIVO DEGLI INTERVENTI LOCALI DI COLLEGAMENTO VIARIO AL SISTEMA AUTOSTRADALE)
OPERE STRUTTURALI

OPERE D'ARTE MAGGIORI - PONTI

APO01 - PONTE SUL CAVO PARMIGIANA-MOGLIA E COLLETTORE ACQUE BASSE REGGIANE

STRUTTURA IN ACCIAIO: COMPLESSIVO E DETTAGLI

IL PROGETTISTA
Ing. Antonello Mezzaluna
Albo Ing. Bologna n° 5225 A
Ing. Giancarlo Guadagnini
Albo Ing. Ravenna n° 700 A

RESPONSABILE INTEGRAZIONE PRESTAZIONI SPECIALISTICHE
Ing. Emilio Salsi
Albo Ing. Reggio Emilia n° 945

IL CONCESSIONARIO
Autostrada Regionale Cispadana S.p.A.
IL PRESIDENTE
Graziano Pattuzzi

REV.	DATA	DESCRIZIONE	REDAZIONE	CONTROLLO	APPROVAZIONE
G					
F					
E					
D					
C					
B					
A	17.04.2012	EMISSIONE	A.Fagnocchi	G.Guadagnini	E.Salsi

IDENTIFICAZIONE ELABORATO

NUM. PROGR.	FASE	LOTTO	GRUPPO	CODICE OPERA WBS	TRATTO OPERA	AMBITO	TIPO ELABORATO	PROGRESSIVO	REV.
2335	PD	0	A02	APO01	0	OM	CA	01	A

DATA: MAGGIO 2012
SCALA: 1:50-200

IL PRESENTE DOCUMENTO NON POTRA' ESSERE COPIATO, RIPRODOTTO O ALTRIMENTI PUBBLICATO, IN TUTTO O IN PARTE, SENZA IL CONSENSO SCRITTO DEL CONCEDENTE. OGNI UTILIZZO NON AUTORIZZATO SARA' PERSEGUITO A NORMA DI LEGGE
THIS DOCUMENT MAY NOT BE COPIED, REPRODUCED OR PUBLISHED, EITHER IN PART OR IN ITS ENTIRETY, WITHOUT THE WRITTEN PERMISSION OF ARCCOS CONSORTIUM. UNAUTHORIZED USE WILL BE PROSECUTE BY LAW.