DETTAGLIO TRATTAMENTO ACQUE DI PRIMA PIOGGIA

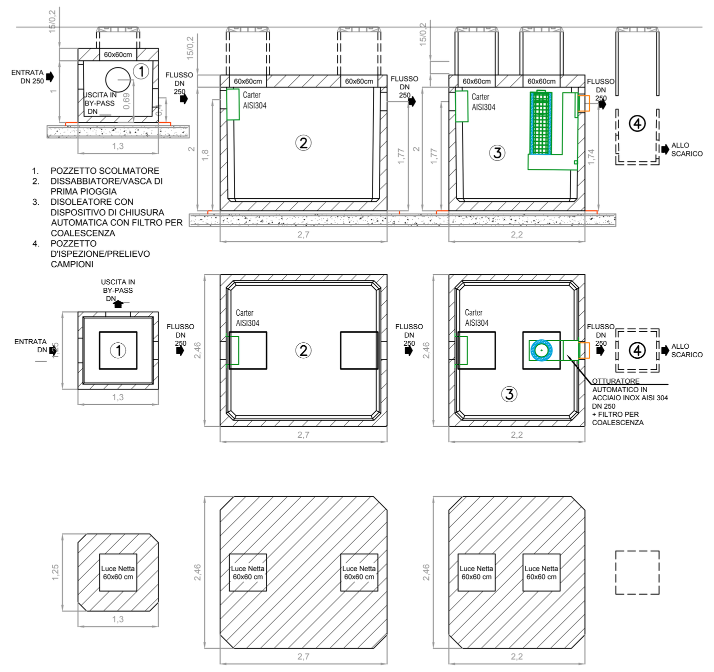

CARATTERISTICHE TECNICHE

MATERIALI COSTITUENTI LA STRUTTURA	
Classe di Resistenza	C45/55
Slump	S5
Dmax	16mm
Classe di Esposizione	XC4 - XS3 - XD3 - XF3 - XA2
Acciaio d'Armatura	Tipo B 450 C (come Feb44k)

DESCRIZIONI TECNICHE							PESO		
SUP. (mq)	VOLUME TOTALE P.P. (mc)	PORTATA (lt/sec)	ELEMENTI	DIMENSIONI ESTERNE (cm) Larghezza	Lunghezza	Altezza	VASCA (ql)	COPERTURA (ql) h 15 cm	h 20 cm
6.000	18,0	60	SCOLM1	125	130	100	14,7	6,1	8,1
			DISSABBIATORE	246	270	200	78,3	24,7	33,0
			DISOLEATORE	246	220	200	68,4	20,2	26,9

PARTICOLARE POSA TUBAZIONI IN STAZIONE UTENTE

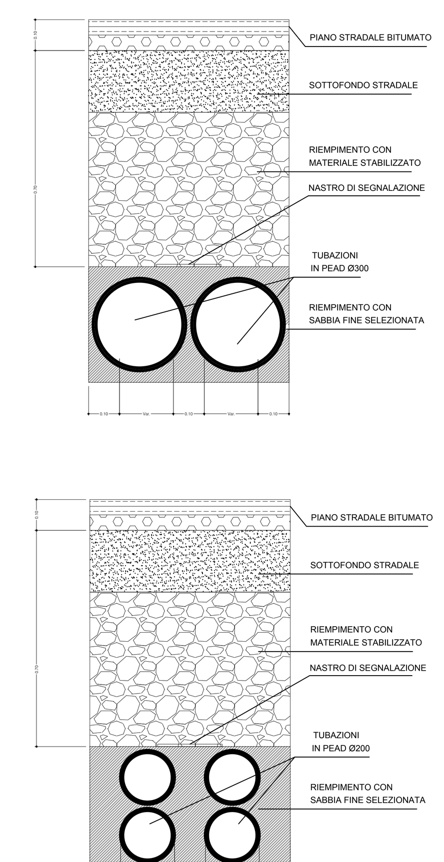

ELEMENTO DELLA SUPERFICIE PAVIMENTATA IN RIQUADRI DI CALCESTRUZZO

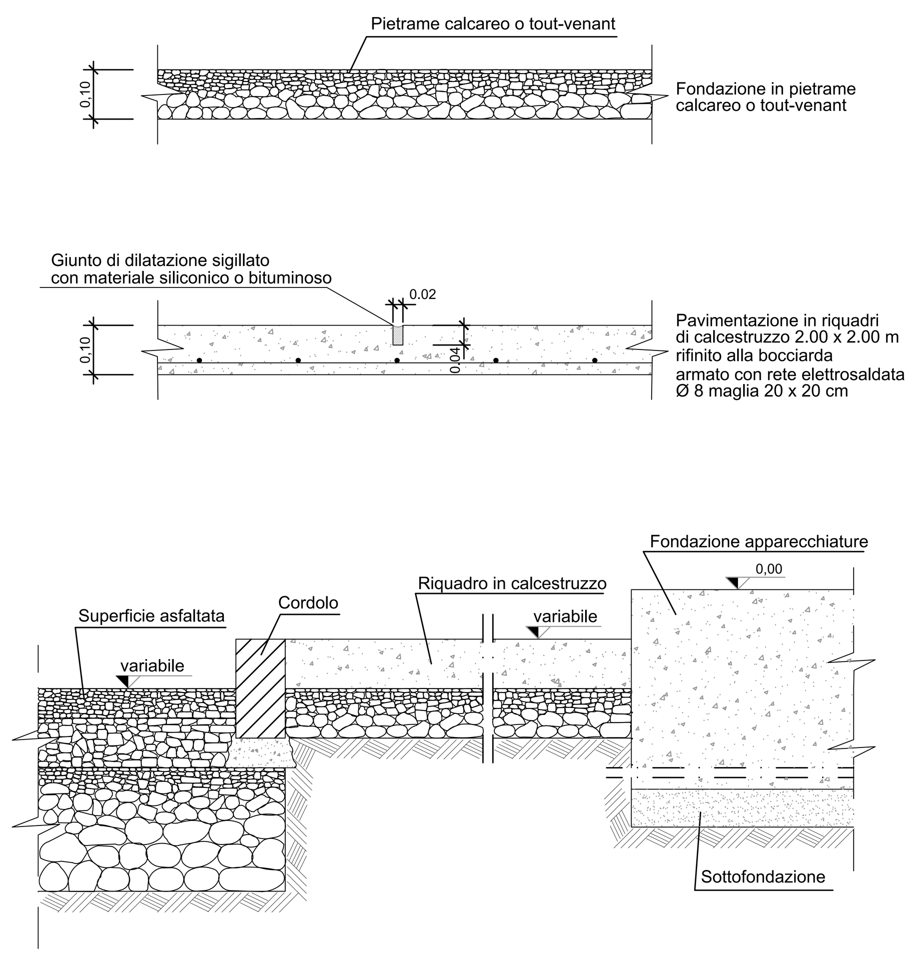

DIME PER FONDAZIONI

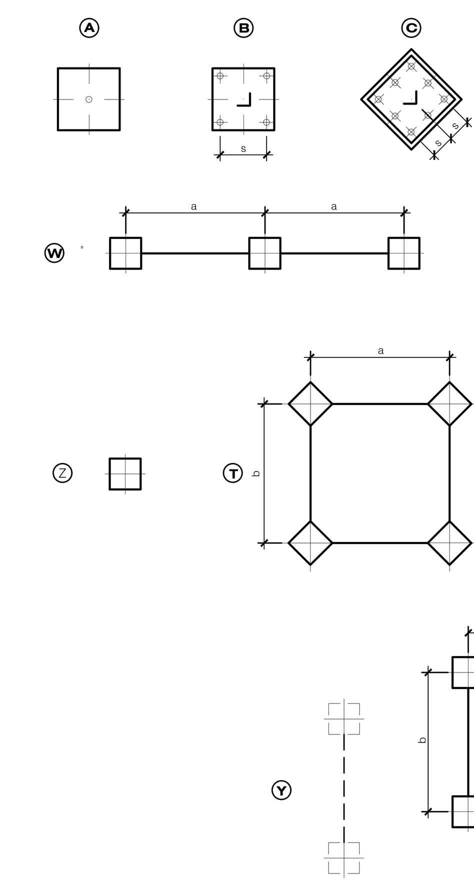

RIF.	DIME TIPO	DIME N.	PIASTRE PER DIMA TIPO	PIASTRE PER DIMA N.	DIMENSIONE m. s	a	b	c	d	e	TIRAFONDI RIF.	TIRAFONDI N.
708/2	X	6	A	3	-	0,50	0,00	1,50	-	-	S6102	6
708/3	Y	3	A	4	-	0,50	0,50	0,40	0,30	1,25	S6100/2 S6100/7	8 4
708/4	Z	1	B	1	0,40	-	-	-	-	-	S6100/3	4
708/5	Z	1	B	1	0,40	-	-	-	-	-	S6100/4	4
708/7	T	1	C	4	0,15	2,542	2,542	-	-	-	S6100/5	32
708/8	Y	1	A	4	-	0,36	0,21	-	-	-	S6100/6	4
708/9	W	1	B	3	0,50	2,20	-	-	-	-	S6100/8	12
1/1	Y	1	B	4	0,30	1,069	1,069	0,00	0,00	0,00	H/8	16

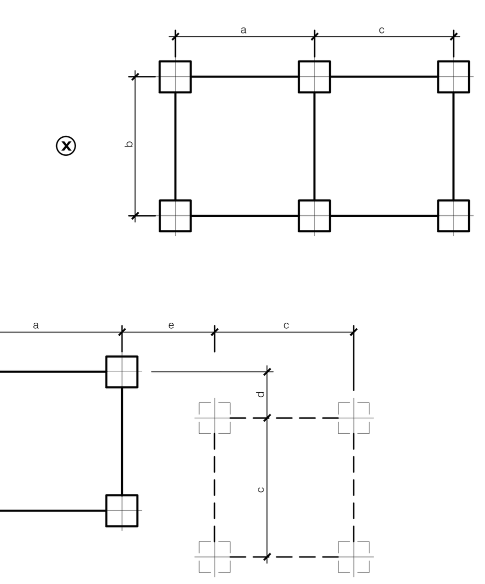

DETTAGLIO GRIGLIA DI SCARICO PASSO CARRAIO

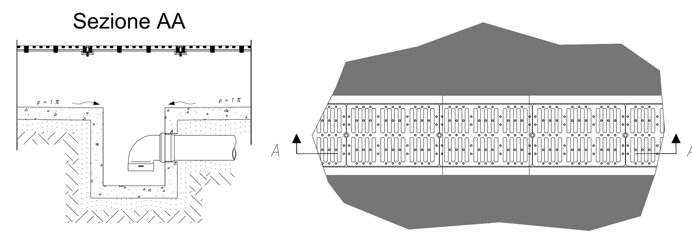

SEZIONE SCAVO PER POSA CONDUTTORE DI TERRA

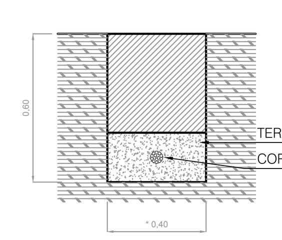

ELEMENTO DELLA SUPERFICIE ASFALTATA

FONDAZIONE IN PIETRAME CALCAREO

FONDAZIONE IN TOUT - VENANT

PAVIMENTAZIONE IN CONGLOMERATO BITUMOSO

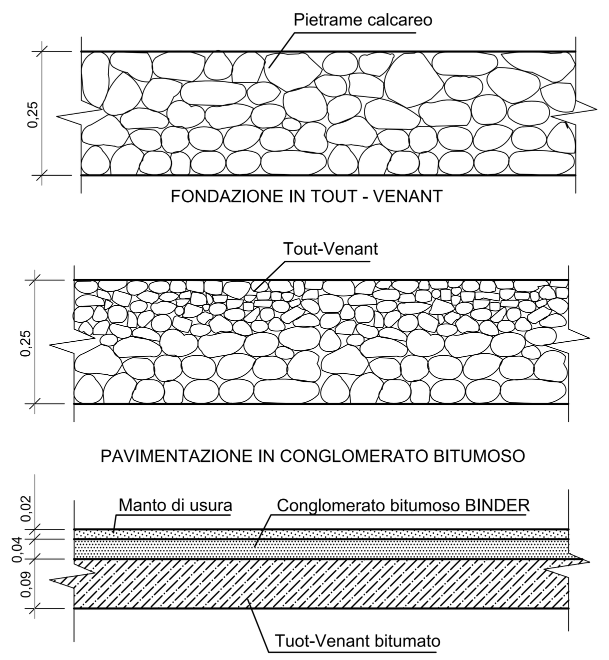

DG 44 FONDAZIONE PER APPARECCHIATURA UNIPOLARE

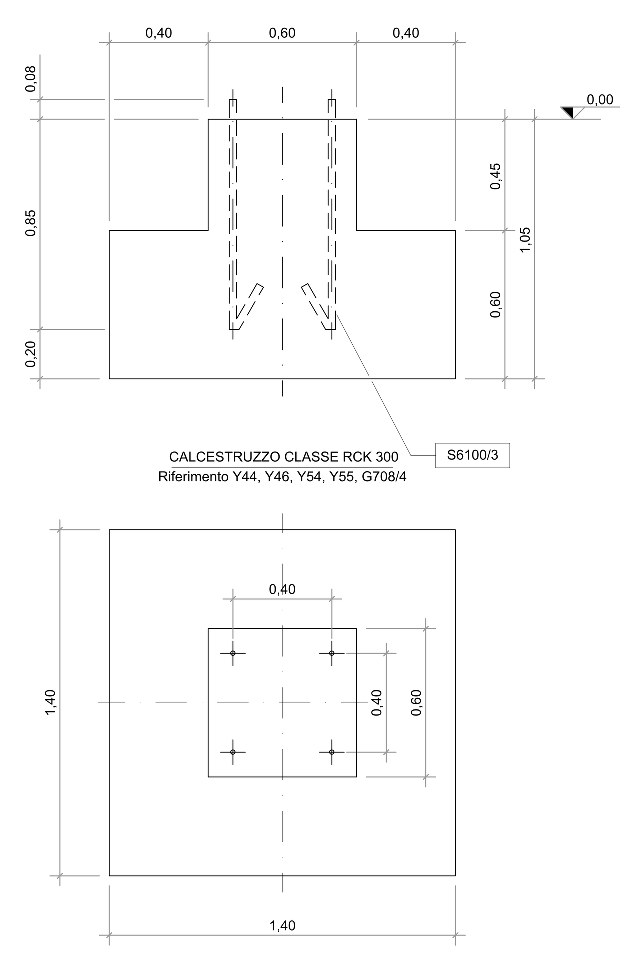

RIF.	VOLUME CALCESTRUZZO m³	TIRAFONDI RIF.	TIRAFONDI N.
44	1,34	S6100/3	4

DG 96 FONDAZIONE PER SOSTEGNO TRIPOLARE

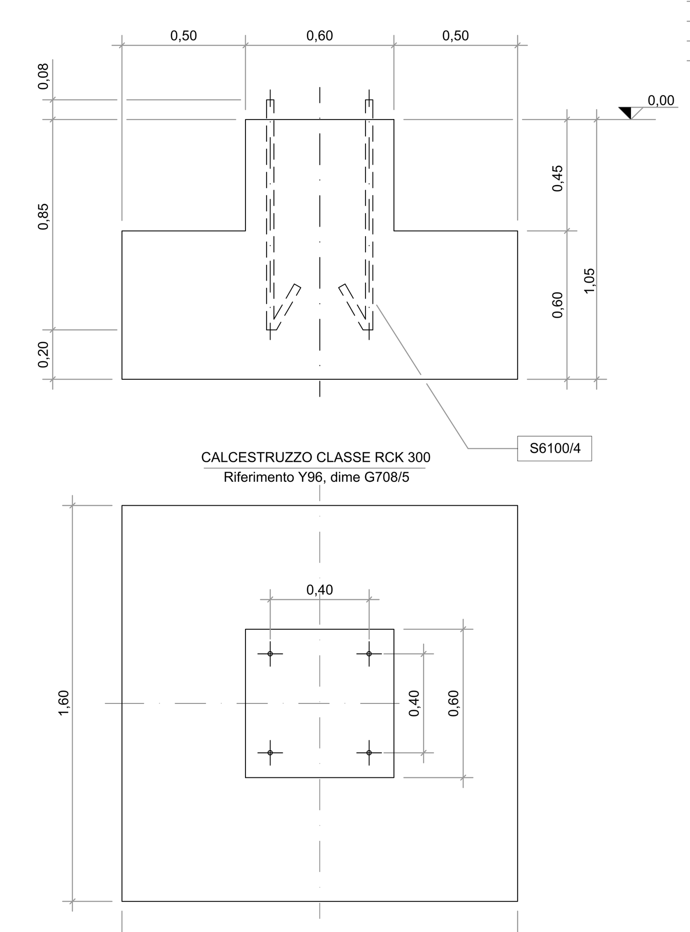

RIF.	VOLUME CALCESTRUZZO m³	TIRAFONDI RIF.	TIRAFONDI N.
96	1,70	S6100/4	4

DG 16 FONDAZIONE PER SEZIONATORI TRIPOLARI ORIZZONTALI

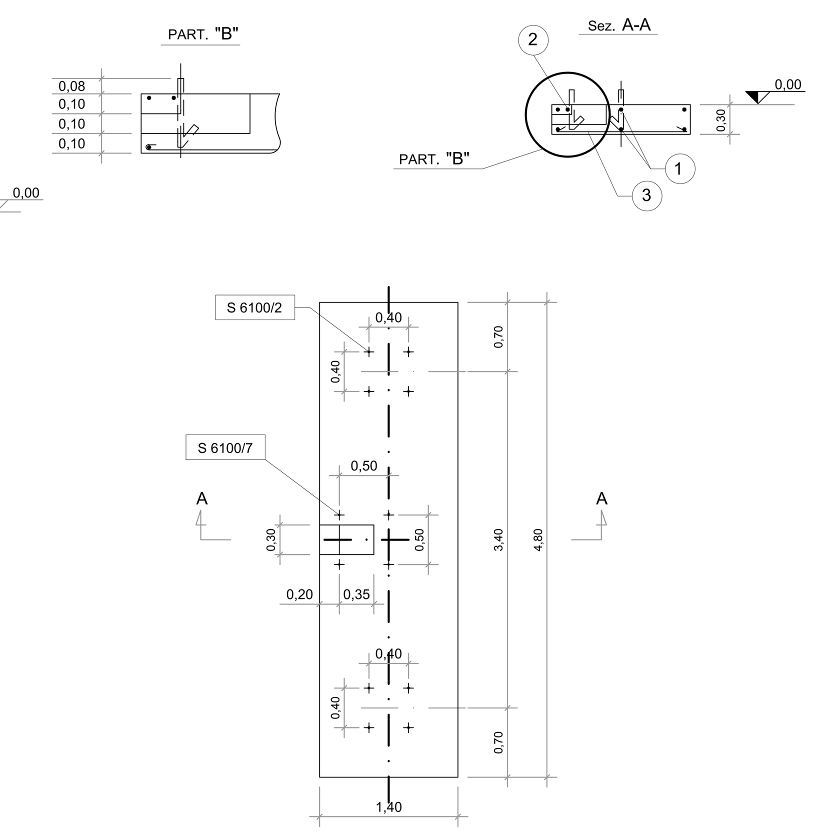

RIF.	VOLUME CALCESTRUZZO m³	PESO FERRI DI ARMATURA kg	TIRAFONDI RIF.	TIRAFONDI N.
16	2,017	18,021	S 6100/2 S 6100/7	8 4

CALCESTRUZZO CLASSE RCK 300

FERRI DI ARMATURA FE B44K
Riferimento: Y16, dime G708/3

DG 6 FONDAZIONE PER INTERRUTTORE TRIPOLARE

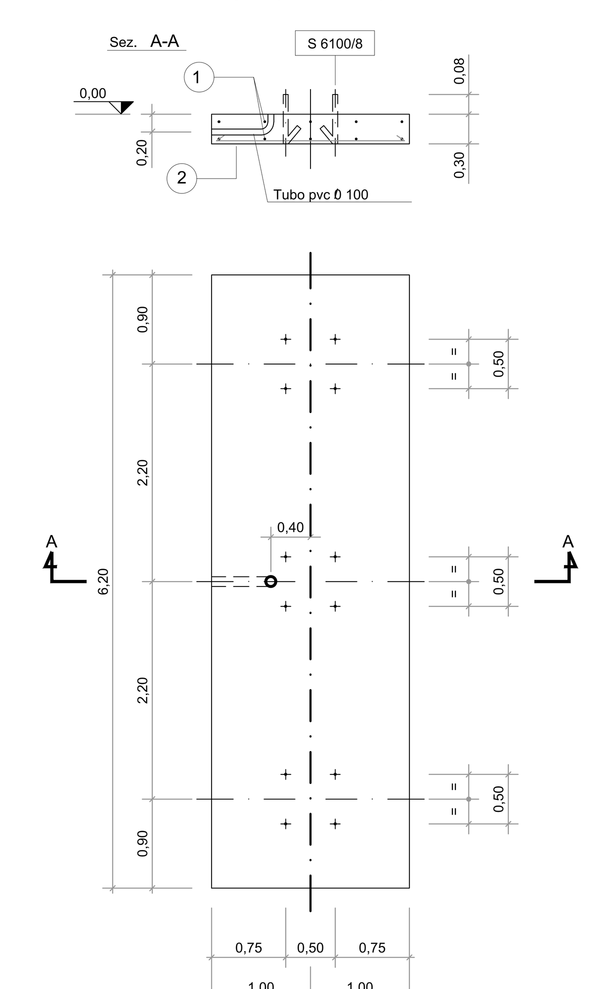

RIF.	VOLUME CALCESTRUZZO m³	PESO FERRI DI ARMATURA Kg	TIRAFONDI RIF.	TIRAFONDI N.
6	3,72	35,76	S6100/8	12

CALCESTRUZZO CLASSE RCK 300

FERRI DI ARMATURA FE B44K

Riferimento: Y6 o Y7, dime G708/9

PROPONENTE:
HEPV06 S.R.L.
via Alto Adige, 160/A - 38121 Trento (TN)
hepv06srl@arubapec.it

MANAGEMENT:
EHM.Solar
EHM.SOLAR S.R.L.
Via della Rena, 20 39100 Bolzano - Italy
tel. +39 0461 1732700
fax. +39 0461 1732799
info@ehm.solar
c.fiscale, p.iva e R.I. 03033000211

NOME COMMESSA:
Costruzione ed esercizio impianto Agrovoltaico avente potenza in immissione pari a 66.000 kW e potenza moduli pari a 72.080,19 kWp con relativo collegamento alla rete elettrica, sito in Veglie (LE) al:
Fg. 1 p.lla n. 14-113-134; Fg. 2 p.lla n. 2-3-53-38-39-87-96-97-98-99-100-101-102-103-104-105-106; Fg. 3 p.lla n. 25-453-454-46-462-464-465-47- 478-479-480-481-482- 49; Fg. 4 p.lla n. 18 - 569 -570 - SU in Erchie (BR) al fg. 33 p.lla n. 121-123 - IMPIANTO SPOT40

STATO DI AVANZAMENTO COMMESSA:
PROGETTO DEFINITIVO PER AUTORIZZAZIONE UNICA

PROGETTAZIONE INGEGNERISTICA:
Heliopolis
Galleria Passarella, 1 20122 Milano - Italy
tel. +39 02 37905900
via Alto Adige, 160/A 38121 Trento - Italy
tel. +39 0461 1732700
fax. +39 0461 1732799
www.heliopolis.eu
info@heliopolis.eu
c.fiscale, p.iva e R.I. Milano 08345510963

PROGETTISTA:
Firmato digitalmente da: ALBUZZI ALBERTO
Data: 28/10/2021 17:59:26
ORDINE DEGLI INGEGNERI DELLA PROV. DI TRENTO
dott. ing. ALBERTO ALBUZZI
ISCRIZIONE ALBO N° 2435

COLLABORATORE: Girardi per.ind. Mirko

AMBIENTE
Arato SRL
Dott. Ing. Giada Stella Maria Bolignano
Via Diaz, 74 - 74023 Grottaglie (TA)
info@aratosrl.com
ARATO

ARCHEOLOGIA
MUSEION SOC. COOP.
Dott. Arch. Paola Iacovazzo
Via del Tratturello Tarantino 6, 74123 Taranto (TA)
museion-archeologia@libero.it

IDRAULICA
Dott. Ing. Michele De Marco
Via Rodi 1/a, 74023 Grottaglie (TA)
demarco.michele@tin.it

ACUSTICA
Dott. Ing. Marcello Latanza
Via Costa 25/b, 74027 San Giorgio Jonico (TA)
marcellolatanza@gmail.com

GEOLOGIA
Dott. Geol. Rita Amati
Via Girasoli 142, 74122 Taranto - Lama (TA)
r.amati7183@gmail.com

STUDI FAUNISTICI E PEDO-AGRONOMICI
Dott. Agr. Rocco Carella
Via Torre d'Amore n.18, 70129 Ceglie Del Campo (Ba)
roccocarella@yahoo.it

RILIEVI TOPOGRAFICI
GEOPOLIS SRL
Via F.lli Urbano 32, 72028 Torre Santa Susanna (BR)
ufficiotecnico@studiotecnicogeopolis.it

STRUTTURE E GEOTECNICA
Dott. Ing. Edoardo D'Autilia
Via Lago di Viverone 1/5, 74121 Taranto (TA)
ing.edoardodautilia@yahoo.it

OGGETTO:
PARTICOLARI OPERE CIVILI

SCALA: VARIE

DATA: MARZO 2021

NOME FILE: YAY65S7_ElaboratoGrafico_08B_07.PDF

TAVOLA: DIE_SP11

N. REV.	DATA	REVISIONE	ELABORATO	VERIFICATO responsabile commessa	VALIDATO direttore tecnico
0	03.2021	Emissione	M.Girardi	ing.A.Albuzzi	ing. N.Zuech

QUESTO DOCUMENTO NON POTRA' ESSERE COPIATO, RIPRODOTTO O ALTRIMENTI PUBBLICATO IN TUTTO O IN PARTE SENZA IL CONSENSO SCRITTO DI QUESTO STUDIO [LEGGE 22 APRILE 1941, N 633-ART 2575 E SEGG. C.C.]