DETTAGLIO FONDAZIONE TRASFORMATORE AT/MT

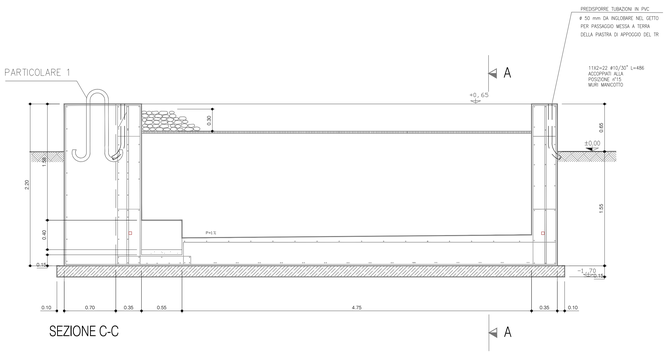

SEZIONE C-C

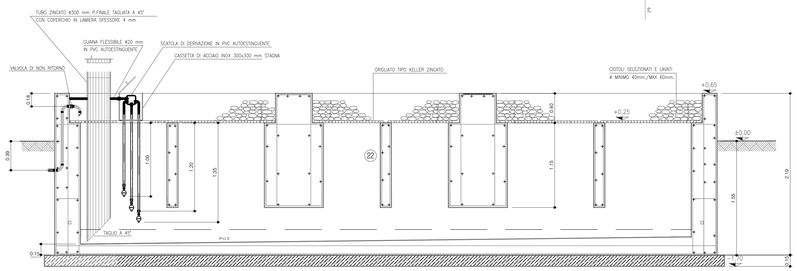

SEZIONE B-B

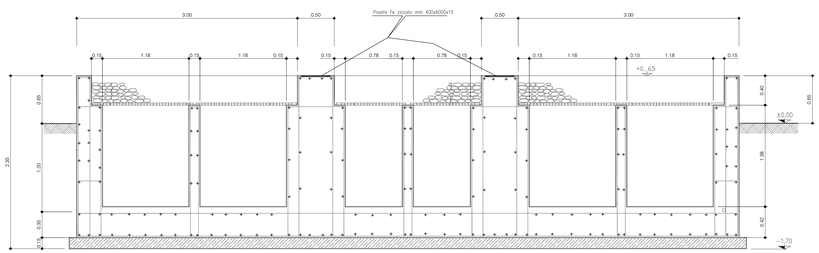

SEZIONE A-A

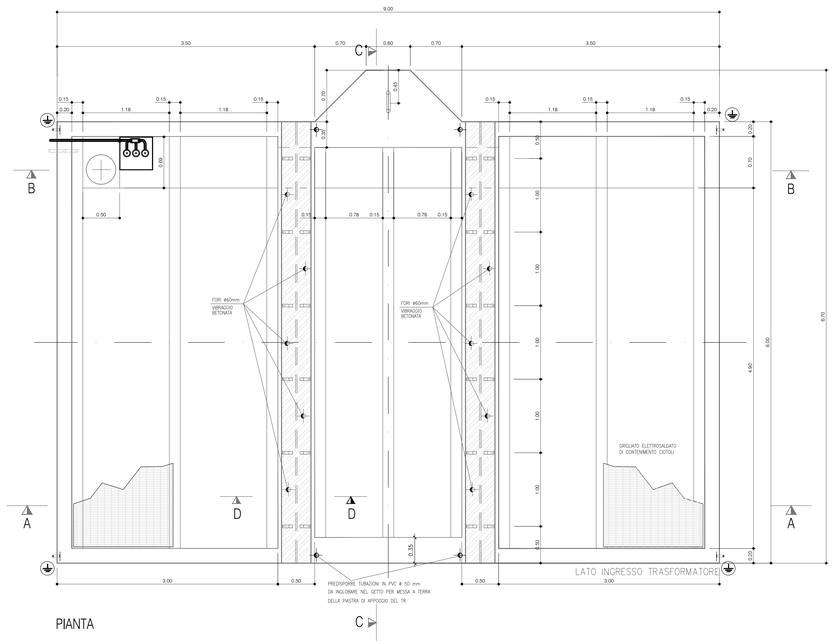

PIANTA

VALORI VOLUMETRICI	
Volume da fondo a quota grigliato	49,8 mc
Volume da fondo a sensore livello superiore	15,3 mc
Volume rimanente da sensore livello superiore a grigliato	34,5 mc
Volume da fondo a sensore livello intermedio	8,4 mc
Volume da fondo a sensore livello inferiore	3,0 mc
Volume tra sensore inferiore e intermedio	5,4 mc
Volume per cm di altezza zona livello superiore/grigliato	0,34 mc

PROPONENTE:
HEPV06 S.R.L.
via Alto Adige, 160/A - 38121 Trento (TN)
hepv06srl@arubapec.it

MANAGEMENT:
EHM.Solar
EHM.SOLAR S.R.L.
Via della Rena, 20 39100 Bolzano - Italy
tel. +39 0461 1752755
fax. +39 0461 1752799
info@ehm.solar
c.fiscale, p.iva e R.I. 03033000211

NOME COMMESSA:
Costruzione ed esercizio impianto Agrovoltaico avente potenza in immissione pari a 66.000 kW e potenza moduli pari a 72.080,19 kWp con relativo collegamento alla rete elettrica, sito in Veglie (LE) al:
Fg. 1 p.lla n. 14-113-134; Fg. 2 p.lla n. 2-3-53-38-39-87-96-97-98-99-100-101-102-103-104-105-106; Fg. 3 p.lla n. 25-453-454-46-462-464-465-47-478-479-480-481-482-49; Fg. 4 p.lla n. 18 - 569 -570 - SU in Erchie (BR) al fg. 33 p.lla n. 121-123 - IMPIANTO SPOTAO

STATO DI AVANZAMENTO COMMESSA:
PROGETTO DEFINITIVO PER AUTORIZZAZIONE UNICA

PROGETTAZIONE INGEGNERISTICA:
Heliopolis
Galleria Passarella, 1 20122 Milano - Italy
tel. +39 02 37905900
via Alto Adige, 160/A 38121 Trento - Italy
tel. +39 0461 1752755
fax. +39 0461 1752799
www.heliopolis.eu
info@heliopolis.eu
c.fiscale, p.iva e R.I. Milano 08345510963

PROGETTISTA:
Firmato digitalmente da: ALBUZZI ALBERTO
Data: 26/05/2021 09:00:00
ORDINE DEGLI INGEGNERI DELLA PROVINCIA DI TRENTO
dott. ing. ALBERTO ALBUZZI
ISCRIZIONE ALBO N° 2430

COLLABORATORE: Girardi per.ind. Mirko

AMBIENTE:
Arato SRL
Dott. Ing. Gisela Stella Maria Bolognano
Via Rodi 11a, 74023 Grottaglie (TA)
info@arasurl.com
ARATO

ARCHEOLOGIA
NUBIRON SOC. COOP
Dott. Arch. Paola Iacovazzo
Via Lazio 8 Taranto (TA)
nuobiron.archeologia@libero.it

IDRAULICA:
Dott. Ing. Michele De Marco
Via Rodi 11a, 74023 Grottaglie (TA)
demarco.michele@ing.it

GEOLOGIA:
Dott. Geol. Rino Amati
Via Grassiti 142, 74122 Taranto - Lama (TA)
r.amati1150@gmail.com

RILIEVI TOPOGRAFICI
GEOPOLIS SRL
Via F.lli Urbano 52, 72028 Torre Santa Susanna (BR)
ufficiotecnico@studiovecchiopaolo.it

ACUSTICA
Dott. Ing. Marcello Latanza
Via Colle Zifa, 74027 San Giorgio Jonico (TA)
marcelolatanza@gmail.com

STUDI FAUNISTICI E PEDO-AGRONOMICI
Dott. Agr. Rocco Canella
Via Torre d'Ancora n.18, 70126 Cegliè Del Campo (Ba)
roccocanella@yahoo.it

STRUTTURE E GEOTECNICA:
Dott. Ing. Edoardo D'Netto
Via Lago di Vivarone 1/B, 74121 Taranto (TA)
ing.edoardodnetto@yahoo.it

OGGETTO:	SCALA:	DATA:
PARTICOLARE FONDAZIONE TRASFORMATORE	1:25	MARZO 2021
	NOME FILE: YAY6557_ElaboratoGrafico_08B_08.PDF	TAVOLA: DIE_SP12

N. REV.	DATA	REVISIONE	ELABORATO	VERIFICATO responsabile commessa	VALIDATO direttore tecnico
0	03.2021	Emissione	M.Girardi	ing.A.Albuzzi	ing. N.Zuech

QUESTO DOCUMENTO NON POTRA' ESSERE COPIATO, RIPRODOTTO O ALTRIMENTI PUBBLICATO IN TUTTO O IN PARTE SENZA IL CONSENSO SCRITTO DI QUESTO STUDIO [LEGGE 22 APRILE 1941, N.633-ART 2575 E SEGG. C.C.]