VISTA DALL'ALTO

SCALA 1:100

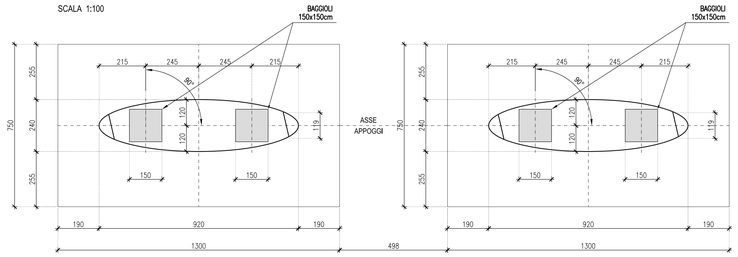

TABELLA FUSTI		
P1	CARREGG. NORD	H = 405cm
	CARREGG. SUD	H = 449cm
P2	CARREGG. NORD	H = 382cm
	CARREGG. SUD	H = 427cm

VISTA FRONTALE

(spalle all'origine)

SCALA 1:100

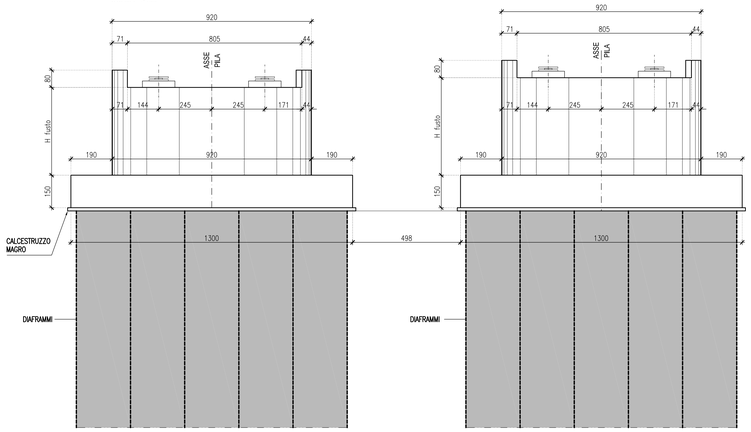

VISTA LATERALE

SCALA 1:100

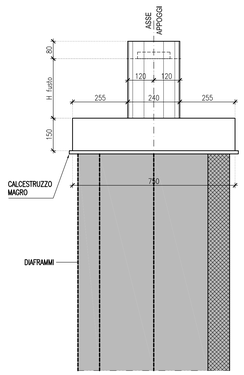

PIANTA POSITIONAMENTO DIAFRAMMI

SCALA 1:200

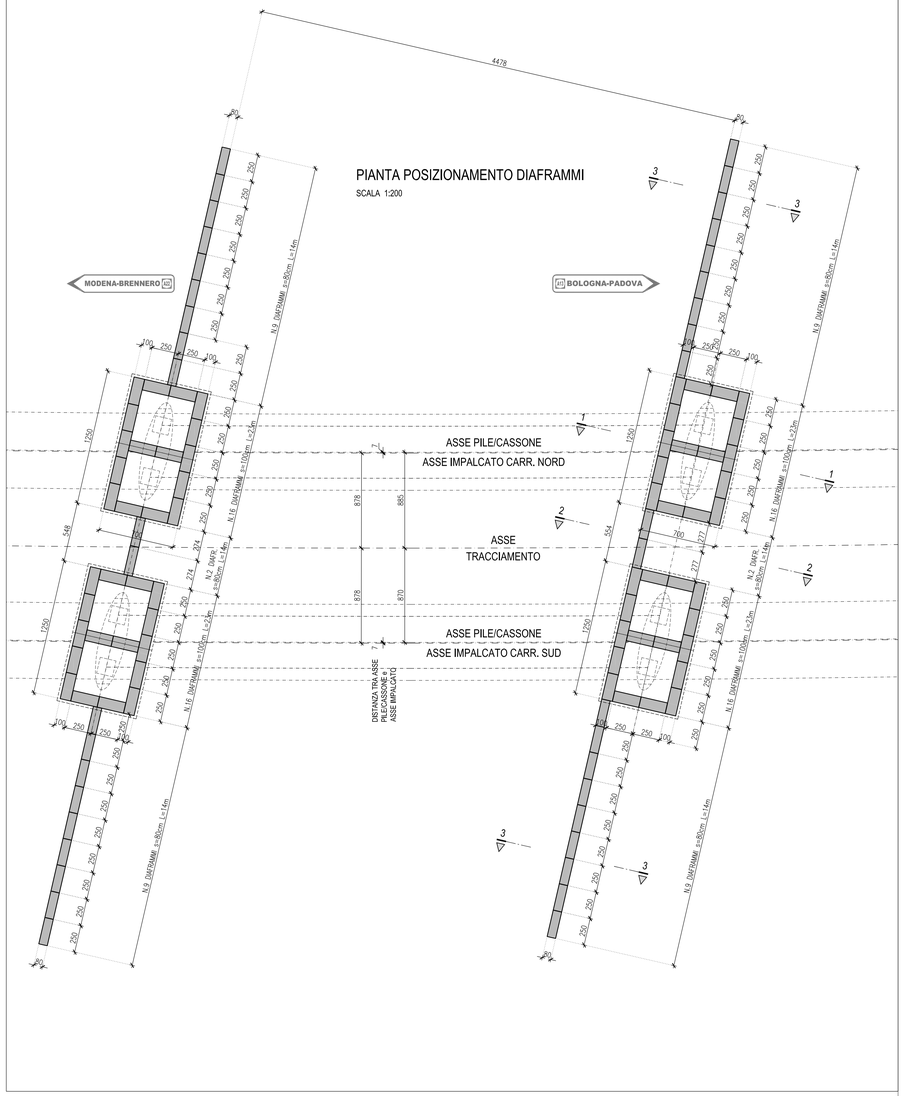

PIANTA PLINTO DI FONDAZIONE

SCALA 1:100

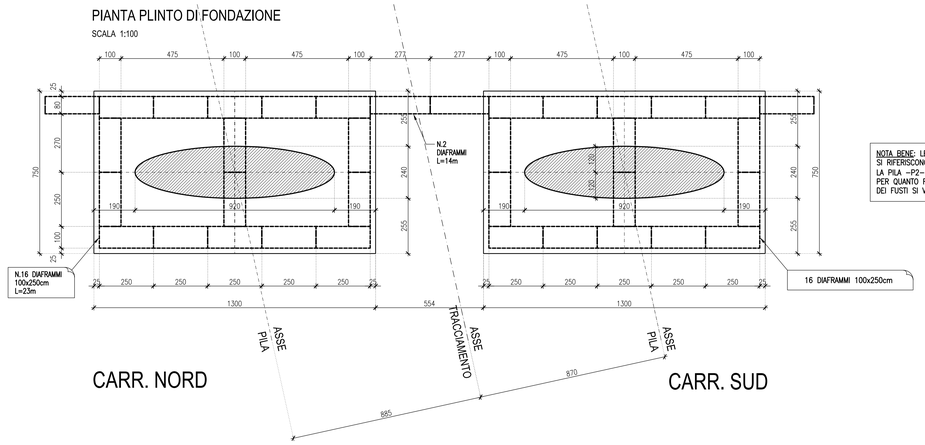

NOTA BENE: LE VISTE E LE PIANTE SI RIFERISCONO ALLA PILA -P1- LA PILA -P2- E' SPECULARE. PER QUANTO RIGUARDA LE ALTEZZE DEI FUSTI SI VEDA TABELLA

SEZIONE 1-1

CARPENTERIA

SCALA 1:100

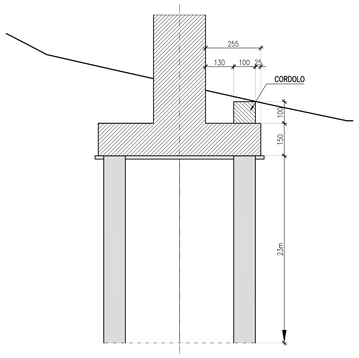

MODALITA' ESECUTIVE DIAFRAMMI

SCALA 1:100

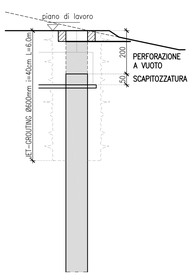

SEZIONE 2-2

CARPENTERIA

SCALA 1:100

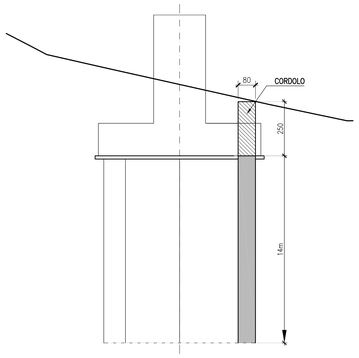

MODALITA' ESECUTIVE DIAFRAMMI

SCALA 1:100

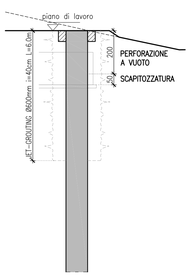

SEZIONE 3-3

CARPENTERIA

SCALA 1:100

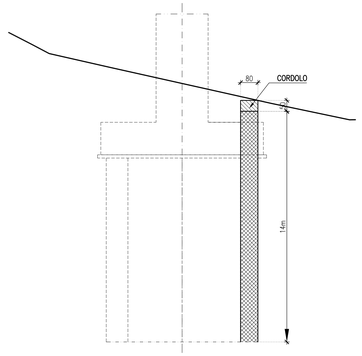

MODALITA' ESECUTIVE DIAFRAMMI

SCALA 1:100

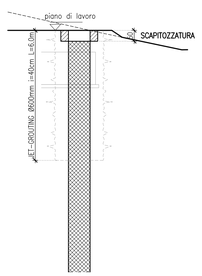

KEY-PLAN

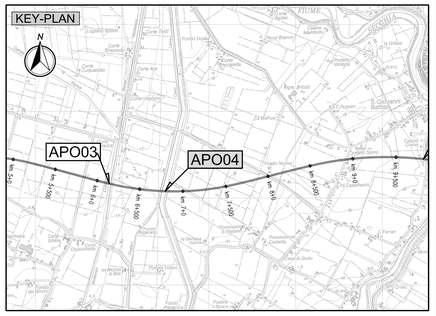

LEGENDA

ELABORATI DI RIFERIMENTO

- PD_0_A10_APO04_0_OM_PP_01 "Planimetria d'inquadramento e Prospetti"

CARATTERISTICHE DEI MATERIALI

- PD_0_0000_0000_0_GE_TB_01: "Tabella materiali e classi di esposizione calcestruzzo"

NOTE

- Dimensioni espresse in cm.
- Quote altimetriche espresse in m.
- Angoli espressi in gradi sessagesimali

IL CONCEDENTE

Regione Emilia-Romagna

IL CONCESSIONARIO

ARC AUTOSTRADA REGIONALE CISPADANA

AUTOSTRADA REGIONALE CISPADANA

DAL CASELLO DI REGGIOLO-ROLO SULLA A22 AL CASELLO DI FERRARA SUD SULLA A13

CODICE C.U.P. E81B08000060009

PROGETTO DEFINITIVO

ASSE AUTOSTRADALE (COMPRENSIVO DEGLI INTERVENTI LOCALI DI COLLEGAMENTO VIARIO AL SISTEMA AUTOSTRADALE)

OPERE STRUTTURALI

OPERE D'ARTE MAGGIORI - PONTI

APO04 - PONTE SUL CAVO LAMA

PILE E FONDAZIONI A DIAFRAMMA

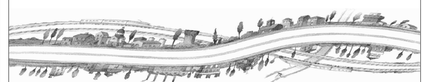

IL PROGETTISTA

Ing. Antonello Mezzaluna
Albo Ing. Bologna n° 5225 A

Ing. Giancarlo Guadagnini
Albo Ing. Ravenna n° 700 A

RESPONSABILE INTEGRAZIONE PRESTAZIONI SPECIALISTICHE

Ing. Emilio Salsi
Albo Ing. Reggio Emilia n° 945

IL CONCESSIONARIO

Autostrada Regionale Cispadana S.p.A.
IL PRESIDENTE
Graziano Pettuzzi

REV.	DATA	DESCRIZIONE	REDAZIONE	CONTROLLO	APPROVAZIONE
G					
F					
E					
D					
C					
B					
A	17.04.2012	EMISSIONE	Patelli	Mezzaluna	Salsi

IDENTIFICAZIONE ELABORATO

NUM. PROGR.	FASE	LOTTO	GRUPPO	CODICE OPERA WBS	TRATTO OPERA	AMBITO	TIPO ELABORATO	PROGRESSIVO	REV.	DATA: MAGGIO 2012
2 3 6 7	P D	0	A 1 0	A P O 0 4	D	O M	C A	0 4	A	SCALA: 1:200-100

IL PRESENTE DOCUMENTO NON POTRA' ESSERE COPIATO, RIPRODOTTO O ALTRIMENTI PUBBLICATO, IN TUTTO O IN PARTE, SENZA IL CONSENSO SCRITTO DEL CONCEDENTE. OGNI UTILIZZO NON AUTORIZZATO SARA' PERSEGUITO A NORMA DI LEGGE.
THIS DOCUMENT MAY NOT BE COPIED, REPRODUCED OR PUBLISHED, EITHER IN PART OR IN ITS ENTIRETY, WITHOUT THE WRITTEN PERMISSION OF ARCESA CONCESSIONE. UNAUTHORIZED USE WILL BE PROSECUTED BY LAW.

scala di stampa 1:1