DETTAGLIO STORAGE 1000KVA

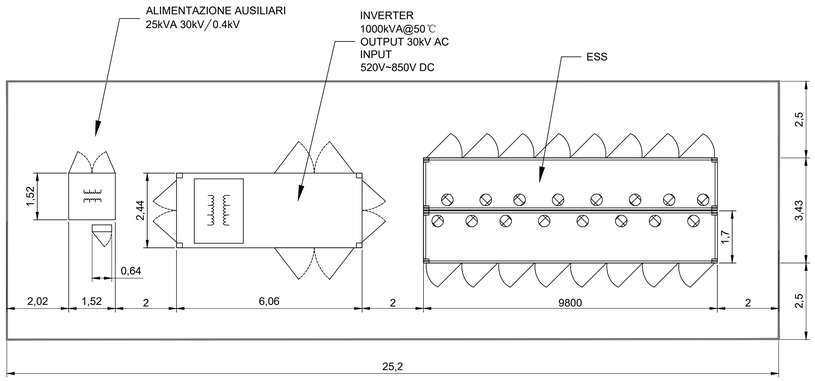

DESCRIZIONE DEI COMPONENTI		
COMPONENTE	QUANTITA	DESCRIZIONE
QUADRO DI MEDIA TENSIONE 30kV	1	INTERRUTTORE IN SF6 IN CONTAINER
INVERTER	1	INVERTER 1000kVA IN CONTAINER
BATTERY ENCLOSURE	2	ESS DC CON CAPACITA' 2.167MWh
EMS	1	PANNELLO ENERGY MANAGEMENT SYSTEM
AUSILIARI	1	STAZIONE DI POTENZA 25kVA 30kV/0.4kV

SCHEMA DI PRINCIPIO BMS

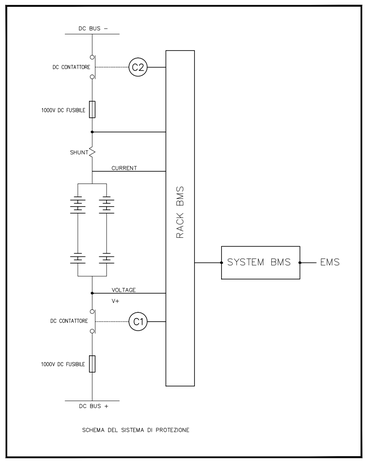

LISTA DELLE APPARECCHIATURE		
N	DESCRIZIONE	QUANTITA
1	POWER STATION COMPOSTA DA: MV TRASFORMATORE, INVERTER, QUADRO DC, AND TRASFORMATORE AUSILIARI.	1
2	ESS (10) 1P228S C15-320Ah LFP- BMS E SISTEMI DI PROTEZIONE	2
3	1000V 2X1000A FUSIBILI DC	1
4	1000V 2×500A FUSIBILI DC	2
5	1000V 125A FUSIBILI DC	20
6	SISTEMI DI MISURA	1
7	SISTEMA DI ALIMENTAZIONE DEI SERVIZI AUSILIARI CON TRASFORMATORE 25kVA 30kV/400VAC	1
8	QUADRO PROTEZIONI SERVIZI AUSILIARI	1
9	1000V DC, 630mm² CONDUTTORI IN ALLUMINIO	

SCHEMA UNIFILARE STORAGE 1000kVA

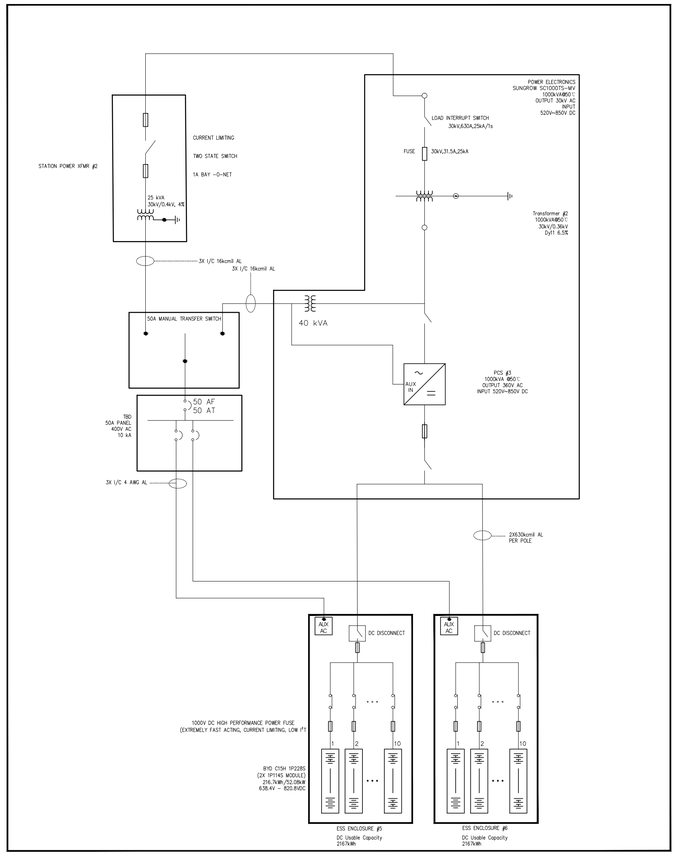

DATI BATTERIE	
BATTERY CELL	
CELL	C15H 320Ah
MAX VOLTAGE [V]	3.6
NOMINAL VOLTAGE [V]	3.2
BATTERY MODULE	
CONFIGURATION	1P114S
OPERATING VOLTAGE [V]	319.2~410.4
BATTERY RACK	
RACK FAME	1P228S (2 MODULE)
OPERATING VOLTAGE [V]	638.4~820.8
BATTERY BLOCK	
BLOCK CONTAINER	1P228S 10P
DIMENSION [W X L X H] mm (ft)	1700 X 9600 X 2600 (5.6'x31.5'x8.2")

Heliopolis
Galleria Passarella, 1 20122 Milano - Italy
tel. +39 02 37905800
via Alto Adige, 160/A 38121 Trento - Italy
tel. +39 0461 1732700
fax. +39 0461 1732799
www.heliopolis.eu
info@heliopolis.eu
c.fiscale, p.iva e R.I. Milano 08345510963

COMMITTENTE:
ASELLUS S.R.L.
via Mercato, 3, 20121 - Milano (MI)

NOME COMMESSA:
COSTRUZIONE ED ESERCIZIO IMPIANTO AGROVOLTAICO AVENTE POTENZA IN IMMISSIONE PARI A 15.3 MW E POTENZA MODULI PARI A 19.97 MWp CON RELATIVO COLLEGAMENTO ALLA RETE ELETTRICA IMPIANTO 03

Firmato Digitalmente da: ALBERTO ALBUZZI
Data: 01/10/2021 16:32:20

STATO DI AVANZAMENTO COMMESSA:
PROGETTO DEFINITIVO PER AUTORIZZAZIONE UNICA

CODICE COMMESSA:
HE.18.0019

PROGETTISTA:
ORDINE DEGLI INGEGNERI DELLA PROV. DI TRENTO
dott. ing. ALBERTO ALBUZZI
ISCRIZIONE ALBO N. 2435

COLLABORATORE: Girardi per.ind. Mirko

CONSULENTI:
Ambiente:
Ing. Angelo Volpe
vico de Dominicis, 9
72100 - Brindisi (BR)
Geologia e geotecnica:
Dott. Geol. Dario Fischetto
corso G. Garibaldi, 27
72100 - Brindisi (BR)
Impatto acustico:
Dott. Geol. Martino Scarafile
C.da Restano n° 45
72014 Cisternino (Br)
Studi pedo-agronomici e faunistici :
Dr. Antonio Frioli
via Mesagne, 7
72028 - Torre Santa Susanna (BR)
Idraulica:
Dott.ssa Geol.Angela Iniveri
via L. Ariosto I str. prv., 7
70043 Monopoli (BA)

OGGETTO:
PIANTE, SEZIONI E PROSPETTI DELLE CABINE ALL'INTERNO DEL PARCO

SCALA: 1:50
DATA: APRILE 2021
NOME FILE: 6UJG3T7_ElaboratoGrafico_07A_04_2.PDF
TAVOLA: DFV.SP07/2

N. REV.	DATA	REVISIONE	ELABORATO	VERIFICATO responsabile commessa	VALIDATO direttore tecnico
0	04.2021	Emissione	M.Girardi	A.Albuzzi	N.Zuech

QUESTO DOCUMENTO NON POTRA' ESSERE COPIATO, RIPRODOTTO O ALTRIMENTI PUBBLICATO IN TUTTO O IN PARTE SENZA IL CONSENSO SCRITTO DI QUESTO STUDIO [LEGGE 22 APRILE 1941, N.633-ART 2575 E SEGG. C.C.].